ALUGOM

MATRA NG

Manual de Fabricación

Mayo 2026

ÍNDICE

Manual de fabricación

1 Ábacos 003

2 Perfiles 011

3 Lista de corte MATRA NG 021

3.1- Apertura corredera en línea

3.2- Apertura elevable

4 Mecanizados 047

5 Montaje de marco 065

6 Montaje de hoja 069

6.1- Apertura corredera en línea

6.2- Apertura elevable

7 Montaje de juntas y felpudos 076

7.1- Cerco

7.2- Hojas y tapas

8 Montaje de herraje 084

8.1- Herraje en línea

8.2- Herraje elevable

9 Salida de aguas 099

10 Secciones constructivas 107

10.1- Cortavientos

10.2- Accesorios antibalanceo

10.3- Colocación tapas embellecedoras

10.4- Cerco empotrado - MATRA NG LINE

11 Acristalamiento 119

12 Comprobación del producto terminado 121

13 Mantenimiento, limpieza y uso 123

14 Responsabilidad de ALUGOM 127

DIMENSIONES MÁXIMAS EN FUNCIONES DEL NUDO CENTRAL

APERTURA EN LÍNEA

CARGA DEL VIENTO
Flecha max. H/300 o 15mm

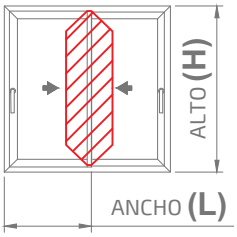

- 1- 400 Pa -93 Km/h
- 2- 800 Pa -131 Km/h
- 3- 1200 Pa -161 Km/h
- 4 -1600 Pa -186 Km/h
- 5- 2000 Pa -208 Km/h

NUDO CENTRAL CON HOJA MINIMALISTA (En línea)
Ref.: **21255 + 21255**

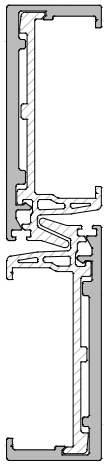

El PESO MÁXIMO permitido para cada hoja no podrá nunca exceder de 200 Kg (x hoja)

NO PUEDE REALIZARSE RELACIÓN ANCHO x ALTO

Sin calificar en CLASE C
(fuera de medida ensayo normativo)

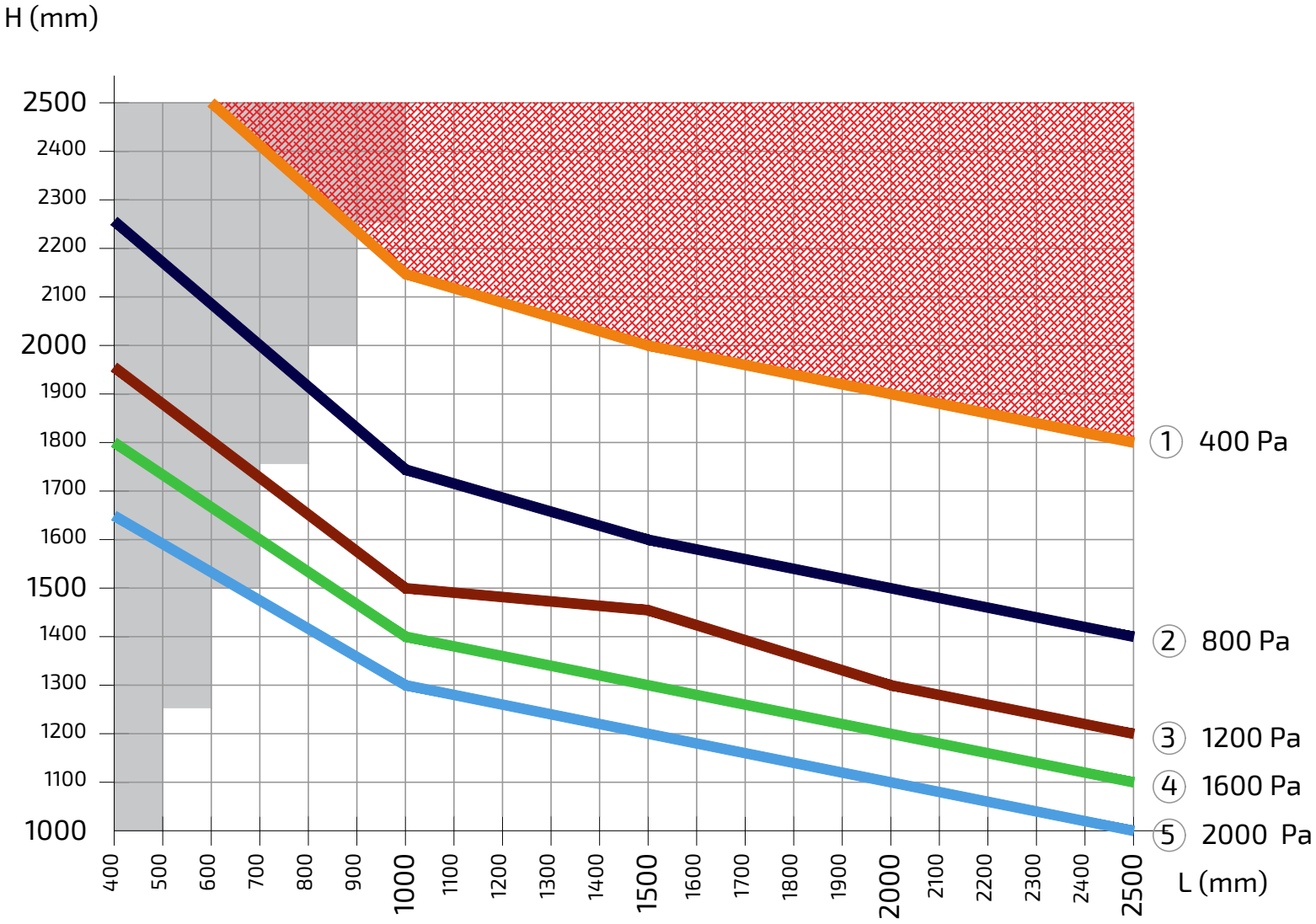

DIMENSIONES MÁXIMAS EN FUNCIONES DEL NUDO CENTRAL
APERTURA EN LÍNEA

CARGA DEL VIENTO
Flecha max. H/300 o 15mm

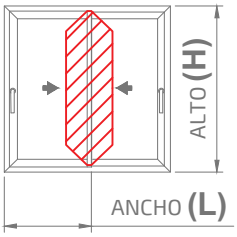

- 1- 400 Pa -93 Km/h
- 2- 800 Pa -131 Km/h
- 3- 1200 Pa -161 Km/h
- 4 -1600 Pa -186 Km/h
- 5- 2000 Pa -208 Km/h

NUDO CENTRAL CON HOJA MINIMALISTA (En línea)
Ref.: **21255 + 21272**

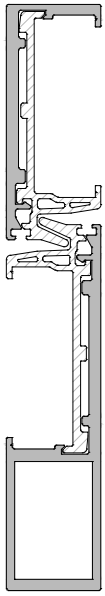

El PESO MÁXIMO permitido para cada hoja no podrá nunca exceder de 200 Kg (x hoja)

NO PUEDE REALIZARSE RELACIÓN ANCHO x ALTO

Sin calificar en CLASE C
(fuera de medida ensayo normativo)

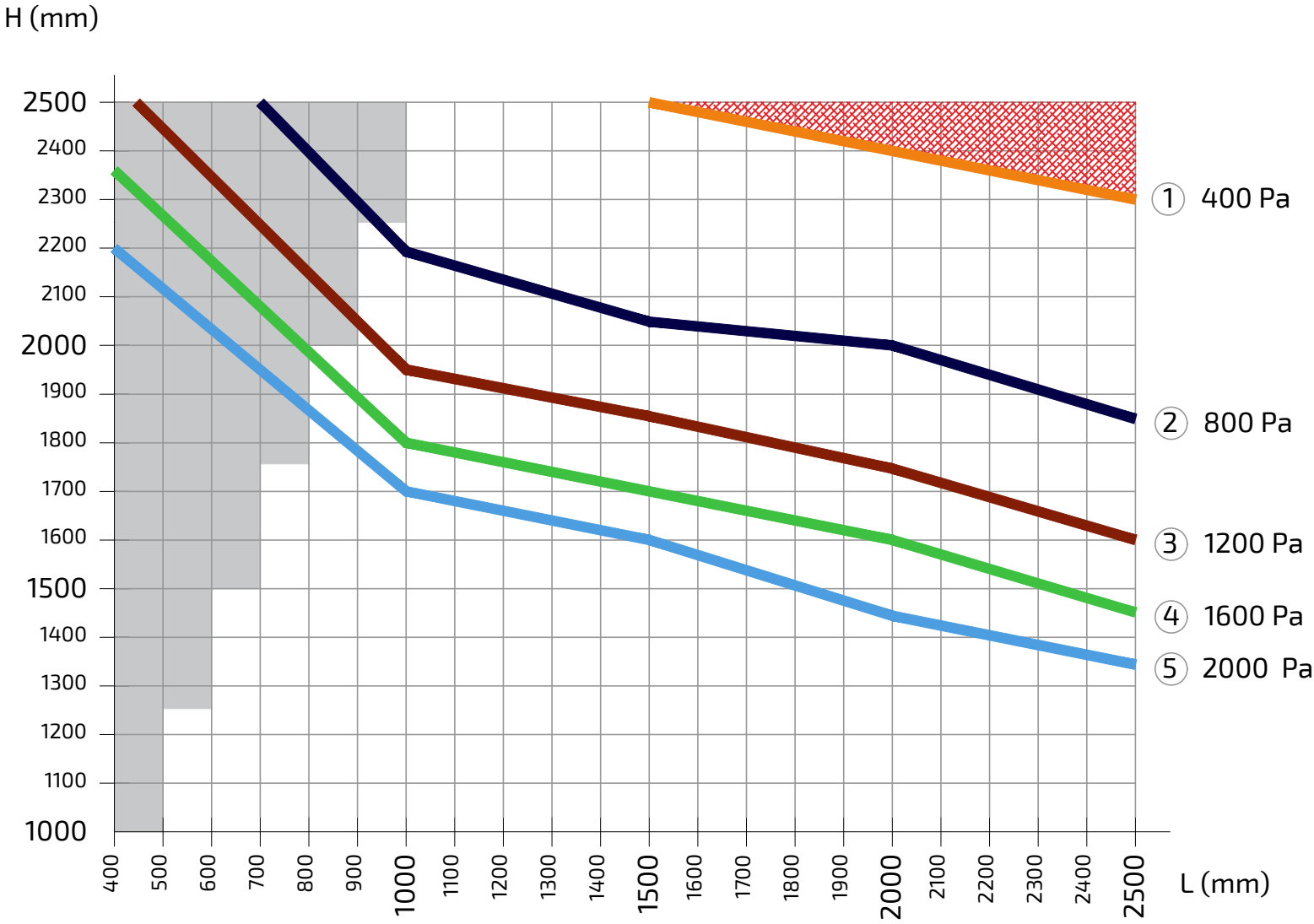

DIMENSIONES MÁXIMAS EN FUNCIONES DEL NUDO CENTRAL

APERTURA EN LÍNEA

CARGA DEL VIENTO
Flecha max. H/300 o 15mm

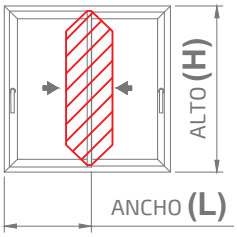

- 1- 400 Pa -93 Km/h
- 2- 800 Pa -131 Km/h
- 3- 1200 Pa -161 Km/h
- 4 -1600 Pa -186 Km/h
- 5- 2000 Pa -208 Km/h

NUDO CENTRAL CON HOJA
MINIMALISTA (En línea)
Ref.: **21272 + 21272**

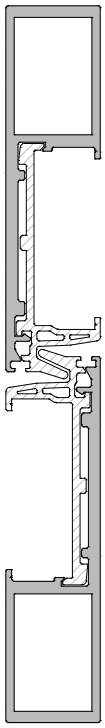

El PESO MÁXIMO permitido para cada hoja no podrá nunca exceder de 200 Kg (x hoja)

NO PUEDE REALIZARSE RELACIÓN ANCHO x ALTO

Sin calificar en CLASE C
(fuera de medida ensayo normativo)

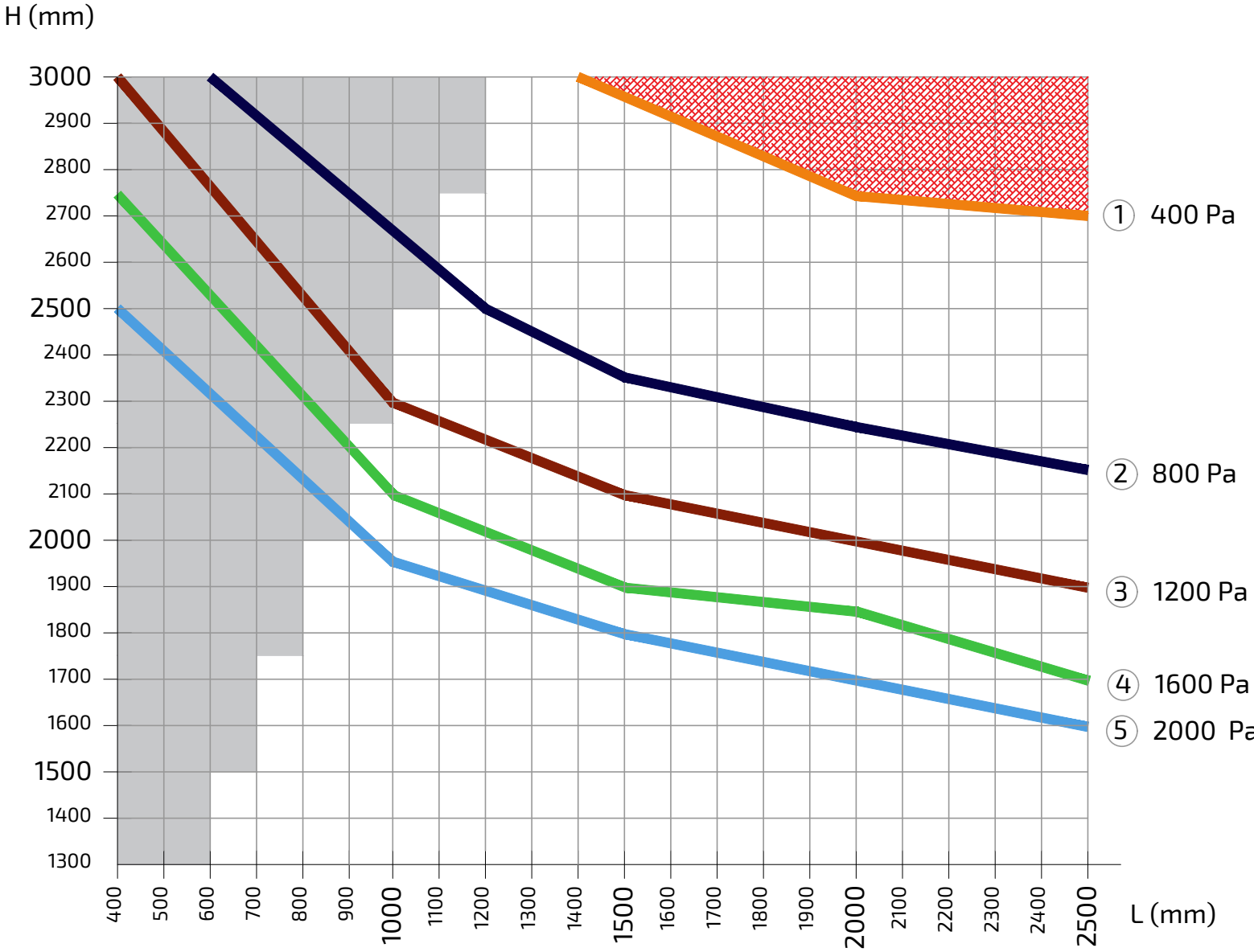

DIMENSIONES MÁXIMAS EN FUNCIONES DEL NUDO CENTRAL
APERTURA ELEVABLE

CARGA DEL VIENTO
Flecha max. H/300 o 15mm

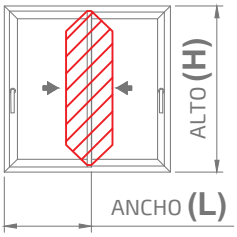

- 1- 400 Pa -93 Km/h
- 2- 800 Pa -131 Km/h
- 3- 1200 Pa -161 Km/h
- 4 -1600 Pa -186 Km/h
- 5- 2000 Pa -208 Km/h

NUDO CENTRAL CON HOJA
(Elevable)
Ref.: **21256H + 21256H**

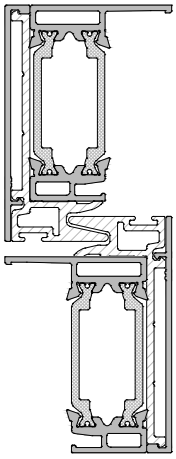

El PESO MÁXIMO permitido para cada hoja no podrá nunca exceder de 200 Kg (x hoja)

NO PUEDE REALIZARSE RELACIÓN ANCHO x ALTO

Sin calificar en CLASE C
(fuera de medida ensayo normativo)

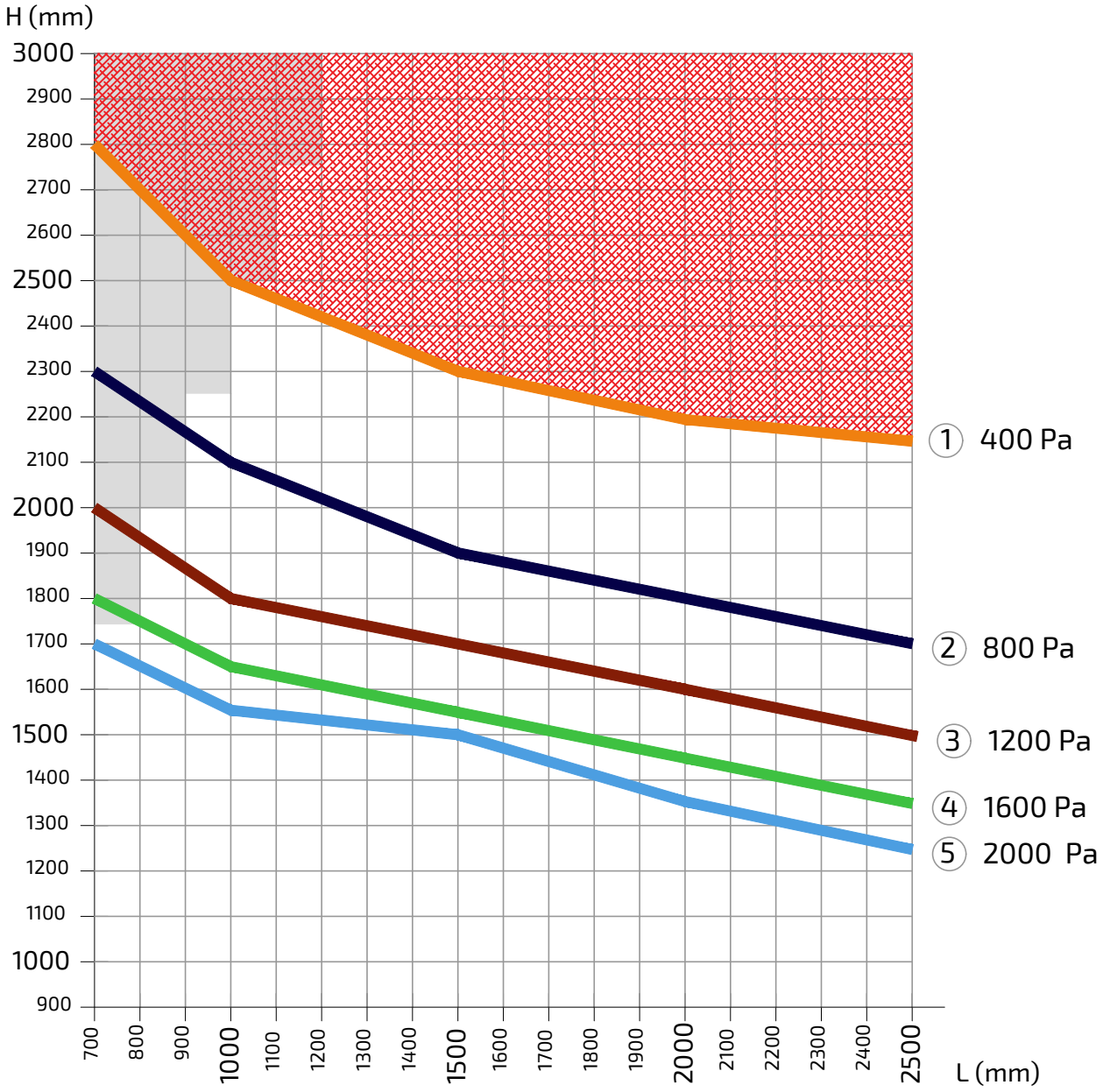

DIMENSIONES MÁXIMAS EN FUNCIONES DEL NUDO CENTRAL
APERTURA ELEVABLE

CARGA DEL VIENTO
Flecha max. H/300 o 15mm

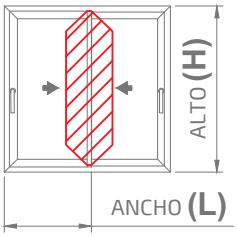

- 1- 400 Pa -93 Km/h
- 2- 800 Pa -131 Km/h
- 3- 1200 Pa -161 Km/h
- 4 -1600 Pa -186 Km/h
- 5- 2000 Pa -208 Km/h

NUDO CENTRAL CON HOJA
(Elevable)
Ref.: **21256H + 21256H**
con refuerzo interior
783+784

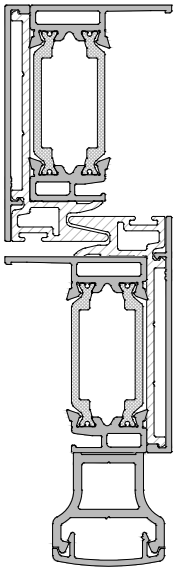

El PESO MÁXIMO permitido para cada hoja no podrá nunca exceder de 200 Kg (x hoja)

NO PUEDE REALIZARSE RELACIÓN ANCHO x ALTO
Sin calificar en CLASE C
(fuera de medida ensayo normativo)

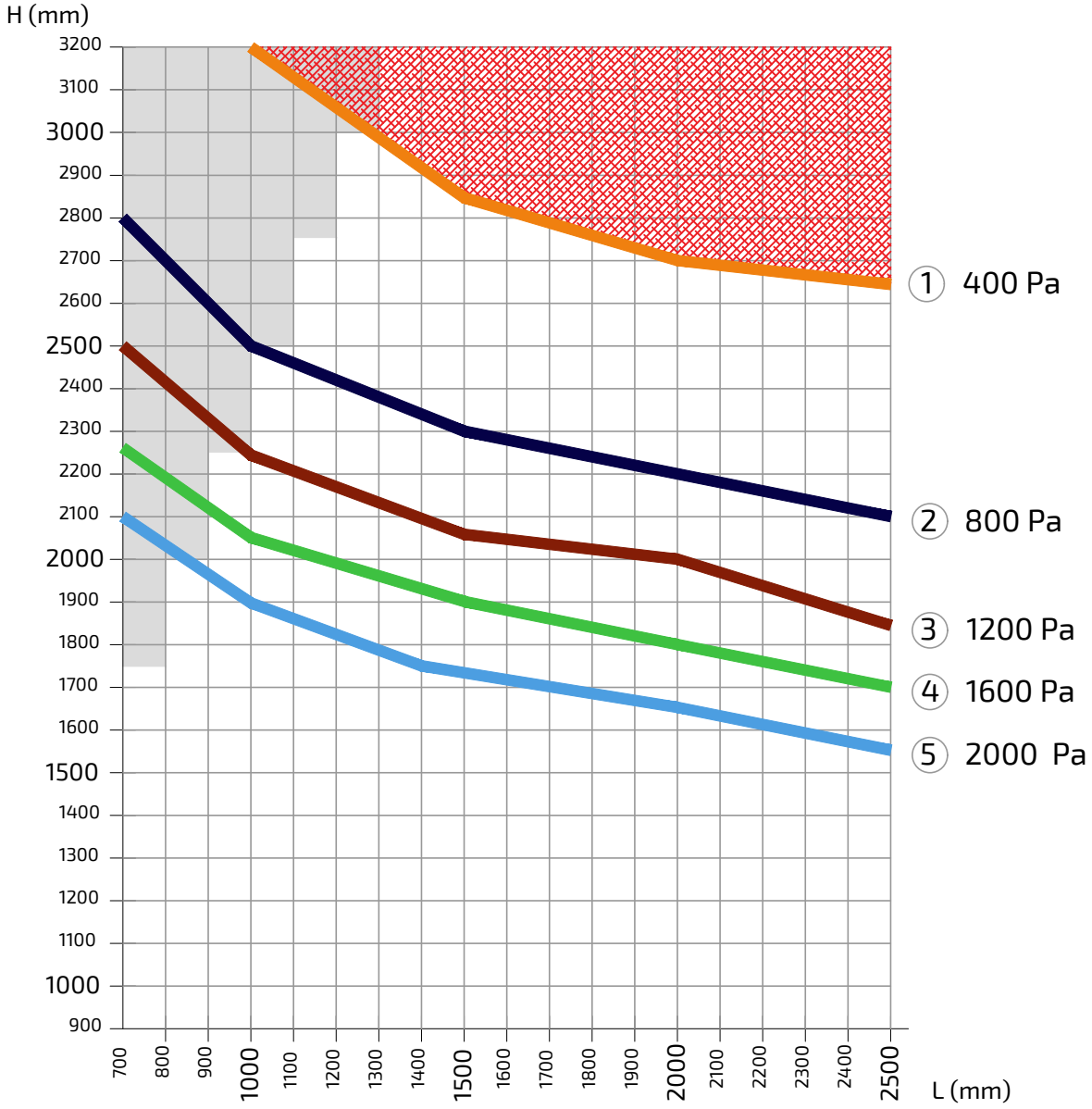

DIMENSIONES MÁXIMAS EN FUNCIONES DEL NUDO CENTRAL
APERTURA ELEVABLE

CARGA DEL VIENTO
Flecha max. H/300 o 15mm

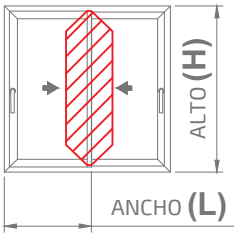

- 1- 400 Pa -93 Km/h
- 2- 800 Pa -131 Km/h
- 3- 1200 Pa -161 Km/h
- 4 -1600 Pa -186 Km/h
- 5- 2000 Pa -208 Km/h

NUDO CENTRAL CON HOJA
(Elevable)
Ref.: **21256H + 21256H con refuerzo interior y exterior 783+784**

Ix = 102.906 cm^4

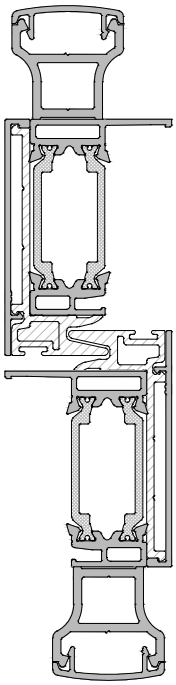

El PESO MÁXIMO permitido para cada hoja no podrá nunca exceder de 200 Kg (x hoja)

NO PUEDE REALIZARSE RELACIÓN ANCHO x ALTO
Sin calificar en CLASE C
(fuera de medida ensayo normativo)

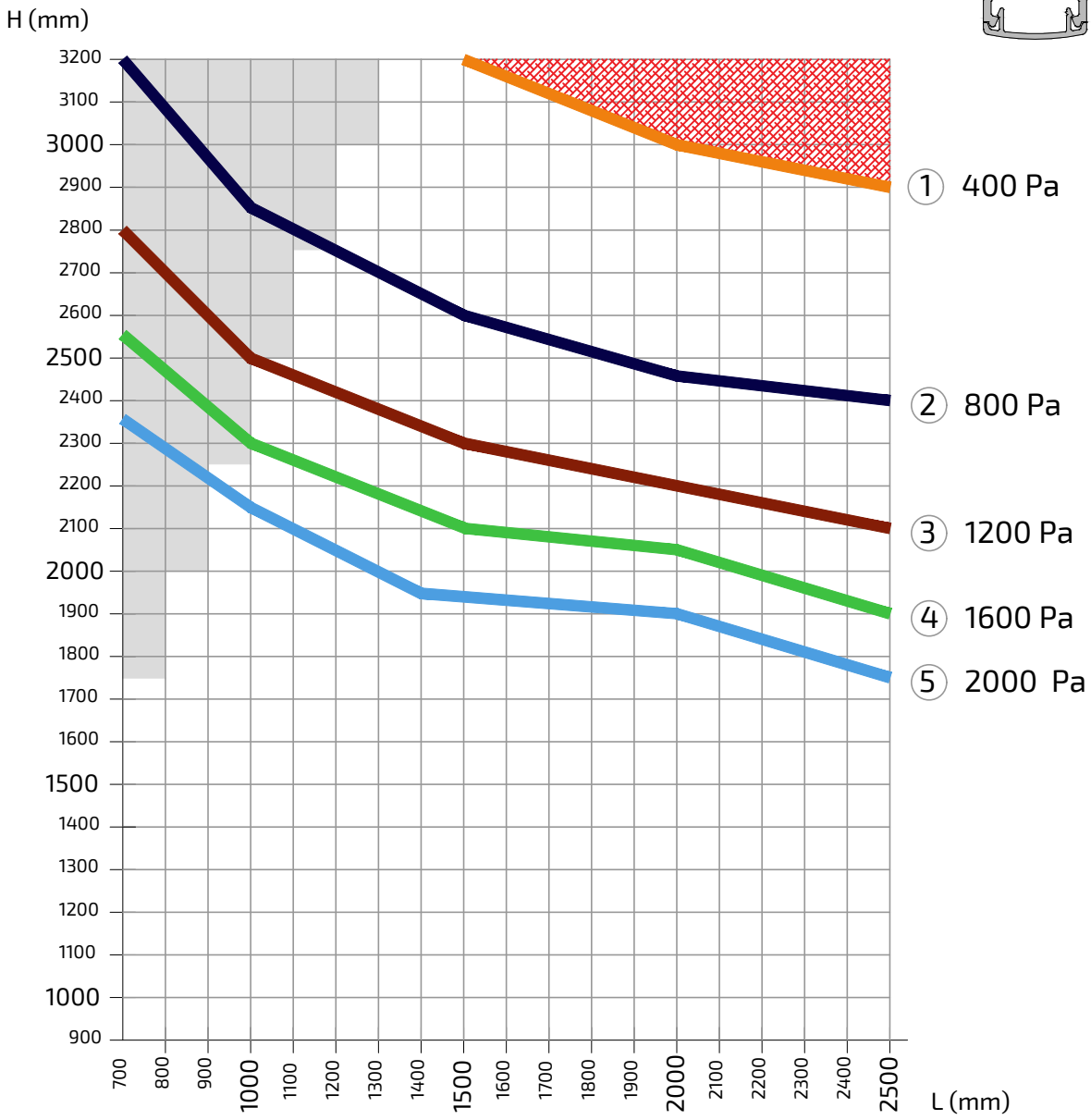

DIMENSIONES MÁXIMAS EN FUNCIONES DEL NUDO CENTRAL
APERTURA ELEVABLE

CARGA DEL VIENTO
Flecha max. H/300 o 15mm

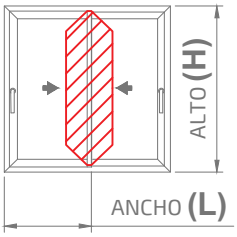

- 1- 400 Pa -93 Km/h
- 2- 800 Pa -131 Km/h
- 3- 1200 Pa -161 Km/h
- 4 -1600 Pa -186 Km/h
- 5- 2000 Pa -208 Km/h

NUDO CENTRAL CON HOJA
(Elevable)
Ref.: **21256H + 21274H**

Ix = 96.239 cm^4

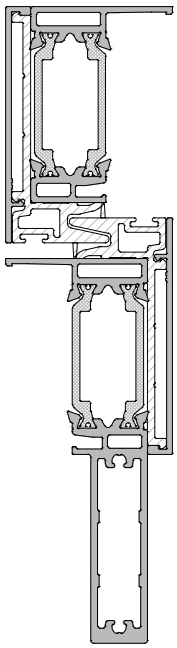

El PESO MÁXIMO permitido para cada hoja no podrá nunca exceder de 200 Kg (x hoja)

NO PUEDE REALIZARSE RELACIÓN ANCHO x ALTO
Sin calificar en CLASE C
(fuera de medida ensayo normativo)

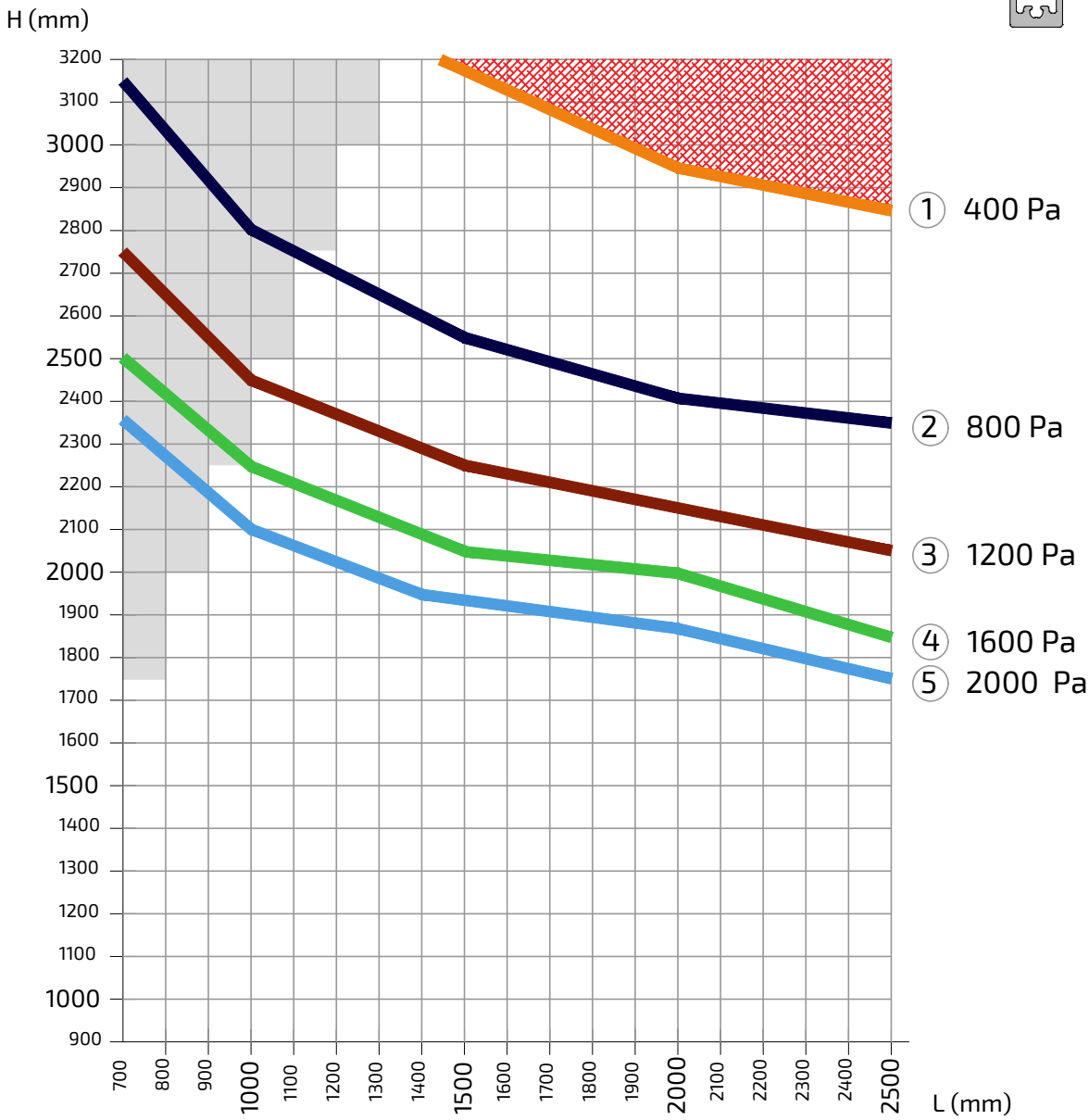

DIMENSIONES MÁXIMAS EN FUNCIONES DEL NUDO CENTRAL
APERTURA ELEVABLE

CARGA DEL VIENTO
Flecha max. H/300 o 15mm

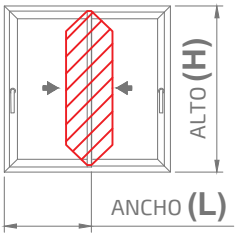

- 1- 400 Pa -93 Km/h
- 2- 800 Pa -131 Km/h
- 3- 1200 Pa -161 Km/h
- 4 -1600 Pa -186 Km/h
- 5- 2000 Pa -208 Km/h

NUDO CENTRAL CON HOJA
(Elevable)
Ref.: **21256H + 21274H con refuerzo exterior 783+784**

Ix = 129.6 cm^4

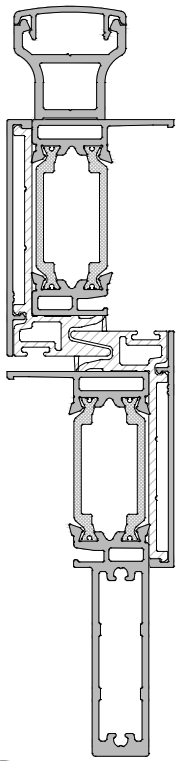

El PESO MÁXIMO permitido para cada hoja no podrá nunca exceder de 200 Kg (x hoja)

NO PUEDE REALIZARSE RELACIÓN ANCHO x ALTO
Sin calificar en CLASE C
(fuera de medida ensayo normativo)

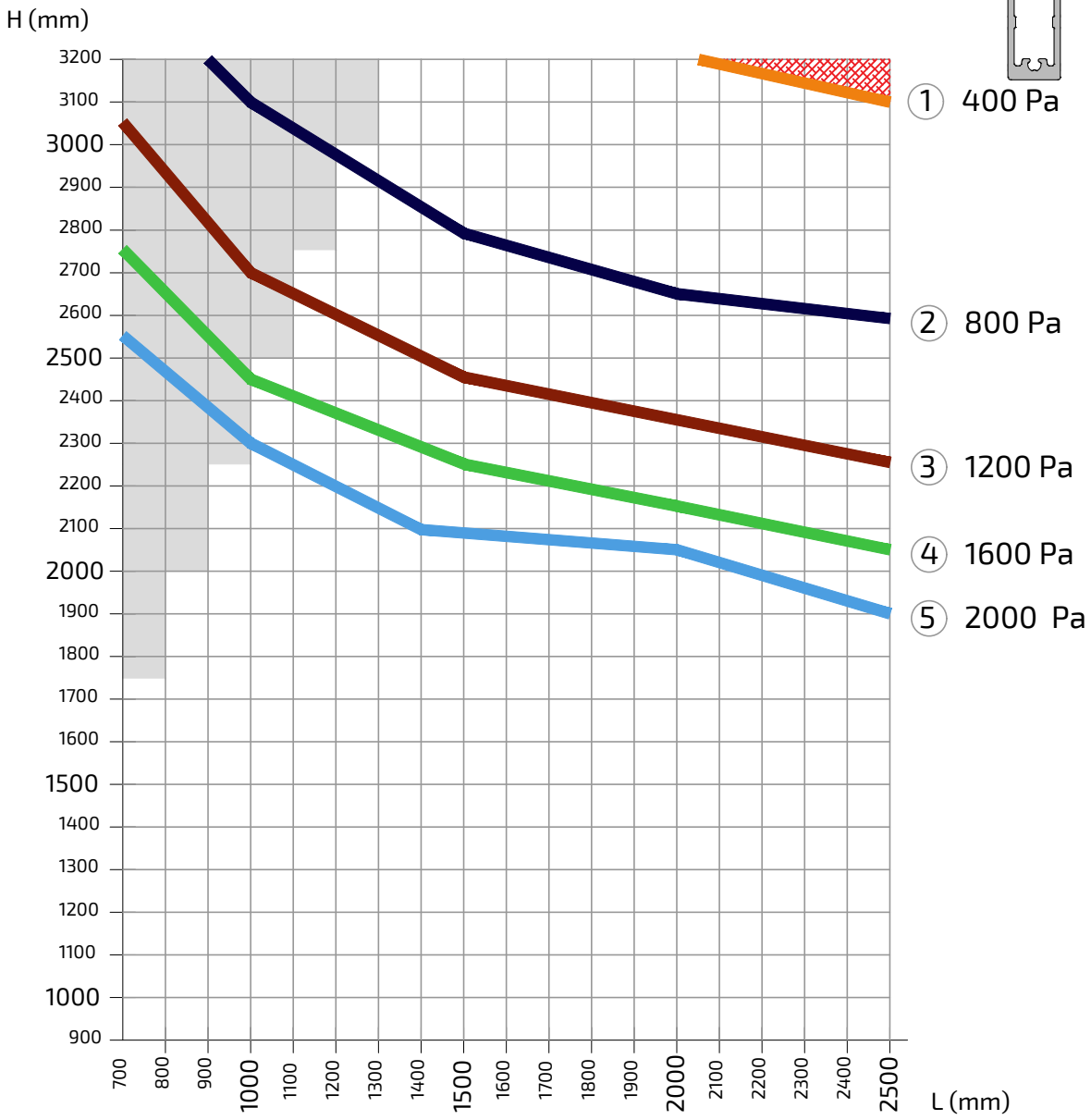

- **CERCOS** Sistema **EN LÍNEA y ELEVABLE**

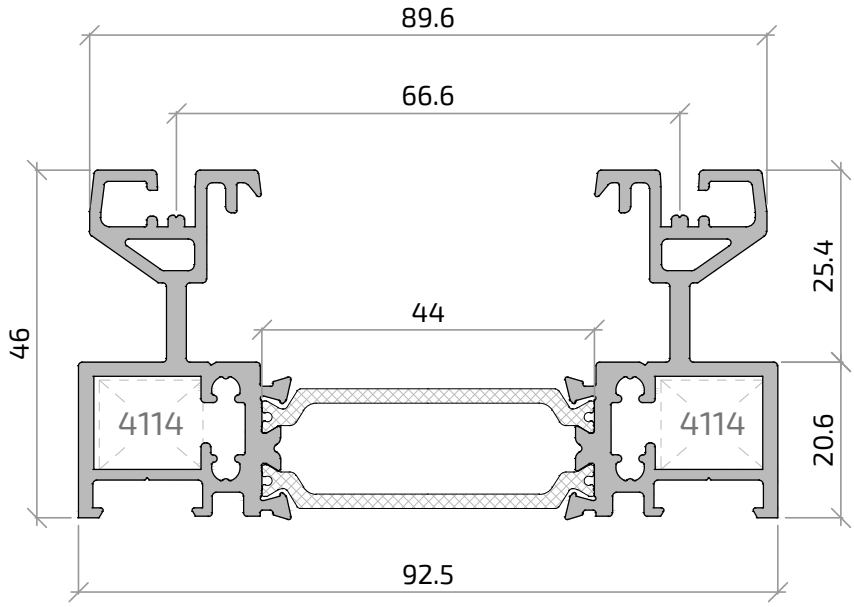

21250P	
Descripción	Cerco Perimetral 92
Área (mm²)	700.029
Peso (kg/m)	1.890
Ix (cm^4)	- cm^4
Iy (cm^4)	- cm^4

21250P
Cerco perimetral 92 Matra NG

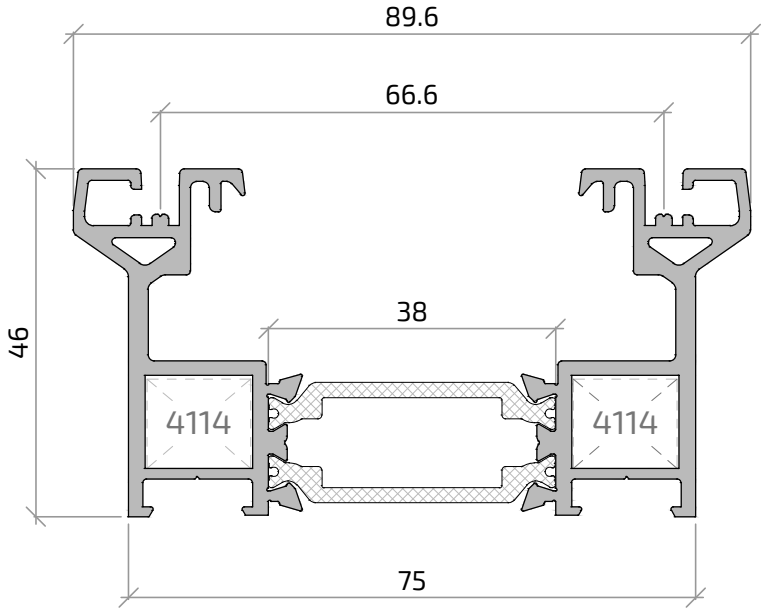

21427H	
Descripción	Cerco Perimetral 75
Área (mm²)	625.907
Peso (kg/m)	1.690
Ix (cm^4)	16.350 cm^4
Iy (cm^4)	64.730 cm^4

21427H
Cerco perimetral 75 Matra NG

- **CERCOS** Sistema **EN LÍNEA y ELEVABLE**

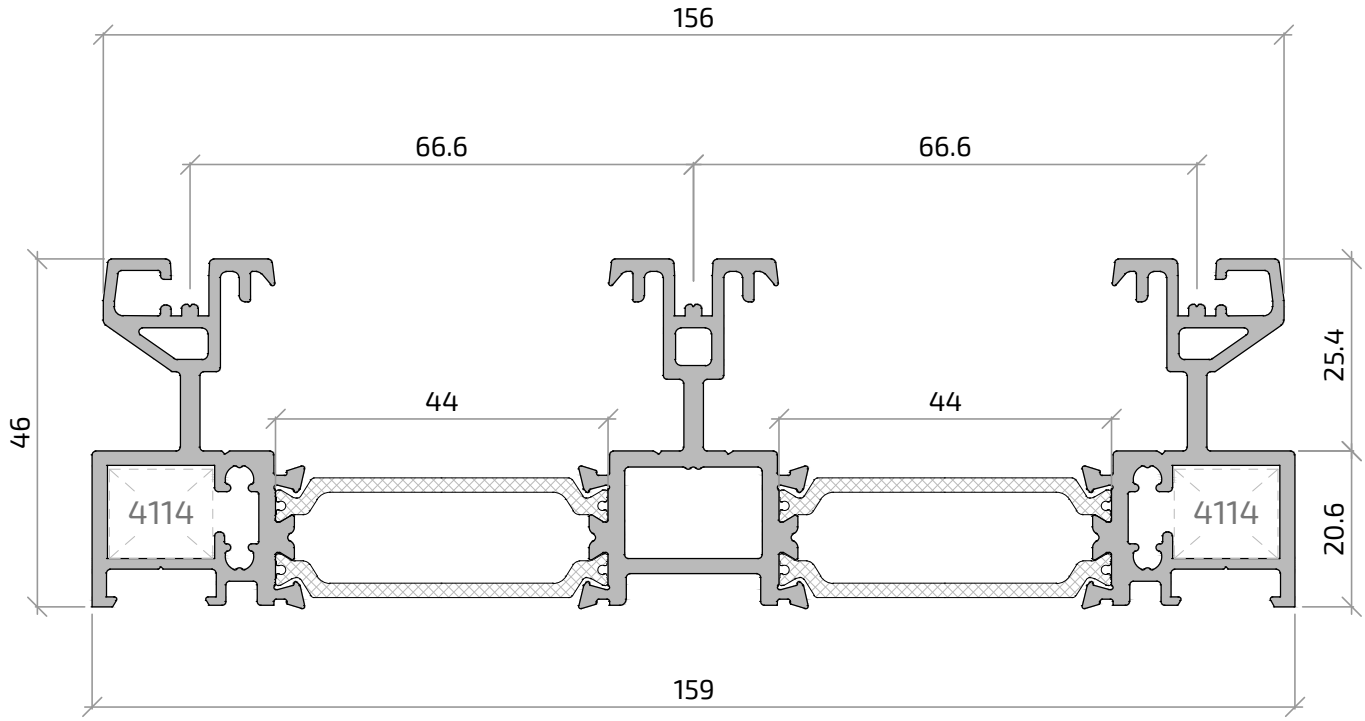

21327P
Cerco 3 carriles Matra NG

21327P	
Descripción	Cerco 3 carriles
Área (mm^2)	1051.91
Peso (kg/m)	2.840
Ix (cm^4)	27.411 cm^4
Iy (cm^4)	360.955 cm^4

- **HOJAS** Sistema **EN LÍNEA**

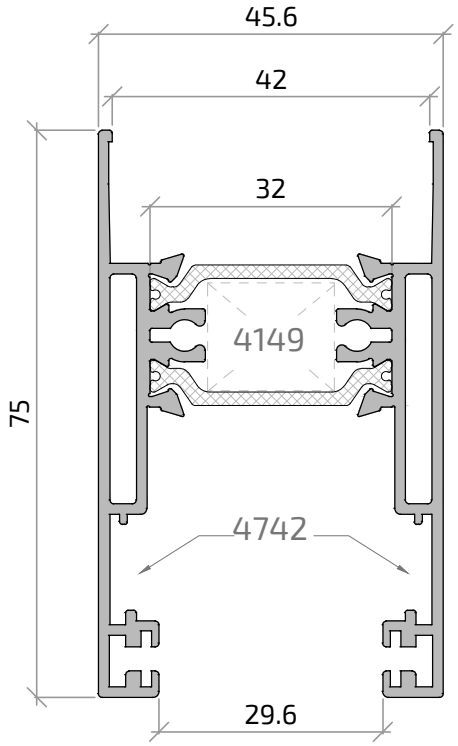

21254H	
Descripción	Hoja perimetral en línea
Área (mm^2)	516.055
Peso (kg/m)	1.393
Ix (cm^4)	22.324 cm^4
Iy (cm^4)	20.126 cm^4

21254H
Hoja perimetral en línea Matra NG

- **HOJAS** Sistema **EN LÍNEA**

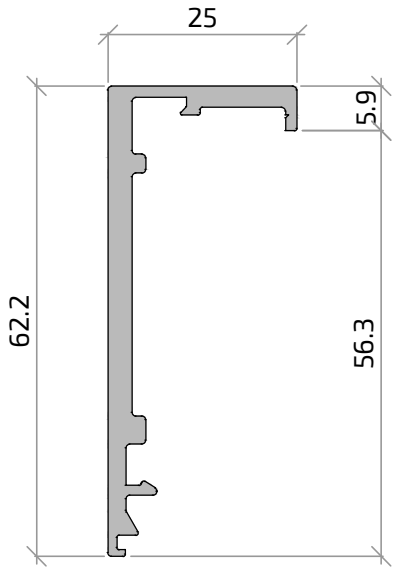

21255	
Descripción	Hoja central minimalista en línea
Área (mm²)	263.819
Peso (kg/m)	0.712
Ix (cm^4)	10.115 cm^4
Iy (cm^4)	1.159 cm^4

21255
Hoja central minimalista en línea Matra NG

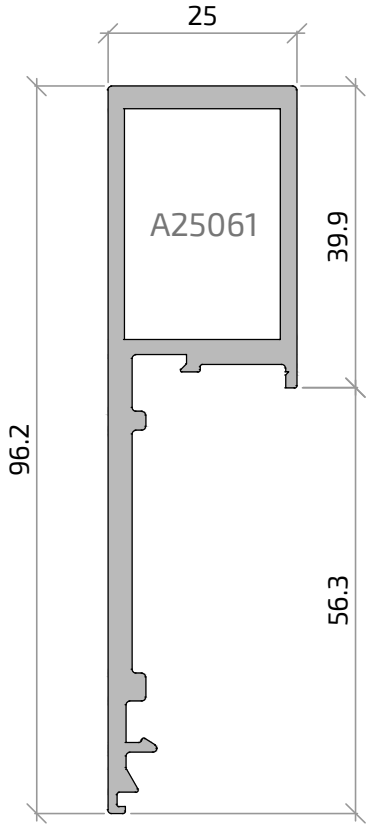

21272	
Descripción	Hoja central minimalista reforzada en línea
Área (mm²)	484.99
Peso (kg/m)	1.309
Ix (cm^4)	36.858 cm^4
Iy (cm^4)	4.06 cm^4

21272
Hoja central minimalista reforzada en línea Matra NG

- **HOJAS** Sistema **ELEVABLE**

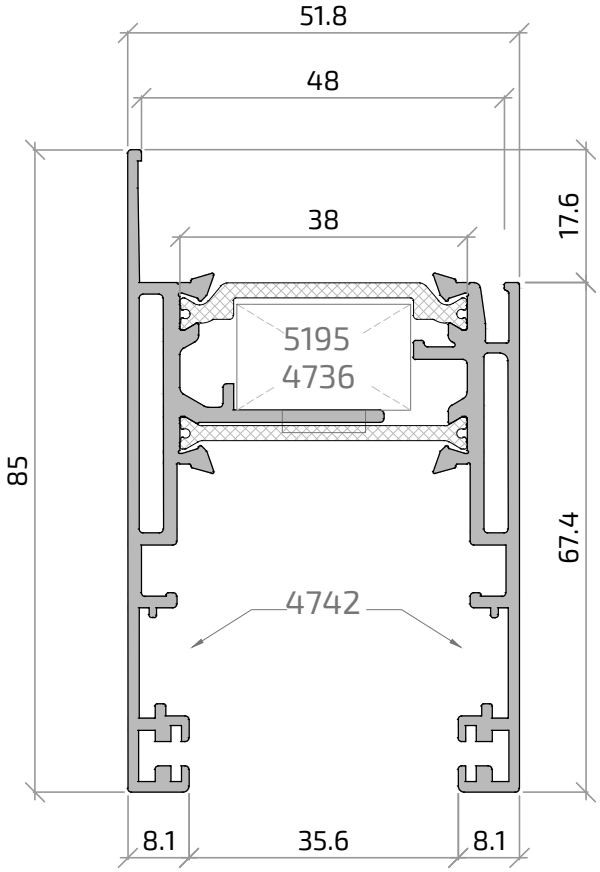

21245H	
Descripción	Hoja perimetral elevable
Área (mm²)	602
Peso (kg/m)	1.626
Ix (cm^4)	31.81 cm^4
Iy (cm^4)	30.121 cm^4

21245H
Hoja perimetral elevable

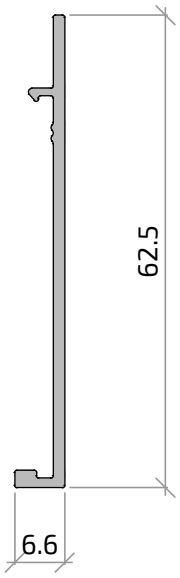

21273	
Descripción	Tapeta hoja central minimalista reforzada elevable
Área (mm²)	107.42
Peso (kg/m)	0.29
Ix (cm^4)	4.057 cm^4
Iy (cm^4)	0.017 cm^4

21273
Tapeta central minimalista elevable

- **HOJAS** Sistema **ELEVABLE**

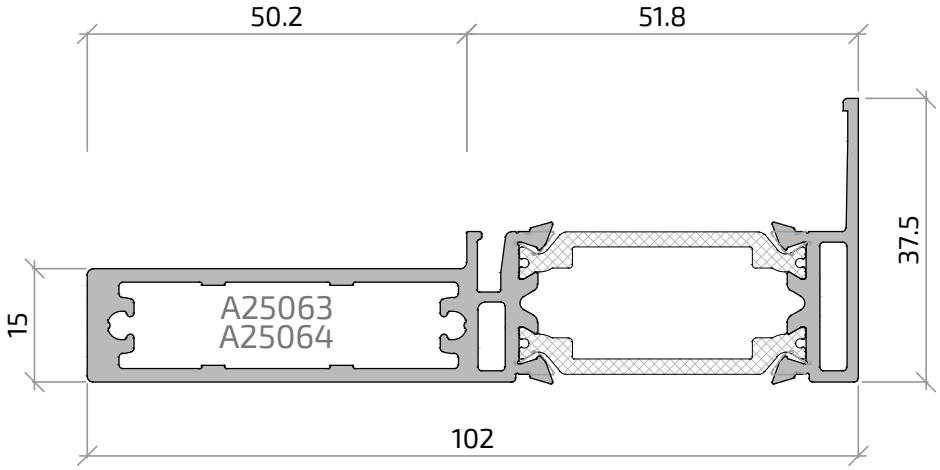

21274H
Hoja central reforzada elevable interior

21274H	
Descripción	Hoja central reforzada elevable
Área (mm²)	470.79
Peso (kg/m)	1.272
Ix (cm^4)	4.064 cm^4
Iy (cm^4)	70.536 cm^4

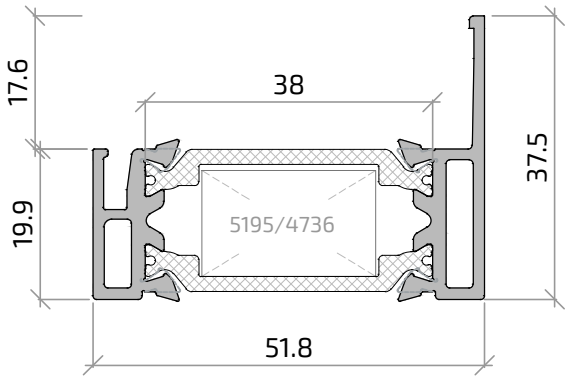

21256H
Hoja central minimalista elevable

21256H	
Descripción	Hoja central minimalista elevable
Área (mm²)	243.2
Peso (kg/m)	0.657
Ix (cm^4)	2.952 cm^4
Iy (cm^4)	13.865 cm^4

- COMPLEMENTARIOS

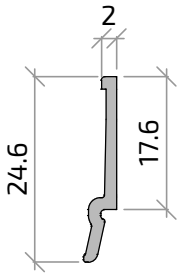

21247	
Descripción	Junquillo 2 x 17.5 mm
Área (mm²)	41.723
Peso (kg/m)	0.113
lx (cm^4)	0.203 cm^4
ly (cm^4)	0.005 cm^4

21247
Junquillo 2 x 17.5 mm

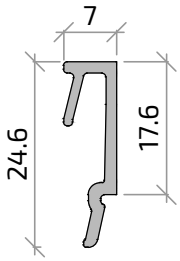

21248	
Descripción	Junquillo 7 x 17.5 mm
Área (mm²)	57.77
Peso (kg/m)	0.156
lx (cm^4)	0.324 cm^4
ly (cm^4)	0.024 cm^4

21248
Junquillo 7 x 17.5 mm

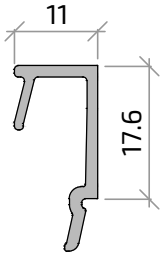

21249	
Descripción	Junquillo 11 x 17.5 mm
Área (mm²)	63.77
Peso (kg/m)	0.172
lx (cm^4)	0.37 cm^4
ly (cm^4)	0.078 cm^4

21249
Junquillo 11 x 17.5 mm

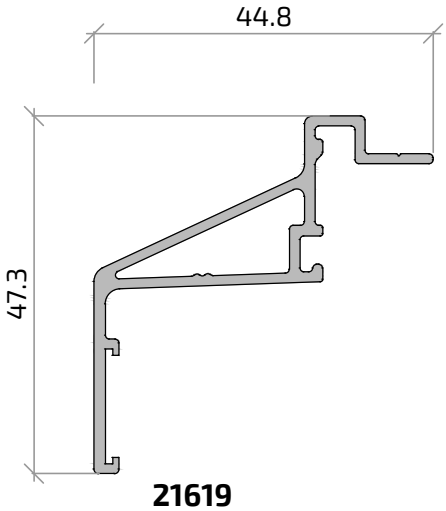

21619	
Descripción	Junquillo cerco 75 mm
Área (mm²)	187.837
Peso (kg/m)	0.507
lx (cm^4)	2.570 cm^4
ly (cm^4)	3.259 cm^4

21619
Vierteaguas cerco 75 mm

- COMPLEMENTARIOS

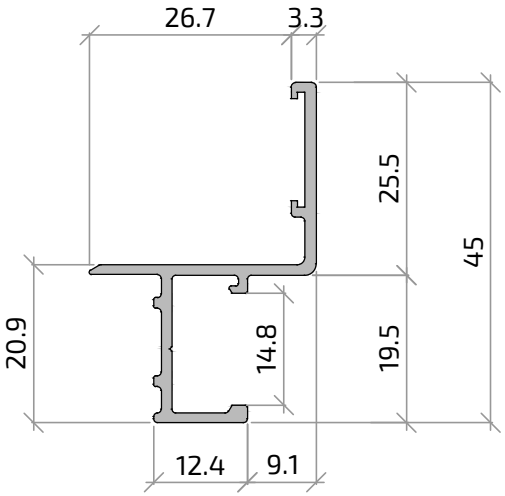

21251	
Descripción	Vierteaguas/Condensación
Área (mm²)	133.482
Peso (kg/m)	0.360
lx (cm^4)	1.983 cm^4
ly (cm^4)	1.037 cm^4

21251
Vierteaguas/Condensación

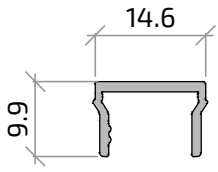

21209	
Descripción	Tapa clip
Área (mm²)	39.91
Peso (kg/m)	0.108
lx (cm^4)	0.037 cm^4
ly (cm^4)	0.115 cm^4

21209
Tapa clip

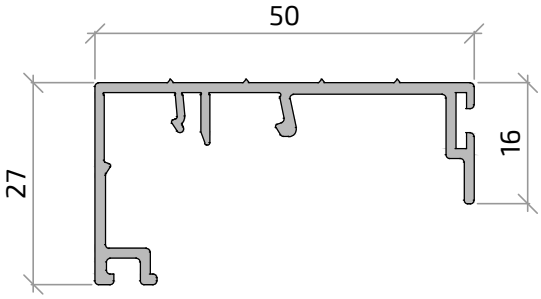

21270	
Descripción	Tapeta lateral en línea
Área (mm²)	169.01
Peso (kg/m)	0.456
lx (cm^4)	1.145 cm^4
ly (cm^4)	5.514 cm^4

21270
Tapeta lateral en línea

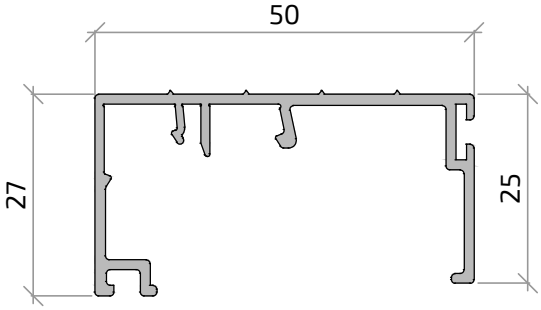

21271	
Descripción	Tapeta lateral en elevable
Área (mm²)	183.08
Peso (kg/m)	0.494
lx (cm^4)	1.409 cm^4
ly (cm^4)	6.523 cm^4

21271
Tapeta lateral en elevable

- COMPLEMENTARIOS

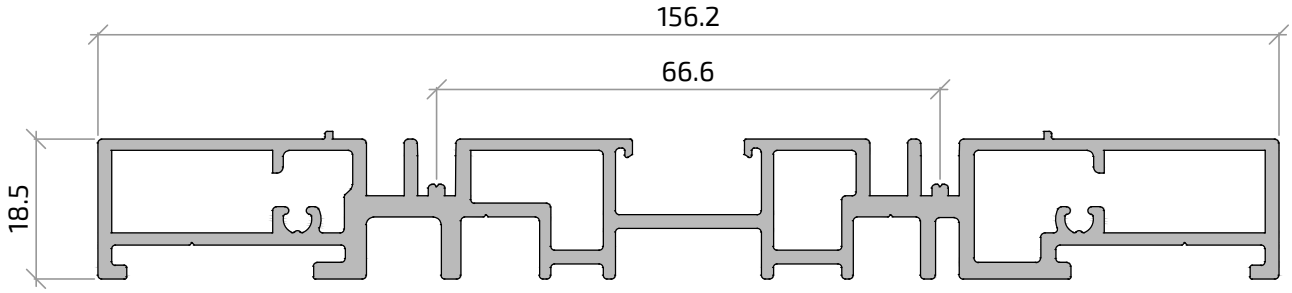

21253
Cerco inferior empotrado

21253	
Descripción	Cerco inferior empotrado
Área (mm²)	833.453
Peso (kg/m)	2.250
Ix (cm^4)	2.76 cm^4
Iy (cm^4)	172.76 cm^4

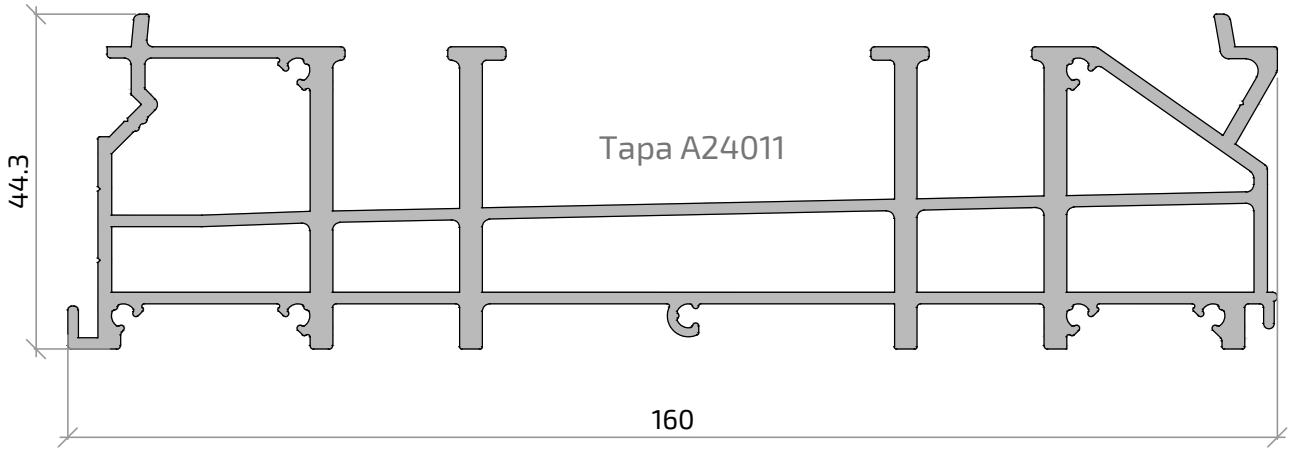

20994
Premarco desagüe 160

20994	
Descripción	Premarco desagüe 160
Área (mm²)	1257.37
Peso (kg/m)	3.394
Ix (cm^4)	18.307 cm^4
Iy (cm^4)	323.41 cm^4

- COMPLEMENTARIOS

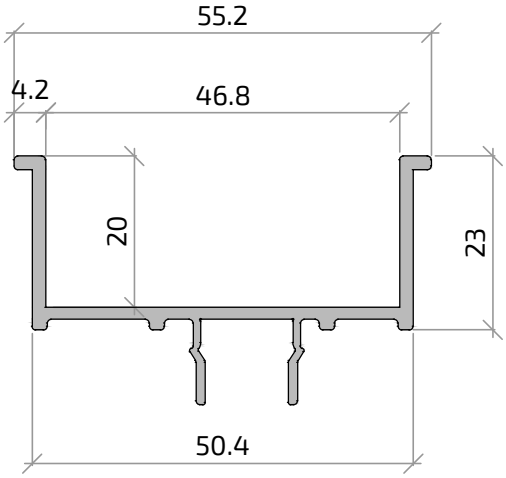

21277	
Descripción	Tapeta central cerco inf. empotrado
Área (mm²)	196.79
Peso (kg/m)	0.534
lx (cm^4)	1.26 cm^4
ly (cm^4)	7.06 cm^4

21277
Tapeta central cerco inf. empotrado

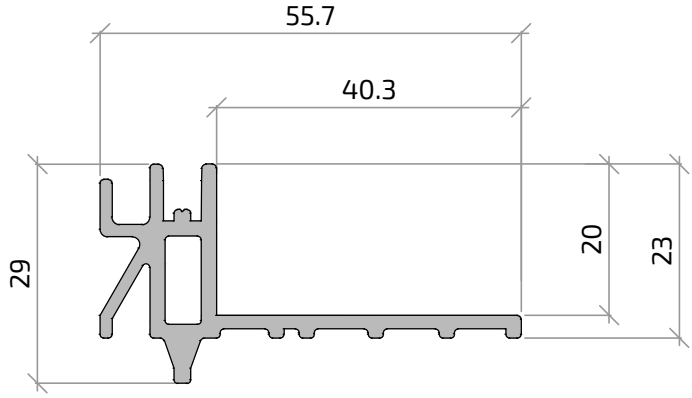

21276	
Descripción	Tapeta exterior cerco inf. empotrado
Área (mm²)	259.8
Peso (kg/m)	0.701
lx (cm^4)	1.279 cm^4
ly (cm^4)	5.63 cm^4

21276
Tapeta exterior cerco inf. empotrado

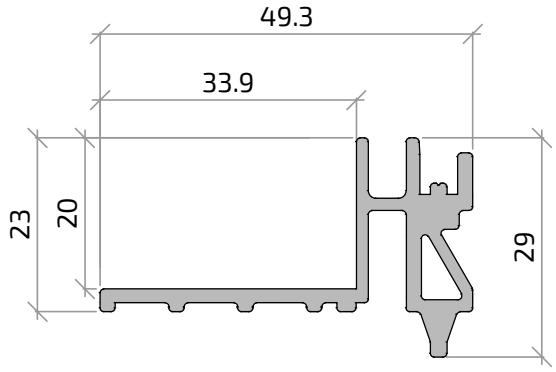

21275	
Descripción	Tapeta interior cerco inf. empotrado
Área (mm²)	248.66
Peso (kg/m)	0.671
lx (cm^4)	1.24 cm^4
ly (cm^4)	4.35 cm^4

21275
Tapeta interior cerco inf. empotrado

El primer paso a realizar consistirá en cortar los perfiles necesarios para fabricar las ventanas partiendo de las medidas tomadas en obra.

Empezamos por los perfiles que conforman los marcos, hojas y resto de perfiles complementarios propios del sistema.

Los distintos tipos de perfiles son suministrados en barras de medida estándar a 6,4 m, si bien pueden suministrarse algunas referencias en medidas de extrusión especial (consultar al departamento comercial).

Para calcular las medidas y ángulos de corte de cada perfil, se deberán tener en cuenta las siguientes órdenes de fabricación dependiendo de las distintas tipologías de carpintería a fabricar:

Una vez seleccionada la tipología a fabricar

1) Cortar los perfiles en la máquina destinada para tal efecto
2) Tratar de optimizar al máximo las barras
3) Se recomienda identificar los perfiles cortados al menos con una referencia que los identifique, ejemplo: (referencia de la obra, vista y perfil vertical u horizontal)
4) Almacenar de manera ordenada en los carros, de forma que los perfiles queden perfectamente identificados

3. Listas de corte MATRA NG

3.1/ APERTURA CORREDERA EN LÍNEA

En el esquema constructivo que se muestra a continuación se ilustran las tres posibles configuraciones de fabricación de las hojas correderas.

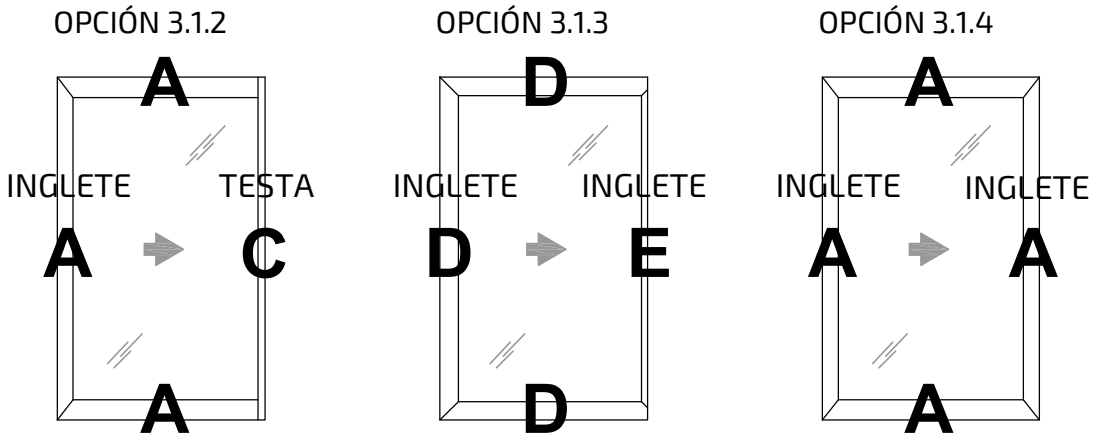

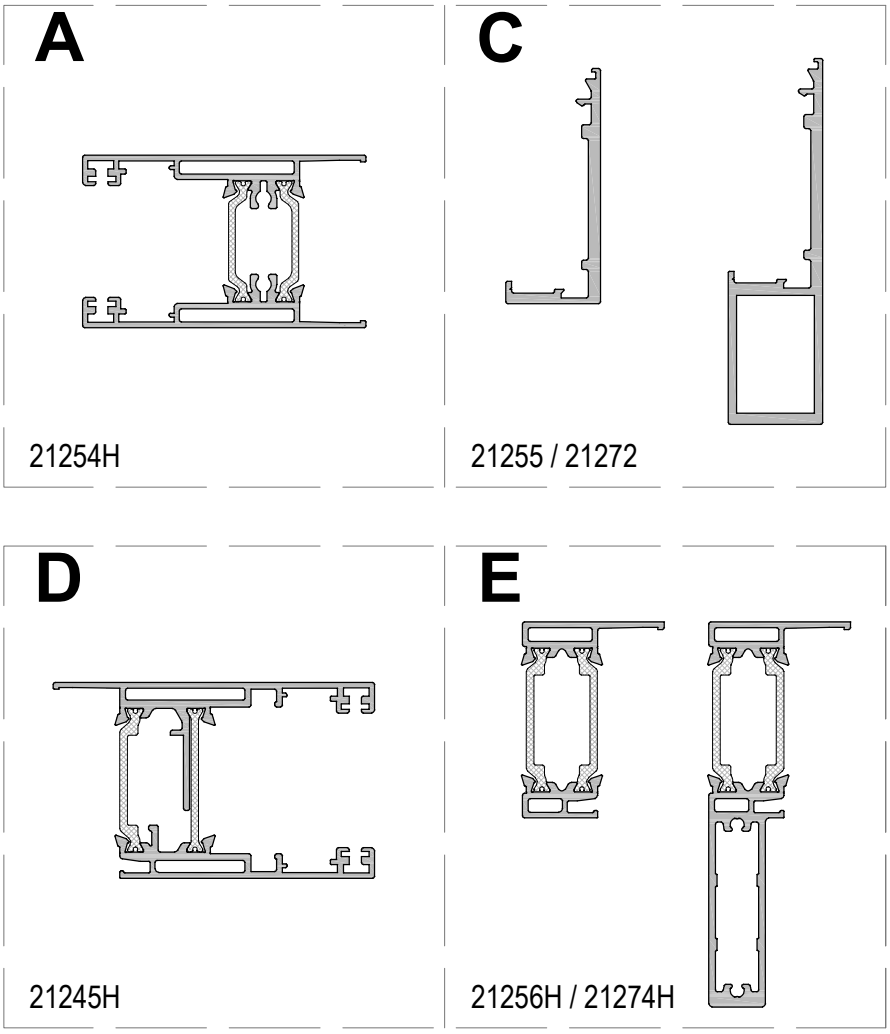

3.1.2 Listas de corte MATRA NG en LÍNEA: HOJA MINIMALISTA + HOJA 21254H

CONFIGURACIÓN DE HOJA: CORTE A INGLETE 2 LADOS Y RECTO 2 LADOS

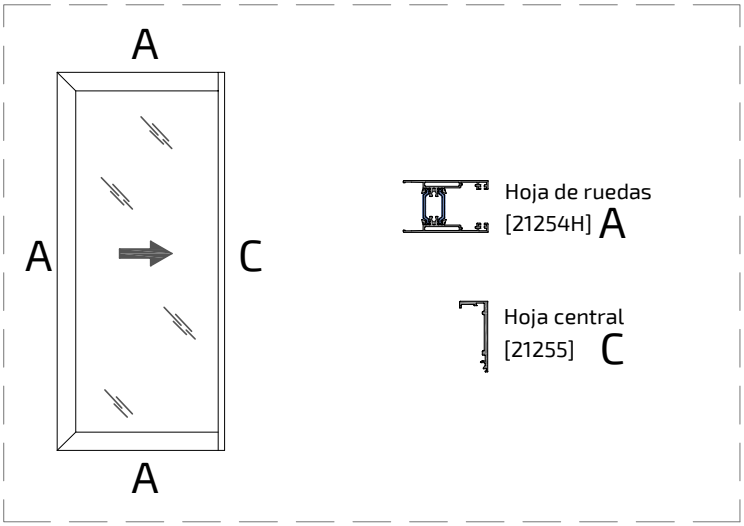

OPCIONES CERCOS 2C

21427H
Cerco Perimetral 75 MATRA NG

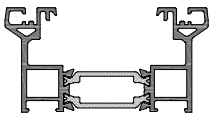

21250P
Cerco Perimetral 92 MATRA NG

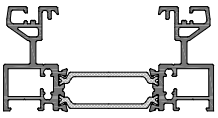

OPCIONES CRUCE DE HOJAS

21255
Hoja central Minimal.

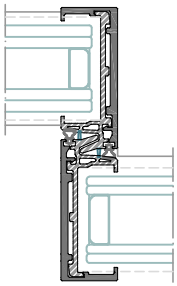

21272
Hoja central Minimal. Reforzada

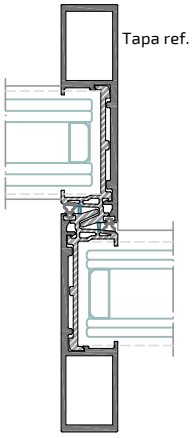

ACOPLES OPCIONALES EN CERCOS

DISEÑO	REF	DENOMINACIÓN	POSICIÓN	Nº	TIPO Y MEDIDA DE CORTE
	21251	Vierteaguas 90	Horiz.	1 o 2*	L - 4
	21209	Tapa Clip 14,5	Horiz.	1 o 2*	L - 4
	21270	Tapeta Lateral cerco En Línea	Vert.	2	H - 65

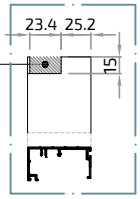

* 21251+21209 Solución de vierteaguas sup. exterior y para condensación inf. interior

SECCION MATRA NG

Ventana 2 Hojas **En Línea**

3.1.2. Corte a Inglete 2 lados y Recto 2 lados

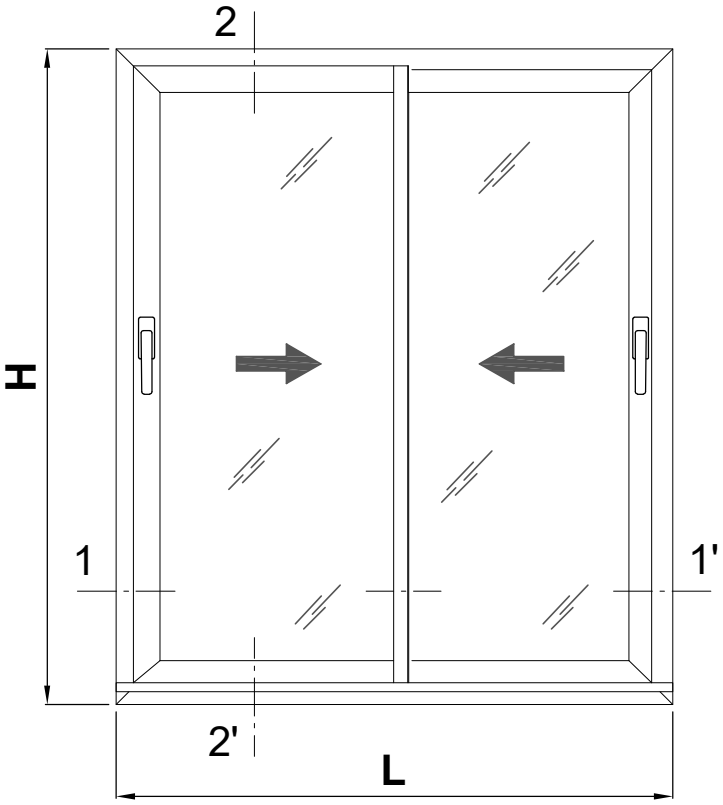

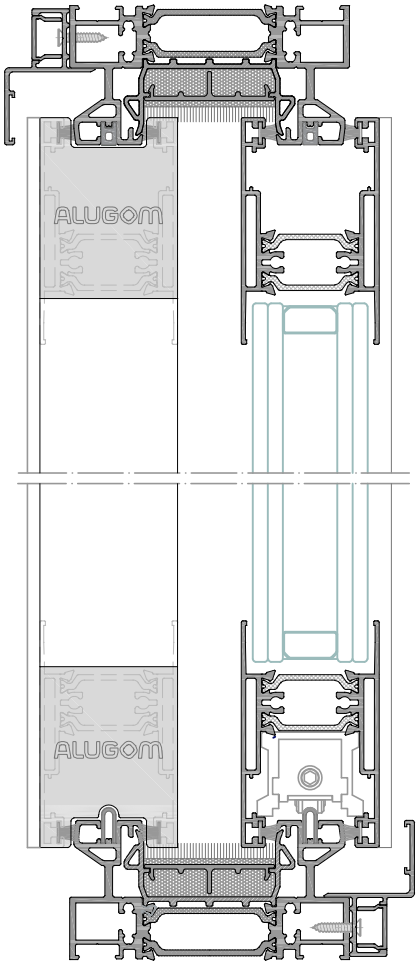

Sección 2-2'

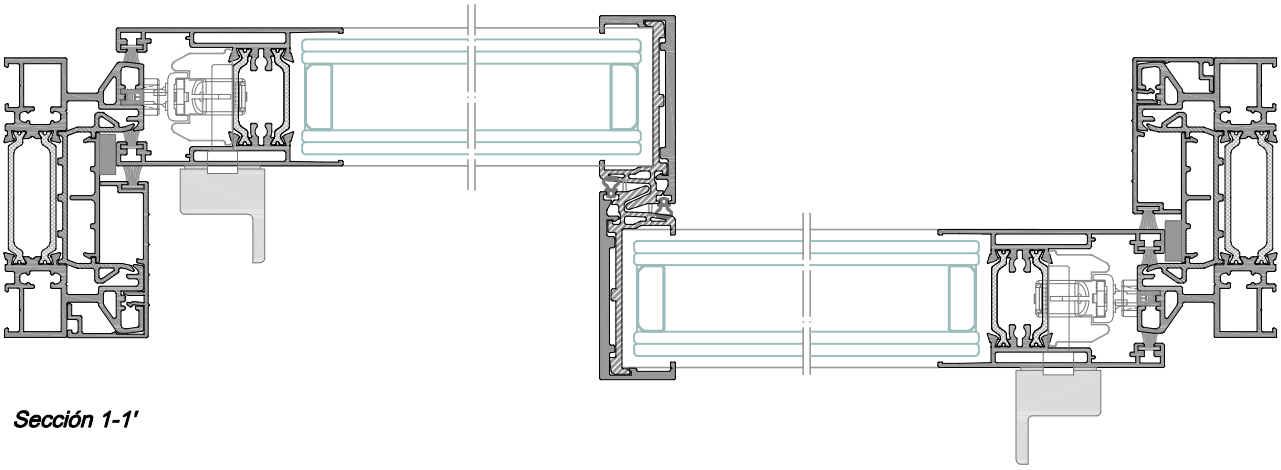

Sección 1-1'

LISTA DE CORTE MATRA NG

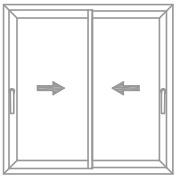

Ventana 2 Hojas **En Línea**

3.1.2. Corte a Inglete 2 lados y Recto 2 lados

Perfiles

diseño	referencia	denominación	posición	nº piezas	tipo y medida de corte
	21250P	Cerco 92 MATRA NG	Horiz.	2	L
			Vert.	2	H
	21254H	Hoja Perim. En Línea MATRA NG	Horiz.	4	L-64/2 | L-64/2
			Vert.	2	H - 74
	21255	Hoja central En Línea MATRA NG	Vert.	2	H - 74
	21270	Tapeta Lateral cerco En Línea	Vert.	2	H - 65
	21251	Vierteaguas 90	Horiz.	2	L - 4
	21209	Tapa Clip 14,5	Horiz.	2	L - 4

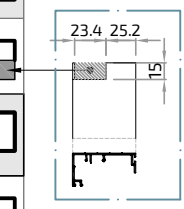

Rígidos y varios

diseño	referencia	denominación	posición	nº piezas	tipo y medida de corte
	A24099	Perfil aislante cerco	Horiz.	4	(L - 145)/2
			Vert.	2	H - 35
	A24101	Tapa perfil aislante cerco	Horiz.	4	(L - 173)/2
			Vert.	2	H - 60
	A24100	Aislante cruce Hoja Minimalista	Vert.	2	H - 74
	A22024	Carril Acero	Horiz.	2	L - 93

Vidrio

Unds.	medida de corte	
2	(L - 199)/2	H - 199

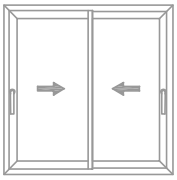

LISTA DE CORTE MATRA NG

Ventana 2 Hojas **En Línea**

3.1.2. Corte a Inglete 2 lados y Recto 2 lados

Accesorios

Referencia	Denominación	Nº piezas	Diseño
4114	ESCUADRA CERCO	8 Unds.	
4742	ESCUADRA ALINEAMIENTO HOJA	8 Unds.	
4149	ESCUADRA HOJA	4 Unds.	
A24098	JUNTA CARRIL	2 L + 2 H	
A25060	TAPA VIERTEAGUAS 90º	2 Juegos	
A25075	CORTAVIENTOS EN LÍNEA	1 Juego	
A25061	EMBELLECEDOR CRUCE -En Línea-.	2 Juegos	
A25065	ANTIBALANCEO LATERAL	2 Unds.	
A25057	ANTIBALANCEO SUPERIOR	4 Unds.*	
4179	CEPILLO TRI-FIN 7 x 7	4 L + 6 H	
5529	JUNTA PERIMETRAL ESPUMA BASE 5	2 H	
A25085	ESPUMA EXPANDIDA 15x6 mm.	2 H	
4337	EMBELLECEDOR SALIDA AGUAS	2 Unds.	
A25054	RODAMIENTO En Línea MATRA NG	4 Unds.	
4943	TOPE HOJA	2 Unds.	
A25097D /I o A25098D /I	CIERRE PALANCA VENTANA Dcha + Izda. o CIERRE PALANCA BALCON. Dcha + Izda.	2 Unds.	

referencia	denominación	nº multip.	nº cerraderos	nº calzos
A25089	* CIERRE MULTIPUNTO (Elegir según altura de hoja, ver Montaje de herraje en M. Fabricación) + Cerradero A25096 + Calzo A25095	2 Unds.	2	2
A25090			4	4
A25091			6	6
A25092			8	8
A25093			1 x cierre	1 x cierre

* Mínimo 2 uds por hoja. Incrementar según ancho de hoja, consultar M. Fabricación.
^ Posibilidad de Sistema HQ con termoperfiles, consultar M. Fabricación

SECCION MATRA NG

Ventana 3 Hojas **En Línea**

3.1.2. Corte a Inglete 2 lados y Recto 2 lados

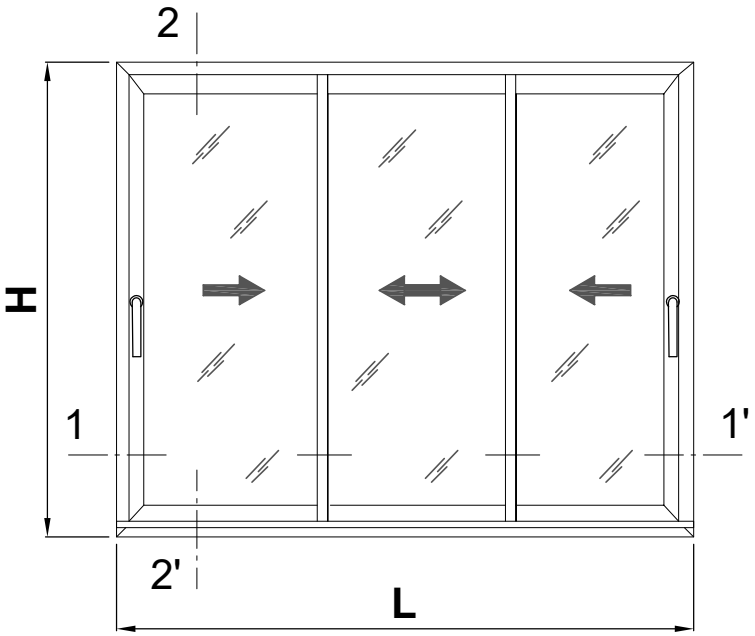

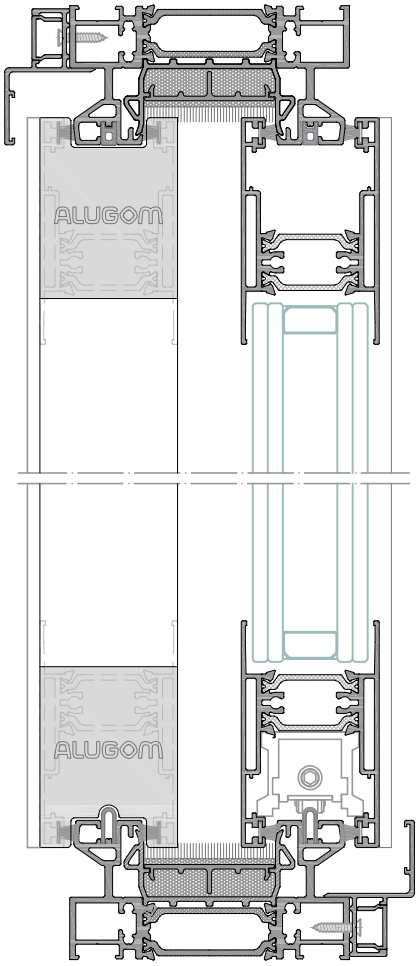

Sección 2-2'

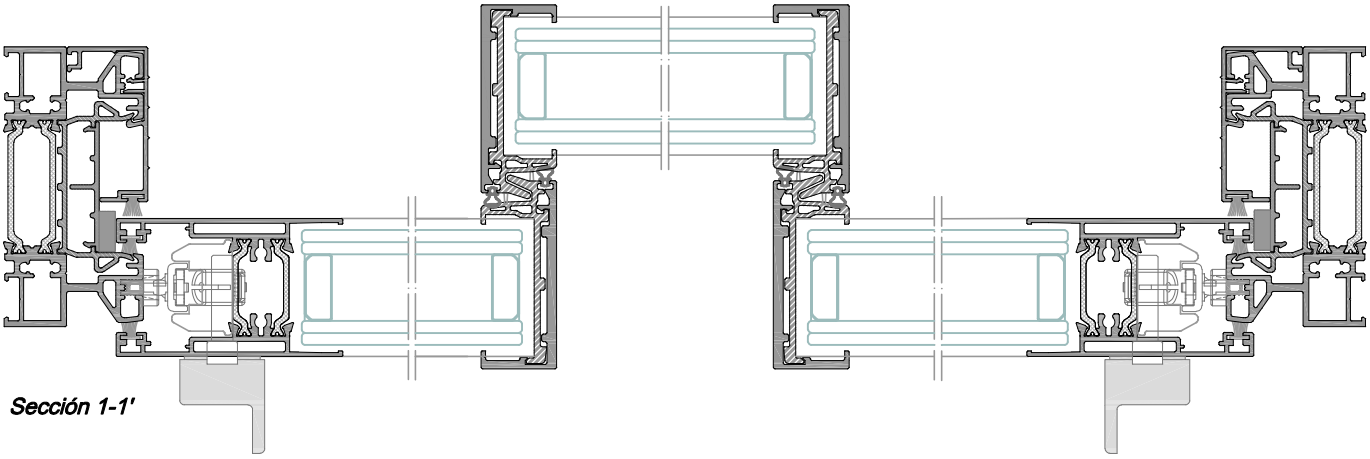

Sección 1-1'

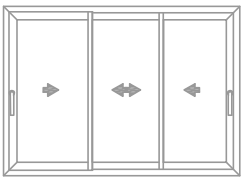

LISTA DE CORTE MATRA NG

Ventana 3 Hojas 2 carriles **En Línea**
3.1.2. Corte a Inglete 2 lados y Recto 2 lados

Perfiles

diseño	referencia	denominación		posición	nº piezas	tipo y medida de corte
	21250P	Cerco 92 MATRA NG		Horiz.	2	L
				Vert.	2	H
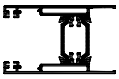	21254H	(*) **Mv**= Medida de vidrio Hoja Perim. En Línea MATRA NG	Hoja Lateral	Horiz.	4	Mv + 67.5 / Mv + 67.5
			Hoja Central	Horiz.	2	Mv + 10
				Vert.	2	H - 74
	21255	Hoja central En Línea MATRA NG		Vert.	4	H - 74
	21270	Tapeta Lateral cerco En Línea		Vert.	2	H - 65
	21251	Vierteaguas 90		Horiz.	2	L - 4
	21209	Tapa Clip 14,5		Horiz.	2	L - 4

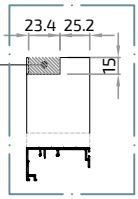

Rígidos y varios

diseño	referencia	denominación	posición	nº piezas	tipo y medida de corte
	A24099	Perfil aislante cerco	Horiz.	2	L - 255 cortes según nº hojas y posición de cortavientos
			Vert.	2	H - 35
	A24101	Tapa perfil aislante cerco	Horiz.	2	L - 283 cortes según nº hojas y posición de cortavientos
			Vert.	2	H - 60
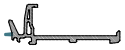	A24100	Aislante cruce Hoja Minimalista	Vert.	4	H - 74
	A22024	Carril Acero	Horiz.	2	L - 93

- **Mv**= Medida de vidrio. Cálculos realizados para conseguir vidrios iguales.

- El valor obtenido de **Mv** lo utilizaremos para calcular medida de hoja 21254H (*) en horizontal.

Vidrio

Unds.	medida de corte	
3	Mv=(L - 199)/3	H - 199

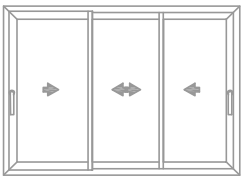

LISTA DE CORTE MATRA NG

Ventana 3 Hojas 2 carriles **En Línea**
3.1.2. Corte a Inglete 2 lados y Recto 2 lados

Accesorios

Referencia	Denominación	Nº piezas	Diseño
4114	ESCUADRA CERCO	8 Unds.	
4742	ESCUADRA ALINEAMIENTO HOJA	8 Unds.	
4149	ESCUADRA HOJA	4 Unds.	
A24098	JUNTA CARRIL	2 L + 2 H	
A25060	TAPA VIERTEAGUAS 90º	2 Juegos	
A25075	CORTAVIENTOS EN LÍNEA	2 Juegos	
A25061	EMBELLECEDOR CRUCE -En Línea-.	4 Juegos	
A25065	ANTIBALANCEO LATERAL	2 Unds.	
A25057	ANTIBALANCEO SUPERIOR	6 Unds.*	
4179	CEPILLO TRI-FIN 7 x 7	4 L + 6 H	
5529	JUNTA PERIMETRAL ESPUMA BASE 5	4 H	
A25085	ESPUMA EXPANDIDA 15x6 mm.	2 H	
4337	EMBELLECEDOR SALIDA AGUAS	2 Unds.	
A25054	RODAMIENTO En Línea MATRA NG	6 Unds.	
4943	TOPE HOJA	2 Unds.	
A25097D /I o A25098D /I	CIERRE PALANCA VENTANA Dcha + Izda. o CIERRE PALANCA BALCON. Dcha + Izda.	2 Unds.	

referencia	denominación	nº multip.	nº cerraderos	nº calzos
A25089	* CIERRE MULTIPUNTO (Elegir según altura de hoja, ver Montaje de herraje en M. Fabricación) + Cerradero A25096 + Calzo A25095	2 Unds.	2	2
A25090			4	4
A25091			6	6
A25092			8	8
A25093			1 x cierre	1 x cierre

* Mínimo 2 uds por hoja. Incrementar según ancho de hoja, consultar M. Fabricación.
^ Posibilidad de Sistema HQ con termoperfiles, consultar M. Fabricación

SECCION MATRA NG

Ventana 3 Hojas **En Línea**

3.1.2. Corte a Inglete 2 lados y Recto 2 lados

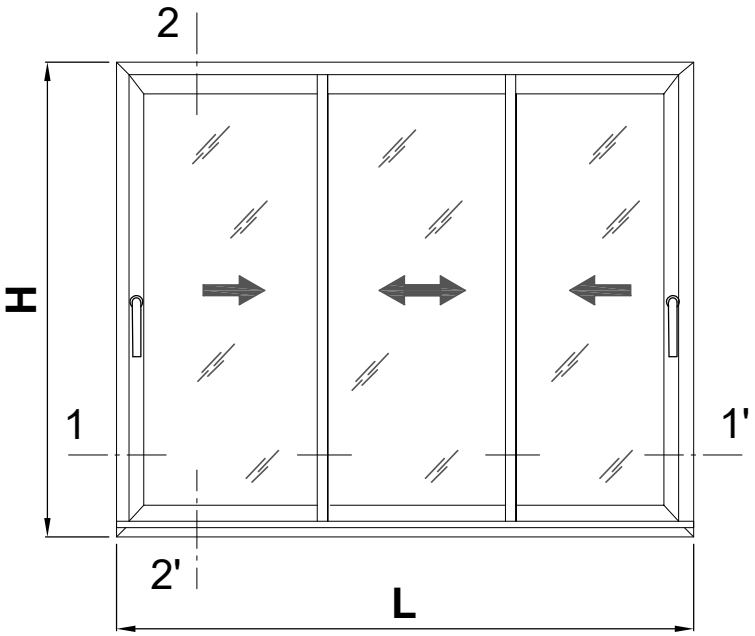

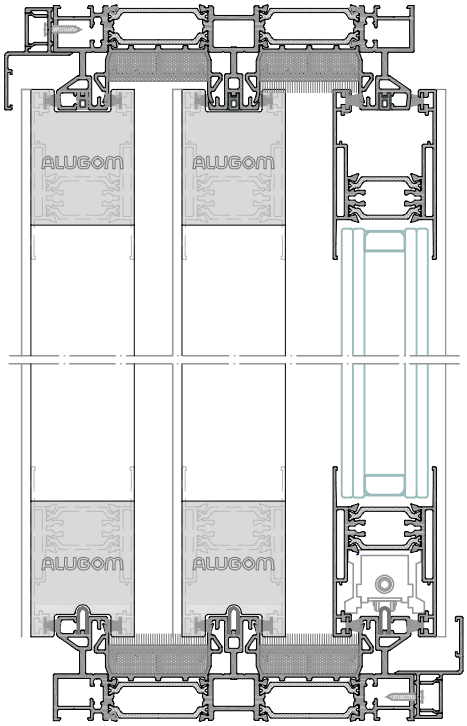

Sección 2-2'

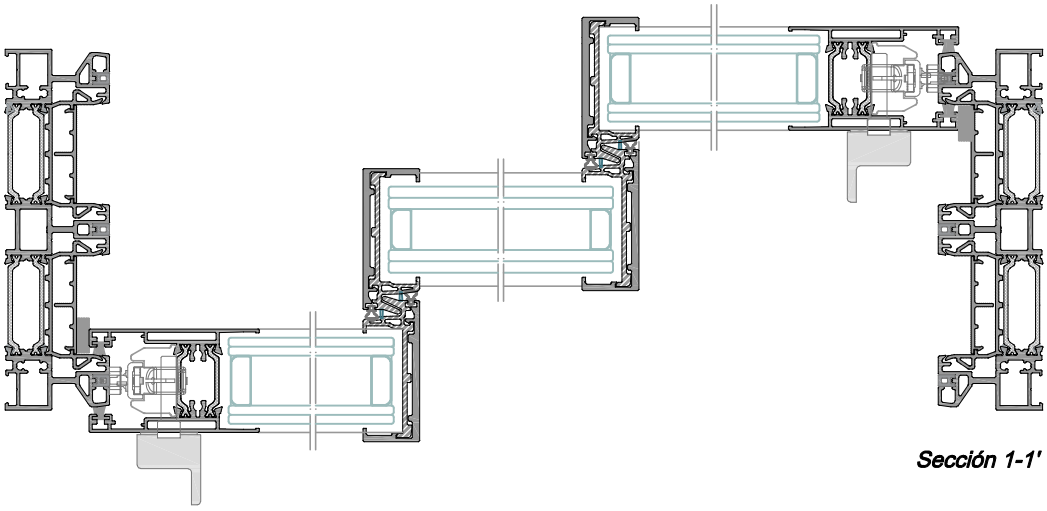

Sección 1-1'

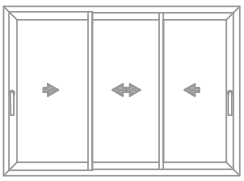

LISTA DE CORTE MATRA NG

Ventana 3 Hojas 3 carriles **En Línea**
3.1.2. Corte a Inglete 2 lados y Recto 2 lados

Perfiles

diseño	referencia	denominación		posición	nº piezas	tipo y medida de corte
	21327P	Cerco 3 carriles MATRA NG		Horiz.	2	L
				Vert.	2	H
	21254H	(*) **Mv**= Medida de vidrio Hoja Perim. En Línea MATRA NG	Hoja Lateral	Horiz.	4	Mv + 67.5 / Mv + 67.5
			Hoja Central	Horiz.	2	Mv + 10
				Vert.	2	H - 74
	21255	Hoja central En Línea MATRA NG		Vert.	4	H - 74
	21251	Vierteaguas 90		Horiz.	2	L - 4
	21209	Tapa Clip 14,5		Horiz.	2	L - 4

Rígidos y varios

diseño	referencia	denominación	posición	nº piezas	tipo y medida de corte
	A24099	Perfil aislante cerco	Horiz.	4	L - 145 cortes según nº hojas y posición de cortavientos
			Vert.	4	H - 35
	A24101	Tapa perfil aislante cerco	Horiz.	4	L - 175 cortes según nº hojas y posición de cortavientos
			Vert.	4	H - 60
	A24100	Aislante cruce Hoja Minimalista	Vert.	4	H - 74
	A22024	Carril Acero	Horiz.	3	L - 93

- **Mv**= Medida de vidrio. Cálculos realizados para conseguir vidrios iguales.

- El valor obtenido de **Mv** lo utilizaremos para calcular medida de hoja 21254H (*) en horizontal.

Vidrio

Unds.	medida de corte	
3	Mv=(L - 199)/3	H - 199

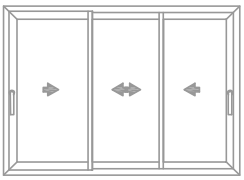

LISTA DE CORTE MATRA NG

Ventana 3 Hojas 3 carriles **En Línea**
3.1.2. Corte a Inglete 2 lados y Recto 2 lados

Accesorios

Referencia	Denominación	Nº piezas	Diseño
4114	ESCUADRA CERCO	8 Unds.	
4742	ESCUADRA ALINEAMIENTO HOJA	8 Unds.	
4149	ESCUADRA HOJA	4 Unds.	
A24098	JUNTA CARRIL	3 L + 6 H	
A25060	TAPA VIERTEAGUAS 90º	2 Juegos	
A25075	CORTAVIENTOS EN LÍNEA	2 Juegos	
A25061	EMBELLECEDOR CRUCE -En Línea-.	4 Juegos	
A25065	ANTIBALANCEO LATERAL	2 Unds.	
A25057	ANTIBALANCEO SUPERIOR	6 Unds.*	
4179	CEPILLO TRI-FIN 7 x 7	4 L + 4 H	
5529	JUNTA PERIMETRAL ESPUMA BASE 5	4 H	
A25085	ESPUMA EXPANDIDA 15x6 mm.	2 H	
4337	EMBELLECEDOR SALIDA AGUAS	2 Unds.	
A25054	RODAMIENTO En Línea MATRA NG	6 Unds.	
4943	TOPE HOJA	2 Unds.	
A25097D /I o A25098D /I	CIERRE PALANCA VENTANA Dcha + Izda. o CIERRE PALANCA BALCON. Dcha + Izda.	2 Unds.	

referencia	denominación	nº multip.	nº cerraderos	nº calzos
A25089	* CIERRE MULTIPUNTO (Elegir según altura de hoja, ver Montaje de herraje en M. Fabricación) + Cerradero A25096 + Calzo A25095	2 Unds.	2	2
A25090			4	4
A25091			6	6
A25092			8	8
A25093			1 x cierre	1 x cierre

* Mínimo 2 uds por hoja. Incrementar según ancho de hoja, consultar M. Fabricación.
^ Posibilidad de Sistema HQ con termoperfiles, consultar M. Fabricación

SECCION MATRA NG

Ventana 4 Hojas **En Línea**

3.1.2. Corte a Inglete 2 lados y Recto 2 lados

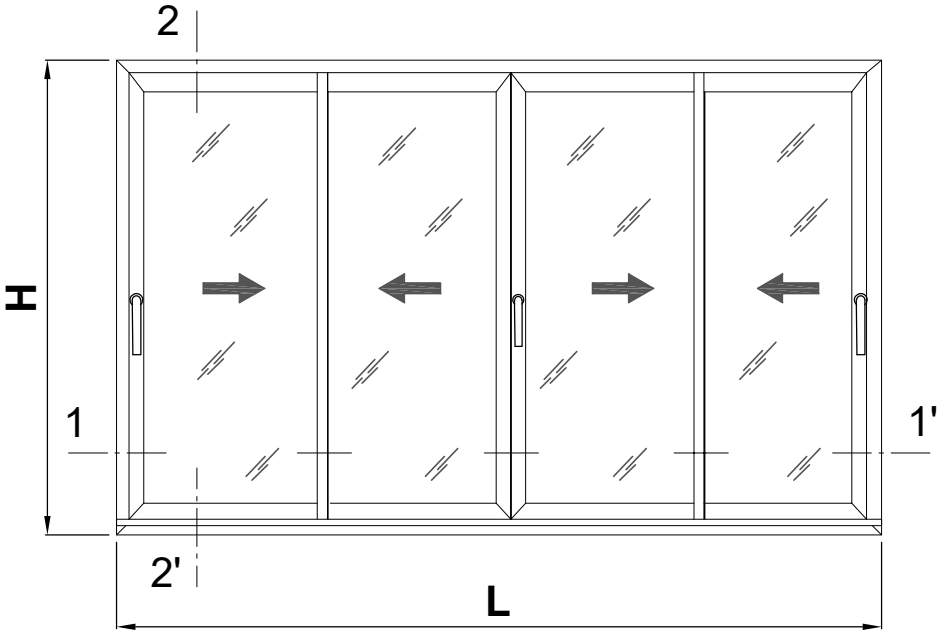

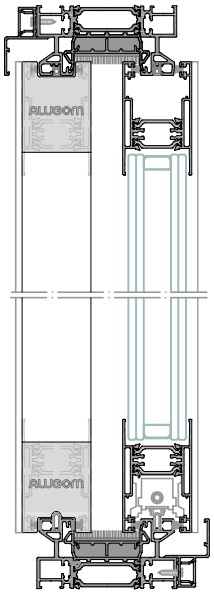

Sección 2-2'

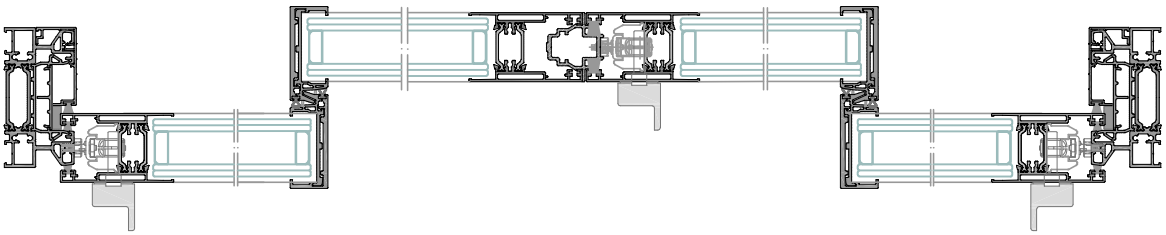

Sección 1-1'

LISTA DE CORTE MATRA NG

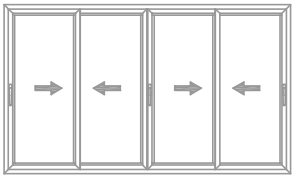

Ventana 4 Hojas 2 carriles **En Línea**
3.1.2. Corte a Inglete 2 lados y Recto 2 lados

Perfiles

diseño	referencia	denominación	posición	nº piezas	tipo y medida de corte
	21250P	Cerco 92 MATRA NG	Horiz.	2	L
			Vert.	2	H
	21254H	Hoja Perim. En Línea MATRA NG	Horiz.	8	L-56/4 L-56/4
			Vert.	4	H - 74
	21255	Hoja central En Línea MATRA NG	Vert.	4	H - 74
	21270	Tapeta Lateral cerco En Línea	Vert.	2	H - 65
	21251	Vierteaguas 90	Horiz.	2	L - 4
	21209	Tapa Clip 14,5	Horiz.	2	L - 4

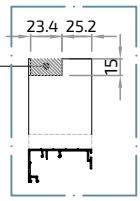

Rígidos y varios

diseño	referencia	denominación	posición	nº piezas	tipo y medida de corte
	A24099	Perfil aislante cerco	Horiz.	2	L - 255 cortes según nº hojas y posición de cortavientos
			Vert.	2	H - 35
	A24101	Tapa perfil aislante cerco	Horiz.	2	L - 283 cortes según nº hojas y posición de cortavientos
			Vert.	2	H - 60
	A25102	Rígido 4 hojas	Vert.	1	H - 144
	A24100	Aislante cruce Hoja Minimalista	Vert.	4	H - 74
	A22024	Carril Acero	Horiz.	2	L - 93

Vidrio

Unds.	medida de corte	
4	(L - 326)/4	H - 199

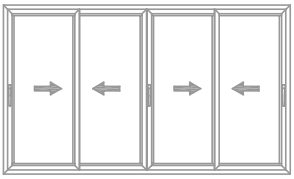

LISTA DE CORTE MATRA NG

Ventana 4 Hojas 2 carriles **En Línea**
3.1.2. Corte a Inglete 2 lados y Recto 2 lados

Accesorios

Referencia	Denominación	Nº piezas	Diseño
4114	ESCUADRA CERCO	8 Unds.	
4742	ESCUADRA ALINEAMIENTO HOJA	16 Unds.	
4149	ESCUADRA HOJA	8 Unds.	
A24098	JUNTA CARRIL	2 L + 2 H	
A25060	TAPA VIERTEAGUAS 90º	2 Juegos	
A25075	CORTAVIENTOS EN LÍNEA	2 Juegos	
A25061	EMBELLECEDOR CRUCE -En Línea-.	4 Juegos	
A25065	ANTIBALANCEO LATERAL	2 Unds.	
A25057	ANTIBALANCEO SUPERIOR	8 Unds.*	
4179	CEPILLO TRI-FIN 7 x 7	4 L + 8 H	
5529	JUNTA PERIMETRAL ESPUMA BASE 5	4 H	
A25085	ESPUMA EXPANDIDA 15x6 mm.	2 H	
4337	EMBELLECEDOR SALIDA AGUAS	3 Unds.	
A25054	RODAMIENTO En Línea MATRA NG	8 Unds.	
4943	TOPE HOJA	2 Unds.	
A26015	TAPA PERFIL 4 HOJAS MATRA NG LÍNEA	1 Juego	
A25097D /I o A25098D /I	CIERRE PALANCA VENTANA Dcha + Izda. o CIERRE PALANCA BALCON. Dcha + Izda.	3 Unds.	

referencia	denominación	nº multip.	nº cerraderos	nº calzos
A25089	* CIERRE MULTIPUNTO (Elegir según altura de hoja, ver Montaje de herraje en M. Fabricación) + Cerradero A25096 + Calzo A25095	3 Unds.	3	3
A25090			6	6
A25091			9	9
A25092			12	12
A25093			1 x cierre	1 x cierre

* Mínimo 2 uds por hoja. Incrementar según ancho de hoja, consultar M. Fabricación.
^ Posibilidad de Sistema HQ con termoperfiles, consultar M. Fabricación

SECCION MATRA NG

Ventana 6 Hojas **En Línea**

3.1.2. Corte a Inglete 2 lados y Recto 2 lados

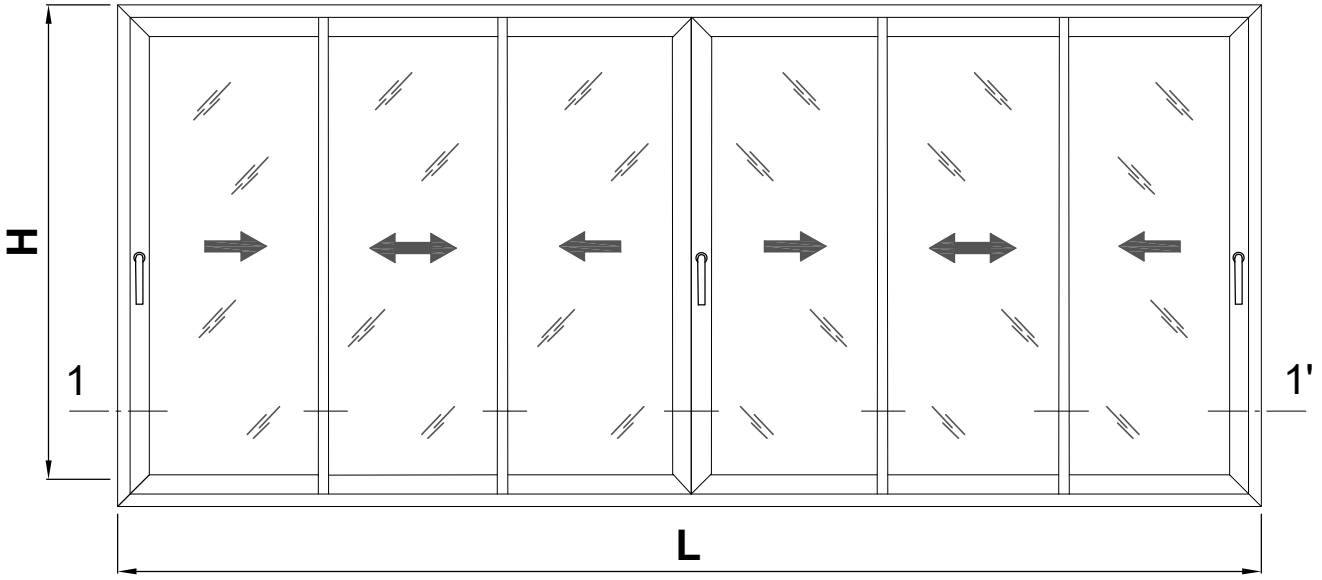

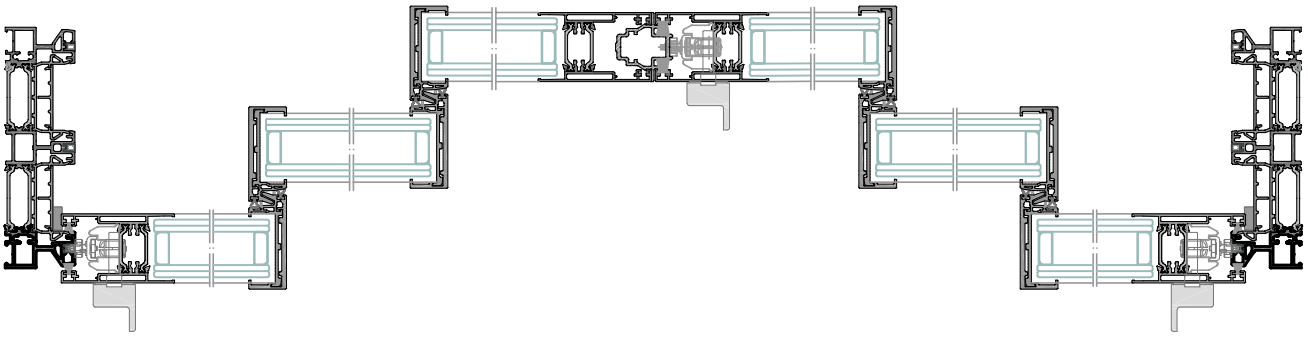

Sección 1-1'

LISTA DE CORTE MATRA NG

Ventana 6 Hojas **En Línea**

3.1.2. Corte a Inglete 2 lados y Recto 2 lados

Perfiles

diseño	referencia	denominación		posición	nº piezas	tipo y medida de corte
	21327P	Cerco 3 carriles MATRA NG		Horiz.	2	L
				Vert.	2	H
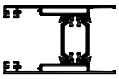	21254H	(*) **Mv**= Medida de vidrio Hoja Perim. En Línea MATRA NG	Hoja Lateral	Horiz.	8	Mv + 67.5 / Mv + 67.5
			Hoja Central	Horiz.	4	Mv + 10
				Vert.	4	H - 74
	21255	Hoja central En Línea MATRA NG		Vert.	8	H - 74
	21251	Vierteaguas 90		Horiz.	2	L - 4
	21209	Tapa Clip 14,5		Horiz.	2	L - 4

Rígidos y varios

diseño	referencia	denominación	posición	nº piezas	tipo y medida de corte
	A24099	Perfil aislante cerco	Horiz.	4	L - 255 cortes según nº hojas y posición de cortavientos
			Vert.	4	H - 35
	A24101	Tapa perfil aislante cerco	Horiz.	4	L - 283 cortes según nº hojas y posición de cortavientos
			Vert.	4	H - 60
	A25102	Rígido 4 hojas	Vert.	1	H - 144
	A24100	Aislante cruce Hoja Minimalista	Vert.	8	H - 74
	A22024	Carril Acero	Horiz.	3	L - 93

- **Mv**= Medida de vidrio. Cálculos realizados para conseguir vidrios iguales.

- El valor obtenido de **Mv** lo utilizaremos para calcular medida de hoja 21254H (*) en horizontal.

Vidrio

Unds.	medida de corte	
6	Mv=(L - 327)/6	H - 199

LISTA DE CORTE MATRA NG

Ventana 6 Hojas **En Línea**
3.1.2. Corte a Inglete 2 lados y Recto 2 lados

Accesorios

Referencia	Denominación	Nº piezas	Diseño
4114	ESCUADRA CERCO	8 Unds.	
4742	ESCUADRA ALINEAMIENTO HOJA	16 Unds.	
4149	ESCUADRA HOJA	8 Unds.	
A24098	JUNTA CARRIL	3 L + 3 H	
A25060	TAPA VIERTEAGUAS 90º	2 Juegos	
A25075	CORTAVIENTOS EN LÍNEA	4 Juegos	
A25061	EMBELLECEDOR CRUCE -En Línea-.	8 Juegos	
A25065	ANTIBALANCEO LATERAL	2 Unds.	
A25057	ANTIBALANCEO SUPERIOR	12 Unds.*	
4179	CEPILLO TRI-FIN 7 x 7	4 L + 6 H	
5529	JUNTA PERIMETRAL ESPUMA BASE 5	8 H	
A25085	ESPUMA EXPANDIDA 15x6 mm.	2 H	
4337	EMBELLECEDOR SALIDA AGUAS	4 Unds.	
A25054	RODAMIENTO En Línea MATRA NG	12 Unds.	
4943	TOPE HOJA	2 Unds.	
A26015	TAPA PERFIL 4 HOJAS MATRA NG LÍNEA	1 Juego	
A25097D /I o A25098D /I	CIERRE PALANCA VENTANA Dcha + Izda. o CIERRE PALANCA BALCON. Dcha + Izda.	3 Unds.	

referencia	denominación	nº multip.	nº cerraderos	nº calzos
A25089	* CIERRE MULTIPUNTO (Elegir según altura de hoja, ver Montaje de herraje en M. Fabricación) + Cerradero A25096 + Calzo A25095	3 Unds.	3	3
A25090			6	6
A25091			9	9
A25092			12	12
A25093			1 x cierre	1 x cierre

* Mínimo 2 uds por hoja. Incrementar según ancho de hoja, consultar M. Fabricación.
^ Posibilidad de Sistema HQ con termoperfiles, consultar M. Fabricación

3.1.4 Listas de corte MATRA NG en LÍNEA: HOJA PERIMETRAL

CONFIGURACIÓN DE HOJA: CORTE A INGLETE 4 LADOS

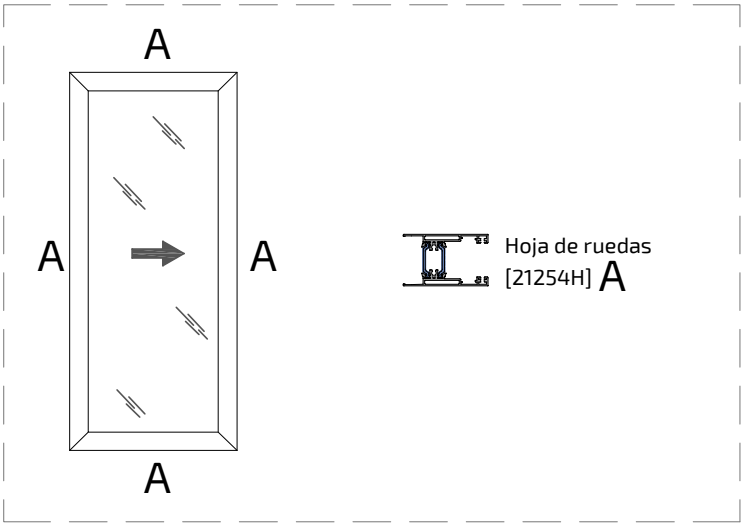

OPCIONES CERCOS 2C

21427H
Cerco Perimetral 75 MATRA NG

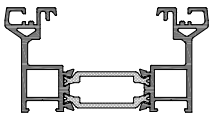

21250P
Cerco Perimetral 92 MATRA NG

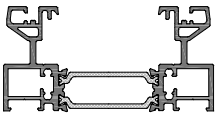

ACOPLES OPCIONALES EN CERCOS

DISEÑO	REF	DENOMINACIÓN	POSICIÓN	Nº	TIPO Y MEDIDA DE CORTE
	21251	Vierteaguas 90	Horiz.	1 o 2*	L - 4
	21209	Tapa Clip 14,5	Horiz.	1 o 2*	L - 4
	21270	Tapeta Lateral cerco En Línea	Vert.	2	H - 65

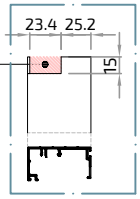

* 21251+21209 Solución de vierteaguas sup. exterior y para condensación inf. interior

SECCION MATRA NG

Ventana 2 Hojas **En Línea**

3.1.4. Corte a Inglete 4 lados

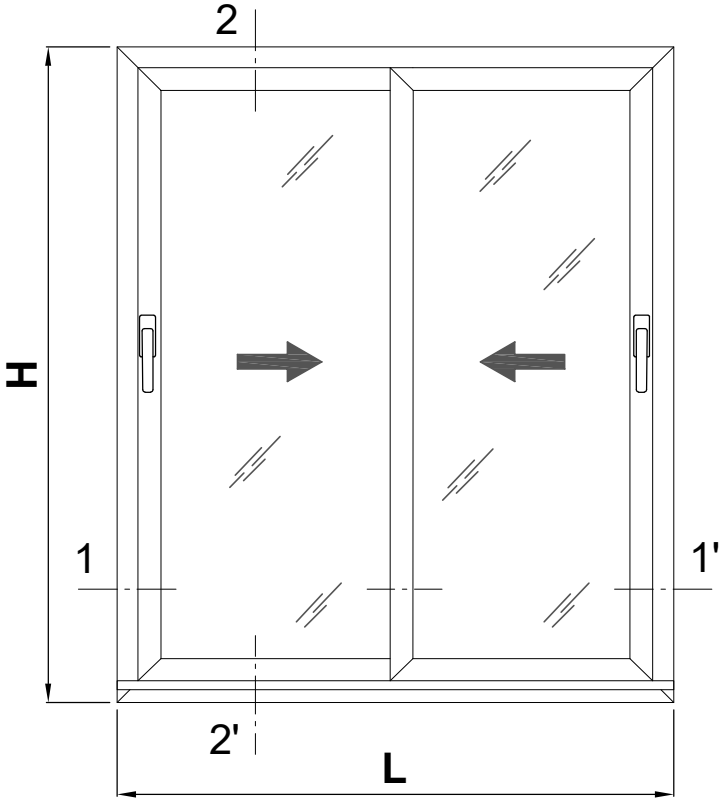

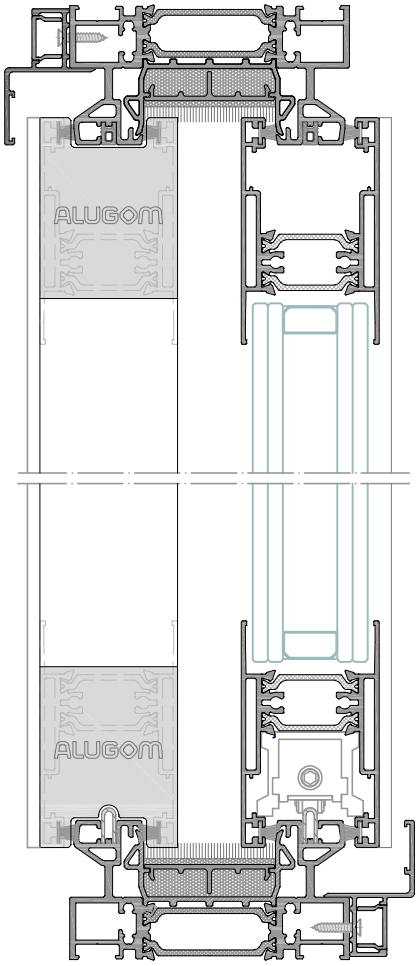

Sección 2-2'

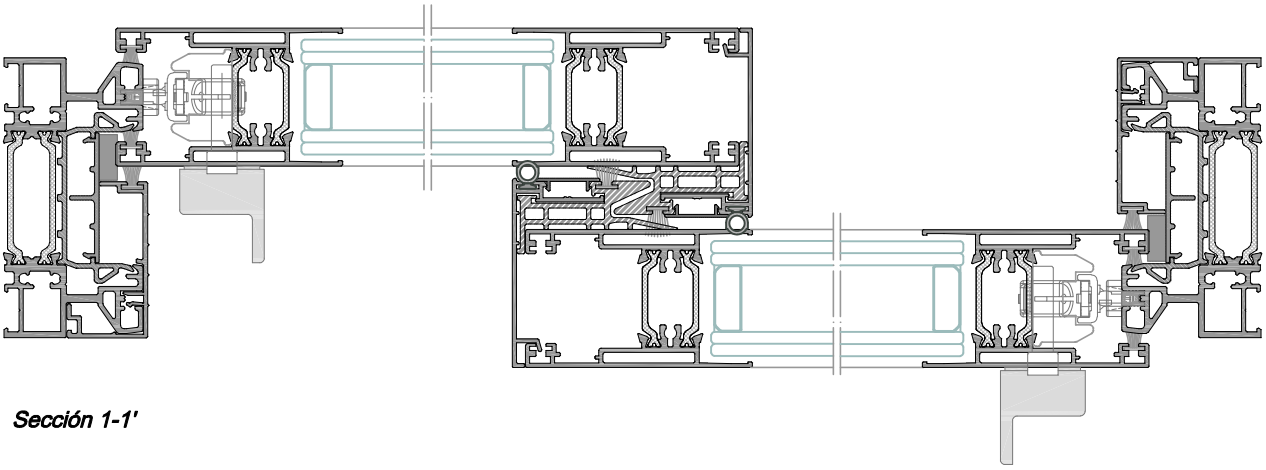

Sección 1-1'

LISTA DE CORTE MATRA NG

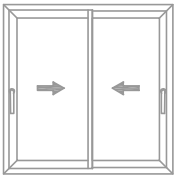

Ventana 2 Hojas **En Línea**
3.1.4. Corte a Inglete 4 lados

Perfiles

diseño	referencia	denominación	posición	nº piezas	tipo y medida de corte
	21250P	Cerco 92 MATRA NG	Horiz.	2	L
			Vert.	2	H
	21254H	Hoja Perim. En Línea MATRA NG	Horiz.	4	L - 3.5 / 2
			Vert.	4	H - 74
	21326	Tapeta central hoja perimetral En Línea	Vert.	2	H - 74
	21270	Tapeta Lateral cerco En Línea	Vert.	2	H - 65
	21251	Vierteaguas 90	Horiz.	2	L - 4
	21209	Tapa Clip 14,5	Horiz.	2	L - 4

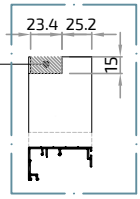

Rígidos y varios

diseño	referencia	denominación	posición	nº piezas	tipo y medida de corte
	A24099	Perfil aislante cerco	Horiz.	4	(L - 145)/2
			Vert.	2	H - 35
	A24101	Tapa perfil aislante cerco	Horiz.	4	(L - 173)/2
			Vert.	2	H - 60
	A26001	Aislante cruce Hoja Perimetral en Línea	Vert.	2	H - 74
	4994	Tapa cubre tornillo	Horiz.	2	H - 74
	A22024	Carril Acero	Horiz.	2	L - 93

Vidrio

Unds.	medida de corte	
2	(L - 253)/2	H - 199

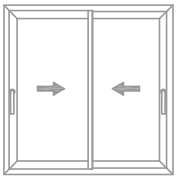

LISTA DE CORTE MATRA NG

Ventana 2 Hojas **En Línea**
3.1.4. Corte a Inglete 4 lados

Accesorios

Referencia	Denominación	Nº piezas	Diseño
4114	ESCUADRA CERCO	8 Unds.	
4742	ESCUADRA ALINEAMIENTO HOJA	16 Unds.	
4149	ESCUADRA HOJA	8 Unds.	
A24098	JUNTA CARRIL	2 L + 2 H	
A25060	TAPA VIERTEAGUAS 90º	2 Juegos	
A25075	CORTAVIENTOS EN LÍNEA	1 Juego	
A25062	EMBELLECEDOR CRUCE PERIMETRAL	2 Juegos	
A25065	ANTIBALANCEO LATERAL	4 Unds.	
A25057	ANTIBALANCEO SUPERIOR	4 Unds.*	
4179	CEPILLO TRI-FIN 7 x 7	4 L + 8 H	
4056	JUNTA PERIMETRAL HOJA TUBULAR	2 H	
A25085	ESPUMA EXPANDIDA 15x6 mm.	2 H	
4337	EMBELLECEDOR SALIDA AGUAS	2 Unds.	
A25054	RODAMIENTO En Línea MATRA NG	4 Unds.	
4943	TOPE HOJA	2 Unds.	
A25097D /I o A25098D /I	CIERRE PALANCA VENTANA Dcha + Izda. o CIERRE PALANCA BALCON. Dcha + Izda.	2 Unds.	

referencia	denominación	nº multip.	nº cerraderos	nº calzos
A25089	* CIERRE MULTIPUNTO (Elegir según altura de hoja, ver Montaje de herraje en M. Fabricación) + Cerradero A25096 + Calzo A25095	2 Unds.	2	2
A25090			4	4
A25091			6	6
A25092			8	8
A25093			1 x cierre	1 x cierre

* Mínimo 2 uds por hoja. Incrementar según ancho de hoja, consultar M. Fabricación.
^ Posibilidad de Sistema HQ con termoperfiles, consultar M. Fabricación

SECCION MATRA NG

Ventana 3 Hojas **En Línea**

3.1.4. Corte a Inglete 4 lados

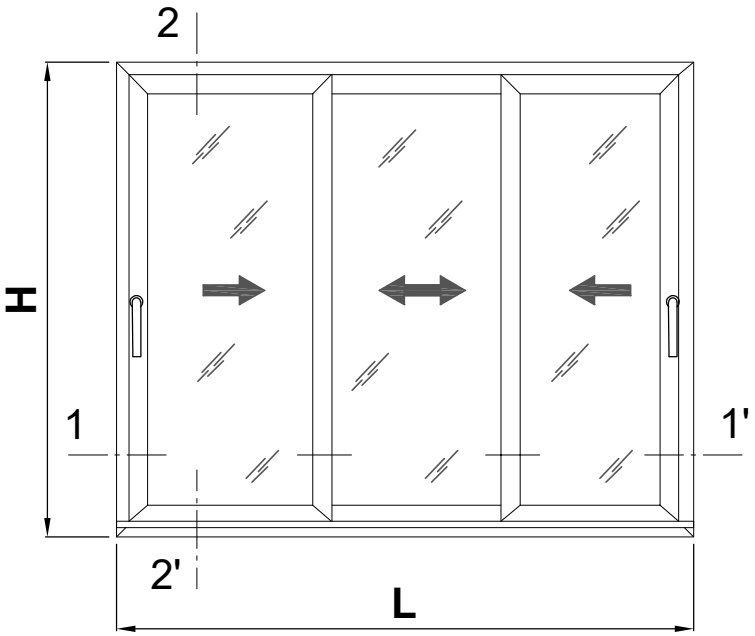

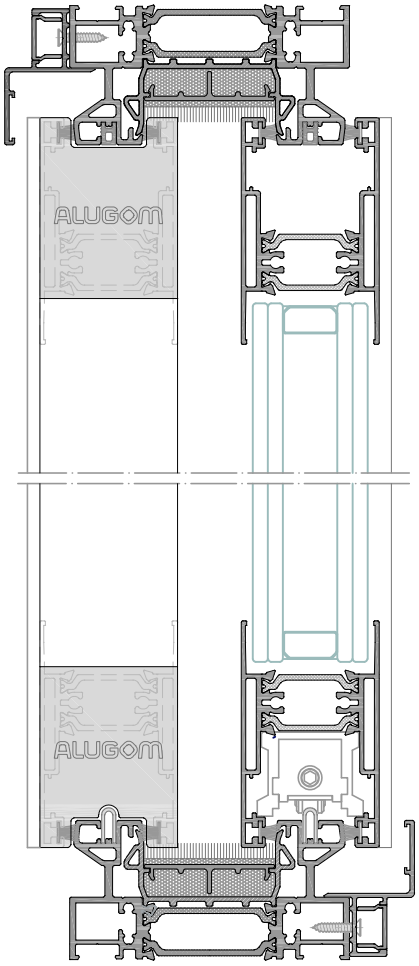

Sección 2-2'

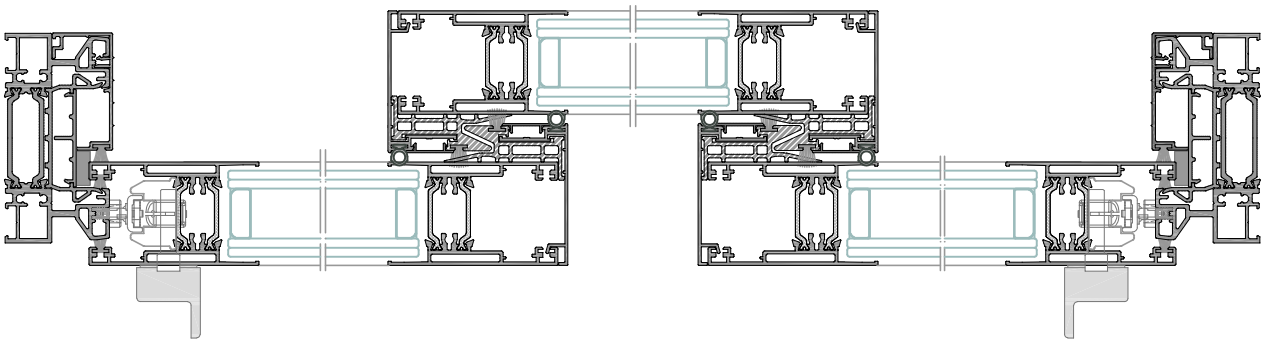

Sección 1-1'

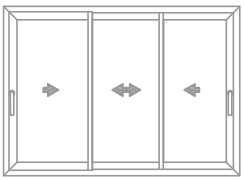

LISTA DE CORTE MATRA NG

Ventana 3 Hojas 2 carriles **En Línea**
3.1.4. Corte a Inglete 4 lados

Perfiles

diseño	referencia	denominación	posición	nº piezas	tipo y medida de corte
	21250P	Cerco 92 MATRA NG	Horiz.	2	L
			Vert.	2	H
	21254H	Hoja Perim. En Línea MATRA NG	Horiz.	6	L + 67 / 3
			Vert.	6	H - 74
	21326	Tapeta central hoja perimetral En Línea	Vert.	4	H - 74
	21270	Tapeta Lateral cerco En Línea	Vert.	2	H - 65
	21251	Vierteaguas 90	Horiz.	2	L - 4
	21209	Tapa Clip 14,5	Horiz.	2	L - 4

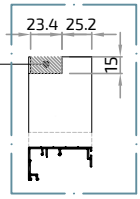

Rígidos y varios

diseño	referencia	denominación	posición	nº piezas	tipo y medida de corte
	A24099	Perfil aislante cerco	Horiz.	2	L - 255 cortes según nº hojas y posición de cortavientos
			Vert.	2	H - 35
	A24101	Tapa perfil aislante cerco	Horiz.	2	L - 283 cortes según nº hojas y posición de cortavientos
			Vert.	2	H - 60
	A26001	Aislante cruce Hoja Perimetral en Línea	Vert.	4	H - 74
	4994	Tapa cubre tornillo	Horiz.	4	H - 74
	A22024	Carril Acero	Horiz.	2	L - 93

Vidrio

Unds.	medida de corte	
3	(L - 308)/3	H - 199

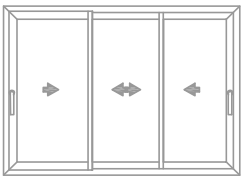

LISTA DE CORTE MATRA NG

Ventana 3 Hojas 2 carriles **En Línea**
3.1.4. Corte a Inglete 4 lados

Accesorios

Referencia	Denominación	Nº piezas	Diseño
4114	ESCUADRA CERCO	8 Unds.	
4742	ESCUADRA ALINEAMIENTO HOJA	24 Unds.	
4149	ESCUADRA HOJA	12 Unds.	
A24098	JUNTA CARRIL	2 L + 2 H	
A25060	TAPA VIERTEAGUAS 90º	2 Juegos	
A25075	CORTAVIENTOS EN LÍNEA	2 Juegos	
A25062	EMBELLECEDOR CRUCE PERIMETRAL	4 Juegos	
A25065	ANTIBALANCEO LATERAL	2 Unds.	
A25057	ANTIBALANCEO SUPERIOR	6 Unds.*	
4179	CEPILLO TRI-FIN 7 x 7	4 L + 10 H	
4056	JUNTA PERIMETRAL HOJA TUBULAR	4 H	
A25085	ESPUMA EXPANDIDA 15x6 mm.	2 H	
4337	EMBELLECEDOR SALIDA AGUAS	2 Unds.	
A25054	RODAMIENTO En Línea MATRA NG	6 Unds.	
4943	TOPE HOJA	2 Unds.	
A25097D /I o A25098D /I	CIERRE PALANCA VENTANA Dcha + Izda. o CIERRE PALANCA BALCON. Dcha + Izda.	2 Unds.	

referencia	denominación	nº multip.	nº cerraderos	nº calzos
A25089	* CIERRE MULTIPUNTO (Elegir según altura de hoja, ver Montaje de herraje en M. Fabricación) + Cerradero A25096 + Calzo A25095	2 Unds.	2	2
A25090			4	4
A25091			6	6
A25092			8	8
A25093			1 x cierre	1 x cierre

* Mínimo 2 uds por hoja. Incrementar según ancho de hoja, consultar M. Fabricación.
^ Posibilidad de Sistema HQ con termoperfiles, consultar M. Fabricación

SECCION MATRA NG

Ventana 3 Hojas **En Línea**

3.1.4. Corte a Inglete 4 lados

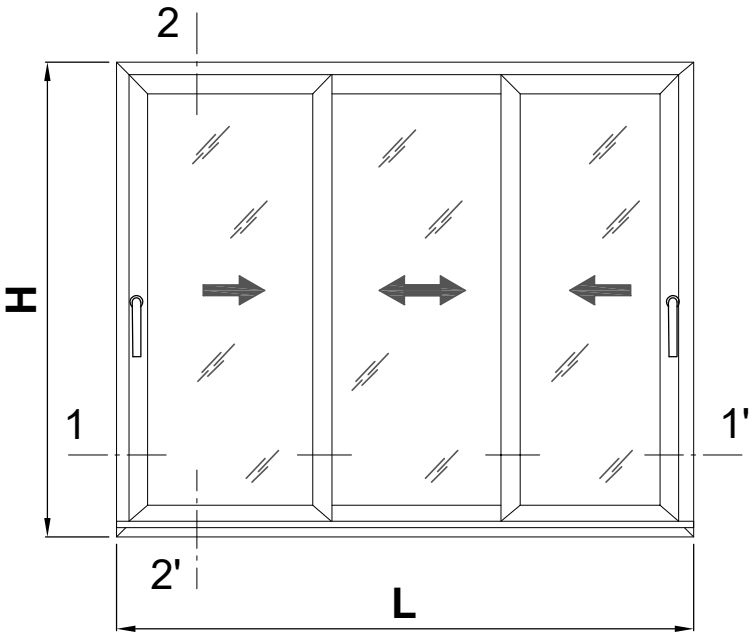

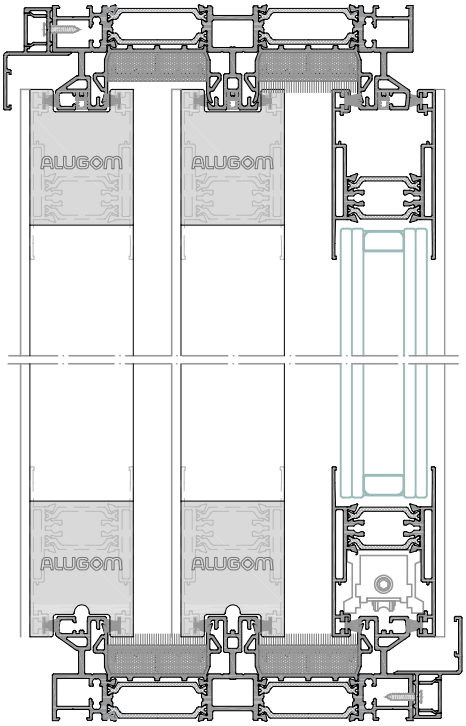

Sección 2-2'

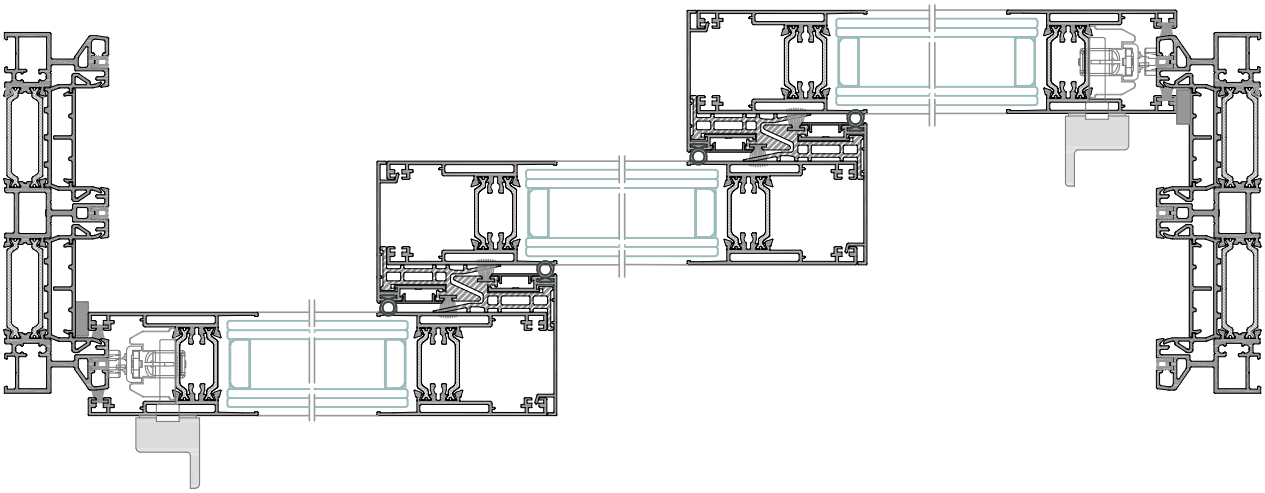

Sección 1-1'

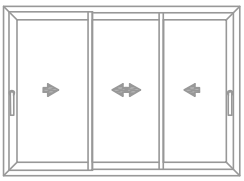

LISTA DE CORTE MATRA NG

Ventana 3 Hojas 3 carriles **En Línea**
3.1.4. Corte a Inglete 4 lados

Perfiles

diseño	referencia	denominación	posición	nº piezas	tipo y medida de corte
	21327P	Cerco MATRA NG	Horiz.	2	L
			Vert.	2	H
	21254H	Hoja Perim. En Línea MATRA NG	Horiz.	6	L + 67 / 3
			Vert.	6	H - 74
	21326	Tapeta central hoja perimetral En Línea	Vert.	4	H - 74
	21251	Vierteaguas 90	Horiz.	2	L - 4
	21209	Tapa Clip 14,5	Horiz.	2	L - 4

Rígidos y varios

diseño	referencia	denominación	posición	nº piezas	tipo y medida de corte
	A24099	Perfil aislante cerco	Horiz.	4	L - 145 cortes según nº hojas y posición de cortavientos
			Vert.	4	H - 35
	A24101	Tapa perfil aislante cerco	Horiz.	4	L - 175 cortes según nº hojas y posición de cortavientos
			Vert.	4	H - 60
	A26001	Aislante cruce Hoja Perimetral en Línea	Vert.	4	H - 74
	4994	Tapa cubre tornillo	Horiz.	4	H - 74
	A22024	Carril Acero	Horiz.	3	L - 93

Vidrio

Unds.	medida de corte	
3	(L - 308)/3	H - 199

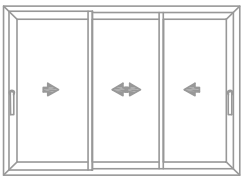

LISTA DE CORTE MATRA NG

Ventana 3 Hojas 3 carriles **En Línea**
3.1.4. Corte a Inglete 4 lados

Accesorios

Referencia	Denominación	Nº piezas	Diseño
4114	ESCUADRA CERCO	8 Unds.	
4742	ESCUADRA ALINEAMIENTO HOJA	24 Unds.	
4149	ESCUADRA HOJA	12 Unds.	
A24098	JUNTA CARRIL	3 L + 6 H	
A25060	TAPA VIERTEAGUAS 90º	2 Juegos	
A25075	CORTAVIENTOS EN LÍNEA	2 Juegos	
A25062	EMBELLECEDOR CRUCE PERIMETRAL	4 Juegos	
A25065	ANTIBALANCEO LATERAL	2 Unds.	
A25057	ANTIBALANCEO SUPERIOR	6 Unds.*	
4179	CEPILLO TRI-FIN 7 x 7	4 L + 8 H	
4056	JUNTA PERIMETRAL HOJA TUBULAR	4 H	
A25085	ESPUMA EXPANDIDA 15x6 mm.	2 H	
4337	EMBELLECEDOR SALIDA AGUAS	2 Unds.	
A25054	RODAMIENTO En Línea MATRA NG	6 Unds.	
4943	TOPE HOJA	4 Unds.	
A25097D /I o A25098D /I	CIERRE PALANCA VENTANA Dcha + Izda. o CIERRE PALANCA BALCON. Dcha + Izda.	2 Unds.	

referencia	denominación	nº multip.	nº cerraderos	nº calzos
A25089	* CIERRE MULTIPUNTO (Elegir según altura de hoja, ver Montaje de herraje en M. Fabricación) + Cerradero A25096 + Calzo A25095	2 Unds.	2	2
A25090			4	4
A25091			6	6
A25092			8	8
A25093			1 x cierre	1 x cierre

* Mínimo 2 uds por hoja. Incrementar según ancho de hoja, consultar M. Fabricación.
^ Posibilidad de Sistema HQ con termoperfiles, consultar M. Fabricación

SECCION MATRA NG

Ventana 4 Hojas **En Línea**

3.1.4. Corte a Inglete 4 lados

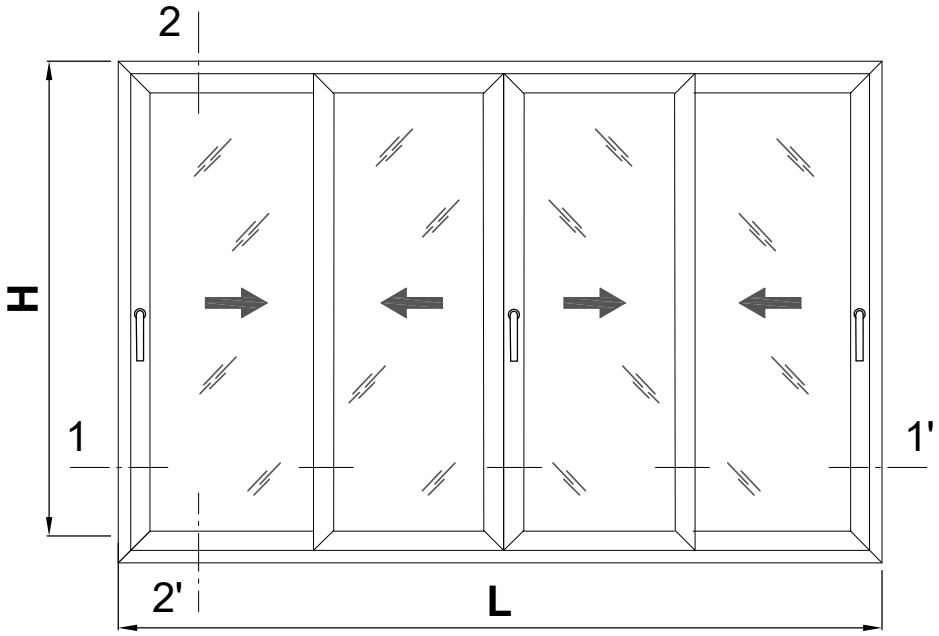

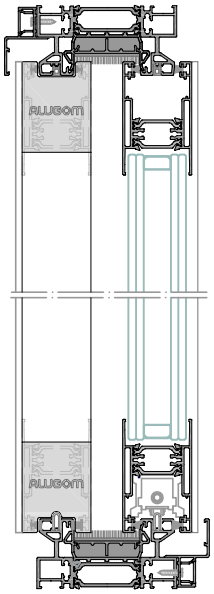

Sección 2-2'

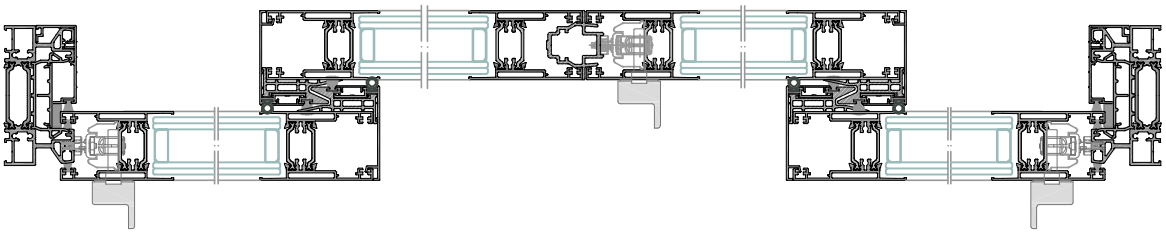

Sección 1-1'

LISTA DE CORTE MATRA NG

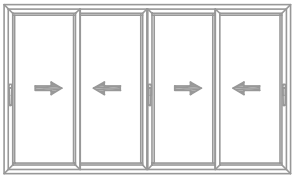

Ventana 4 Hojas 2 carriles **En Línea**
3.1.4. Corte a Inglete 4 lados

Perfiles

diseño	referencia	denominación	posición	nº piezas	tipo y medida de corte
	21250P	Cerco 92 MATRA NG	Horiz.	2	L
			Vert.	2	H
	21254H	Hoja Perim. En Línea MATRA NG	Horiz.	8	L + 65 / 4
			Vert.	8	H - 74
	21326	Tapeta central hoja perimetral En Línea	Vert.	4	H - 74
	21270	Tapeta Lateral cerco En Línea	Vert.	2	H - 65
	21251	Vierteaguas 90	Horiz.	2	L - 4
	21209	Tapa Clip 14,5	Horiz.	2	L - 4

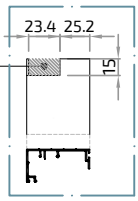

Rígidos y varios

diseño	referencia	denominación	posición	nº piezas	tipo y medida de corte
	A24099	Perfil aislante cerco	Horiz.	2	L - 255 cortes según nº hojas y posición de cortavientos
			Vert.	2	H - 35
	A24101	Tapa perfil aislante cerco	Horiz.	2	L - 283 cortes según nº hojas y posición de cortavientos
			Vert.	2	H - 60
	A25102	Rígido 4 hojas	Vert.	1	H - 144
	A26001	Aislante cruce Hoja Perimetral en Línea	Vert.	4	H - 74
	4994	Tapa cubre tornillo	Horiz.	4	H - 74
	A22024	Carril Acero	Horiz.	2	L - 93

Vidrio

Unds.	medida de corte	
4	(L - 435)/4	H - 199

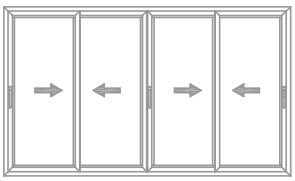

LISTA DE CORTE MATRA NG

Ventana 4 Hojas 2 carriles **En Línea**
3.1.4. Corte a Inglete 4 lados

Accesorios

Referencia	Denominación	Nº piezas	Diseño
4114	ESCUADRA CERCO	8 Unds.	
4742	ESCUADRA ALINEAMIENTO HOJA	32 Unds.	
4149	ESCUADRA HOJA	16 Unds.	
A24098	JUNTA CARRIL	2 L + 2 H	
A25060	TAPA VIERTEAGUAS 90º	2 Juegos	
A25075	CORTAVIENTOS EN LÍNEA	2 Juegos	
A25062	EMBELLECEDOR CRUCE PERIMETRAL	4 Juegos	
A25065	ANTIBALANCEO LATERAL	2 Unds.	
A25057	ANTIBALANCEO SUPERIOR	8 Unds.*	
4179	CEPILLO TRI-FIN 7 x 7	4 L + 12 H	
4056	JUNTA PERIMETRAL HOJA TUBULAR	4 H	
A25085	ESPUMA EXPANDIDA 15x6 mm.	2 H	
4337	EMBELLECEDOR SALIDA AGUAS	3 Unds.	
A25054	RODAMIENTO En Línea MATRA NG	8 Unds.	
4943	TOPE HOJA	2 Unds.	
A26015	TAPA PERFIL 4 HOJAS MATRA NG LÍNEA	1 Juego	
A25097D /I o A25098D /I	CIERRE PALANCA VENTANA Dcha + Izda. o CIERRE PALANCA BALCON. Dcha + Izda.	3 Unds.	

referencia	denominación	nº multip.	nº cerraderos	nº calzos
A25089	* CIERRE MULTIPUNTO (Elegir según altura de hoja, ver Montaje de herraje en M. Fabricación) + Cerradero A25096 + Calzo A25095	3 Unds.	3	3
A25090			6	6
A25091			9	9
A25092			12	12
A25093			1 x cierre	1 x cierre

* Mínimo 2 uds por hoja. Incrementar según ancho de hoja, consultar M. Fabricación.
^ Posibilidad de Sistema HQ con termoperfiles, consultar M. Fabricación

SECCION MATRA NG

Ventana 4 Hojas **En Línea**

3.1.4. Corte a Inglete 4 lados

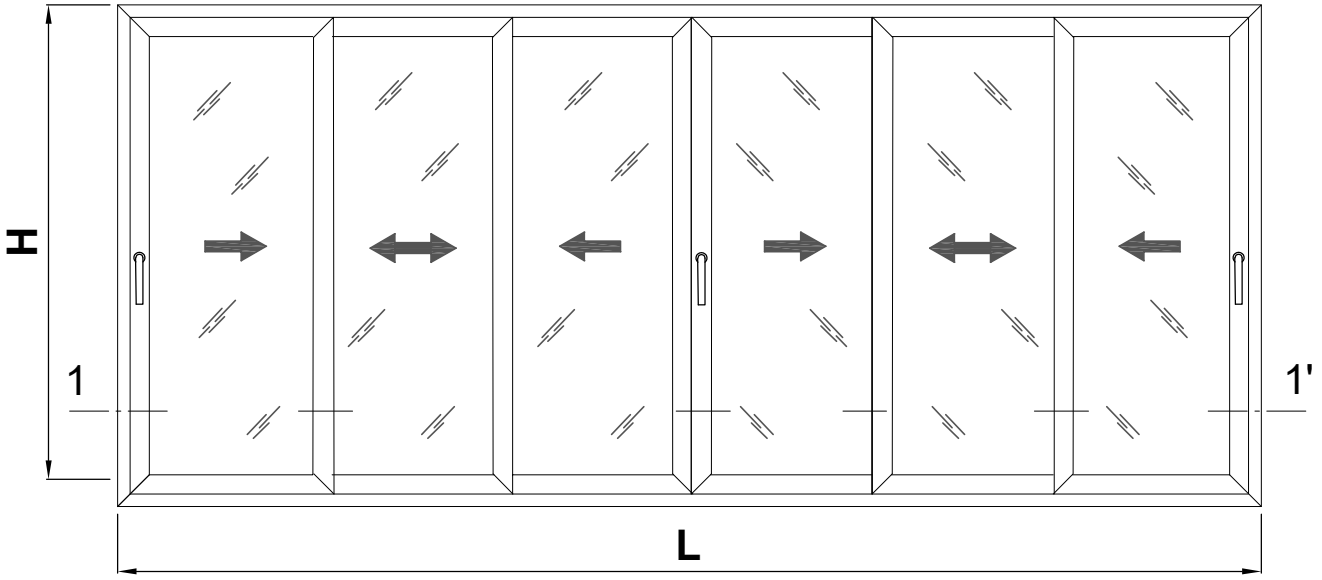

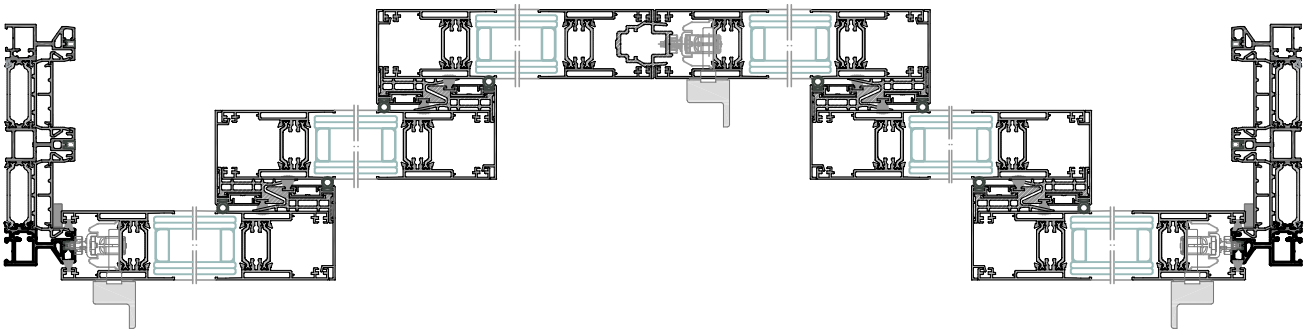

Sección 1-1'

LISTA DE CORTE MATRA NG

Ventana 6 Hojas **En Línea**
3.1.4. Corte a Inglete 4 lados

Perfiles

diseño	referencia	denominación	posición	nº piezas	tipo y medida de corte
	21327P	Cerco MATRA NG	Horiz.	2	L
			Vert.	2	H
	21254H	Hoja Perim. En Línea MATRA NG	Horiz.	12	L + 206 / 6
			Vert.	12	H - 74
	21326	Tapeta central hoja perimetral En Línea	Vert.	8	H - 74
	21251	Vierteaguas 90	Horiz.	2	L - 4
	21209	Tapa Clip 14,5	Horiz.	2	L - 4

Rígidos y varios

diseño	referencia	denominación	posición	nº piezas	tipo y medida de corte
	A24099	Perfil aislante cerco	Horiz.	4	L - 255 cortes según nº hojas y posición de cortavientos
			Vert.	4	H - 35
	A24101	Tapa perfil aislante cerco	Horiz.	4	L - 283 cortes según nº hojas y posición de cortavientos
			Vert.	4	H - 60
	A25102	Rígido 4 hojas	Vert.	1	H - 144
	A26001	Aislante cruce Hoja Perimetral en Línea	Vert.	8	H - 74
	4994	Tapa cubre tornillo	Horiz.	8	H - 74
	A22024	Carril Acero	Horiz.	3	L - 93

Vidrio

Unds.	medida de corte	
6	(L - 544)/6	H - 199

LISTA DE CORTE MATRA NG

Ventana 6 Hojas **En Línea**

3.1.4. Corte a Inglete 4 lados

Accesorios

Referencia	Denominación	Nº piezas	Diseño
4114	ESCUADRA CERCO	8 Unds.	
4742	ESCUADRA ALINEAMIENTO HOJA	48 Unds.	
4149	ESCUADRA HOJA	24 Unds.	
A24098	JUNTA CARRIL	3 L + 6 H	
A25060	TAPA VIERTEAGUAS 90º	2 Juegos	
A25075	CORTAVIENTOS EN LÍNEA	4 Juegos	
A25062	EMBELLECEDOR CRUCE PERIMETRAL	8 Juegos	
A25065	ANTIBALANCEO LATERAL	2 Unds.	
A25057	ANTIBALANCEO SUPERIOR	12 Unds.*	
4179	CEPILLO TRI-FIN 7 x 7	4 L + 14 H	
4056	JUNTA PERIMETRAL HOJA TUBULAR	8 H	
A25085	ESPUMA EXPANDIDA 15x6 mm.	2 H	
4337	EMBELLECEDOR SALIDA AGUAS	4 Unds.	
A25054	RODAMIENTO En Línea MATRA NG	12 Unds.	
4943	TOPE HOJA	2 Unds.	
A26015	TAPA PERFIL 4 HOJAS MATRA NG LÍNEA	1 Juego	
A25097D /I o A25098D /I	CIERRE PALANCA VENTANA Dcha + Izda. o CIERRE PALANCA BALCON. Dcha + Izda.	3 Unds.	

referencia	denominación	nº multip.	nº cerraderos	nº calzos
A25089	* CIERRE MULTIPUNTO (Elegir según altura de hoja, ver Montaje de herraje en M. Fabricación) + Cerradero A25096 + Calzo A25095	3 Unds.	3	3
A25090			6	6
A25091			9	9
A25092			12	12
A25093			1 x cierre	1 x cierre

* Mínimo 2 uds por hoja. Incrementar según ancho de hoja, consultar M. Fabricación.
^ Posibilidad de Sistema HQ con termoperfiles, consultar M. Fabricación

3. Listas de corte MATRA NG

3.2/ APERTURA ELEVABLE - Nudo Central Minimalista

La fabricación de las hojas para la apertura elevable se realizará como se muestra en el siguiente esquema constructivo:

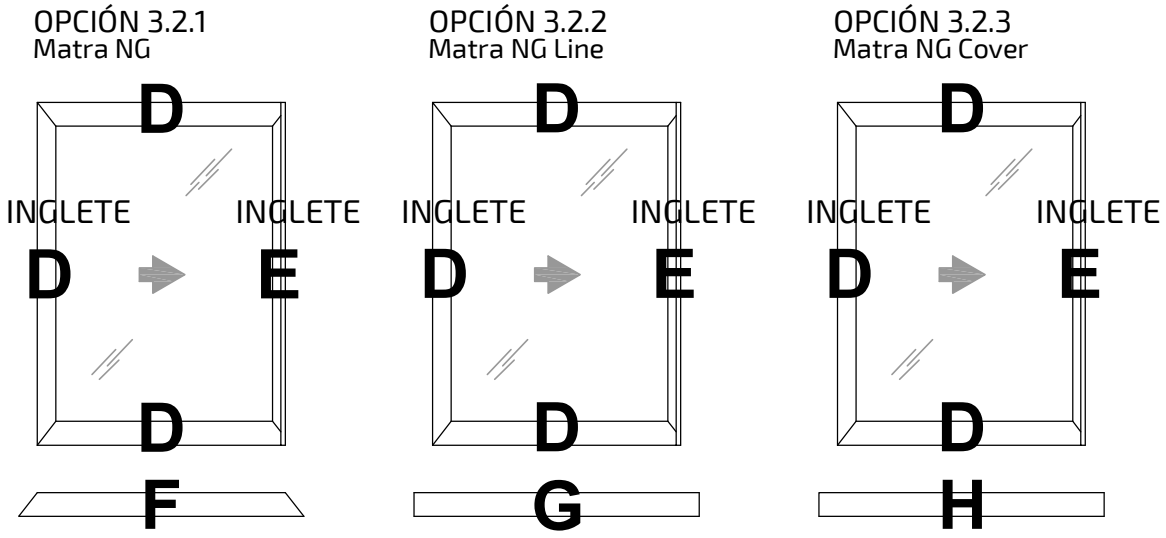

D

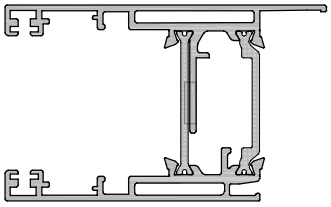

21245H

E

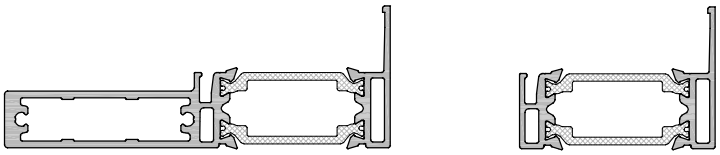

21255L / 21256H

F

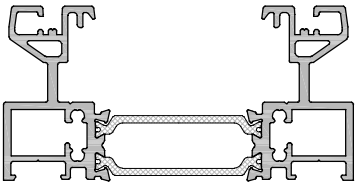

21250P / 21427H

G

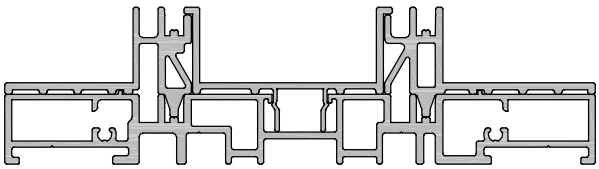

21253H / 21275 / 21277

H

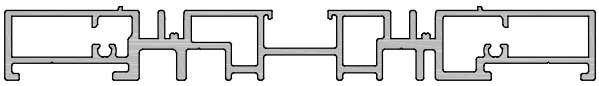

21253H

3.2.1 Listas de corte MATRA NG ELEVABLE: CERCO PERIMETRAL Y HOJA MINIMALISTA

CONFIGURACIÓN DE HOJA: CORTE A INGLETE 4 LADOS

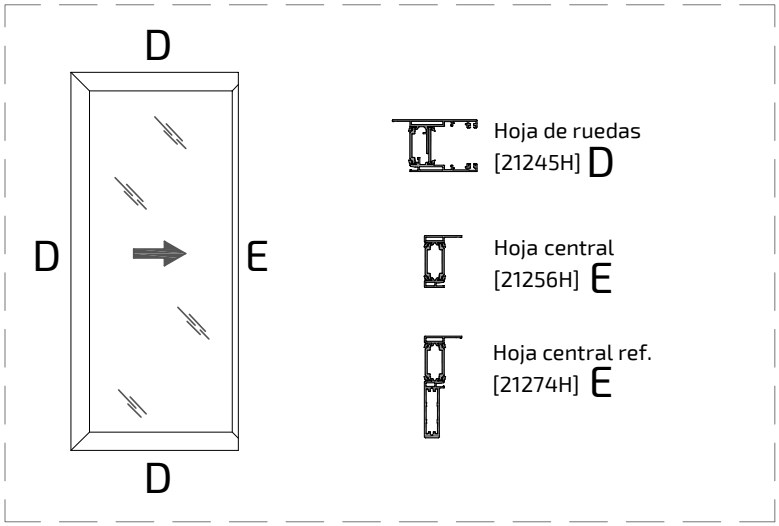

OPCIONES CERCOS 2C

21427H
Cerco Perimetral 75 MATRA NG

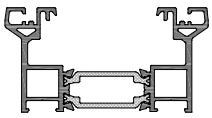

21250P
Cerco Perimetral 92 MATRA NG

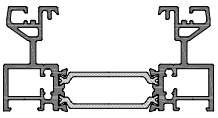

OPCIONES CRUCE DE HOJAS

21256H
Hoja central Minimalista

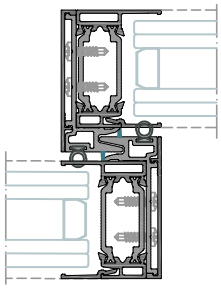

21274H
Hoja central Minimal. Reforzada

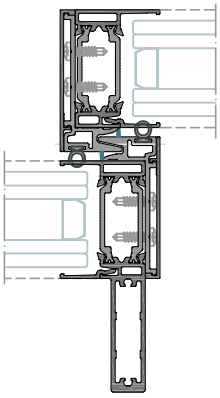

ACOPLES OPCIONALES EN CERCOS

DISEÑO	REF	DENOMINACIÓN	POSICIÓN	Nº	TIPO Y MEDIDA DE CORTE
	21251	Vierteaguas 90	Horiz.	1 o 2*	L - 4
	21209	Tapa Clip 14,5	Horiz.	1 o 2*	L - 4
	21271	Tapeta Lateral cerco Elevable	Vert.	2**	H - 46

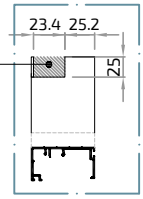

* 21251+21209 Solución de vierteaguas sup. exterior y para condensación inf. interior
** Perfil solo apto para cerco 21250P

SECCION MATRA NG

Ventana 2 Hojas **ELEVABLES**

3.2.1. Cerco perimetral y Hoja minimalista

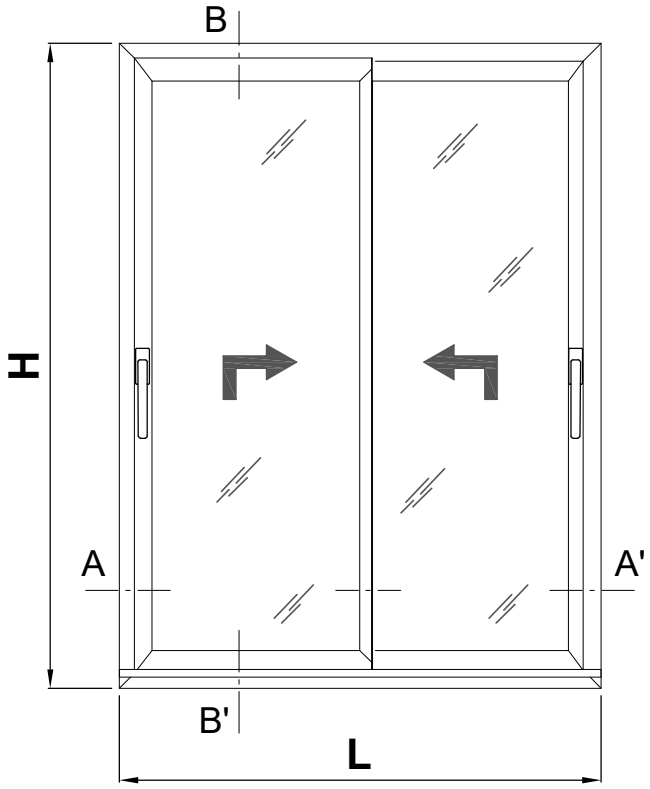

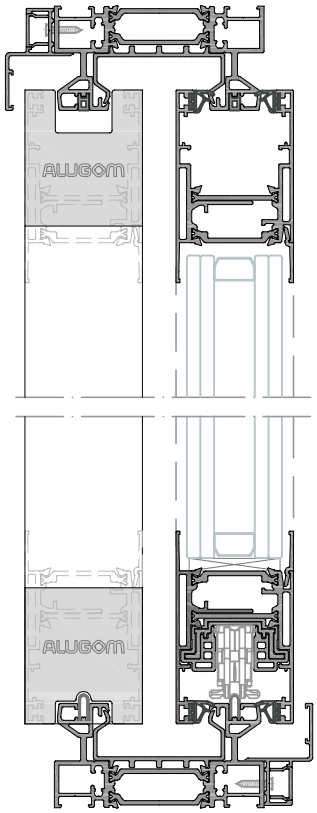

Sección B-B'

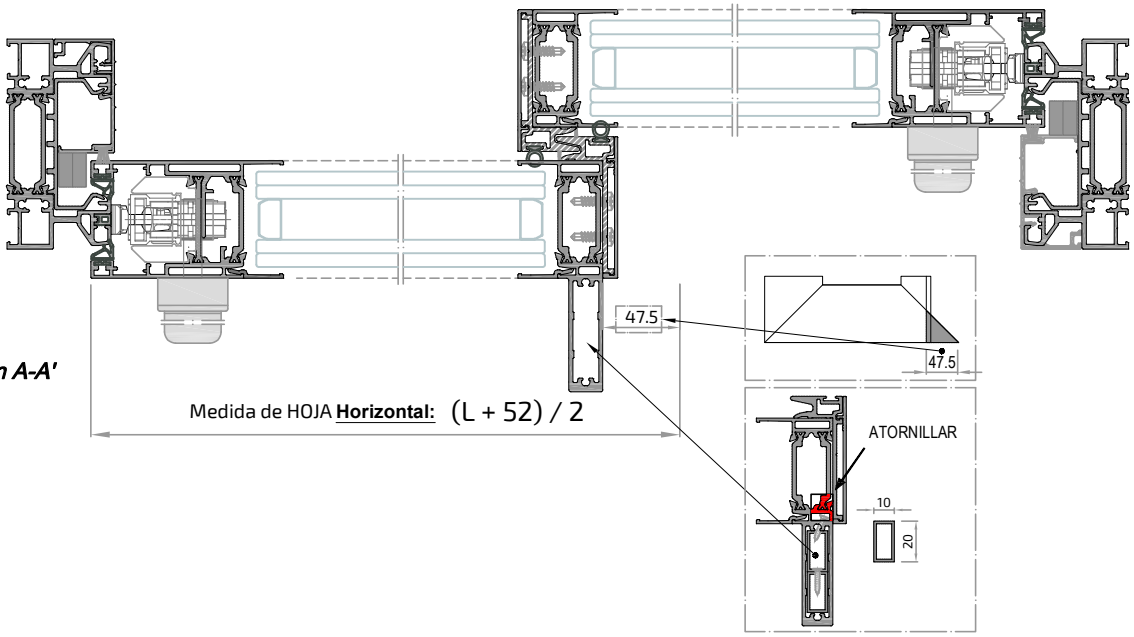

Sección A-A'

LISTA DE CORTE MATRA NG

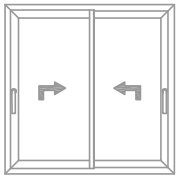

Ventana 2 Hojas **ELEVABLES**

3.2.1. Cerco perimetral y Hoja minimalista

Perfiles

diseño	referencia	denominación	posición	nº piezas	tipo y medida de corte
	21250P	Cerco MATRA NG	Horiz.	2	L
			Vert.	2	H
	21245H	Hoja Elevable MATRA NG	Horiz.	4	(L+52) / 2
			Vert.	2	H - 74
	21256H	Hoja central minimal. MATRA NG	Vert.	1	H - 169
	21274H	Hoja central Reforzada MATRA NG	Vert.	1	H - 169
	21273	Tapeta Central Hoja Elevable	Vert.	2	H - 74
	21247 21248 21249	Junquillos Hoja	Horiz.	4	(L - 218) / 2
			Vert.	4	H - 244
	21251	Vierteaguas 90	Horiz.	2	L - 4
	21209	Tapa Clip 14,5	Horiz.	2	L - 4
	21271	Tapeta Lateral cerco elevable	Vert.	2	H - 46

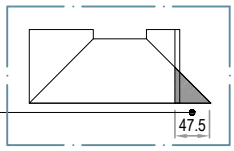

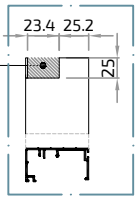

Rígidos y varios

diseño	referencia	denominación	posición	nº piezas	tipo y medida de corte
	A24104	Perfil aislante cerco	Horiz.	4	(L - 145)/2
			Vert.	2	H - 35
	A24105	Aislante cruce Hoja Minimalista	Vert.	2	H - 74
	A22024	Carril Acero	Horiz.	2	L - 93

Vidrio

Unds.	medida de corte	
2	(L - 238)/2	H - 219

LISTA DE CORTE MATRA NG

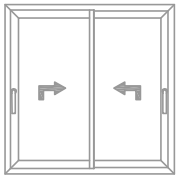

Ventana 2 Hojas **ELEVABLES**

3.2.1. Cerco perimetral y Hoja minimalista

Accesorios

Referencia	Denominación	Nº piezas	Diseño
4114	ESCUADRA CERCO	8 Unds.	
4742	ESCUADRA ALINEAMIENTO HOJA	16 Unds.	
5195	ESCUADRA HOJA ELEVABLE	8 Unds.	
A24098	JUNTA CARRIL	2 L + 2 H	
A25060	TAPA VIERTEAGUAS 90º	2 Juegos	
A25076	CORTAVIENTOS ELEVABLE	1 Juego	
A25063	EMBELLECEDOR CRUCE ELEVABLE	2 Juegos	
A25065	ANTIBALANCEO LATERAL	2 Unds.	
A25057	ANTIBALANCEO SUPERIOR	4 Unds.*	
4179	CEPILLO TRI-FIN 7 x 7	2 H	
4056	JUNTA PERIMETRAL HOJA TUBULAR	2 H	
A24102	JUNTA PERIMETRAL HOJA ELEVABLE	4 L + 4 H	
A25085	ESPUMA EXPANDIDA 15x6 mm.	4 H	
4337	EMBELLECEDOR SALIDA AGUAS	2 Unds.	
A25059	TAPA HOJA REFORZADA INT. ELEV.	1 Juego	
4943	TOPE HOJA	2 Unds.	
A25079	REFUERZO CARRO ELEVABLE	4 Unds.	
A25056	CALZO MECANISMO ELEVABLE	10 Unds.	
4941	UÑERO	2 Unds.	
4940	HERRAJE ELEVABLE	2 Unds.	
s/manual	MECANISMO CREMONA ELEVABLE (Elegir según altura de hoja)	2 Unds.	
s/manual	BARRA DE CONEXIÓN (Elegir según altura de hoja)	2 Unds.	

Herraje elevable:
a partir de 151 kg.
ver M. Fabricación

* Mínimo 2 uds por hoja. Incrementar según ancho de hoja, consultar M. Fabricación.
^ Posibilidad de Sistema HQ con termoperfiles, consultar M. Fabricación

SECCION MATRA NG

Ventana 2 Hojas **ELEVABLES** + 1 Hoja **EN LÍNEA**

3.2.1. Cerco perimetral y Hoja minimalista

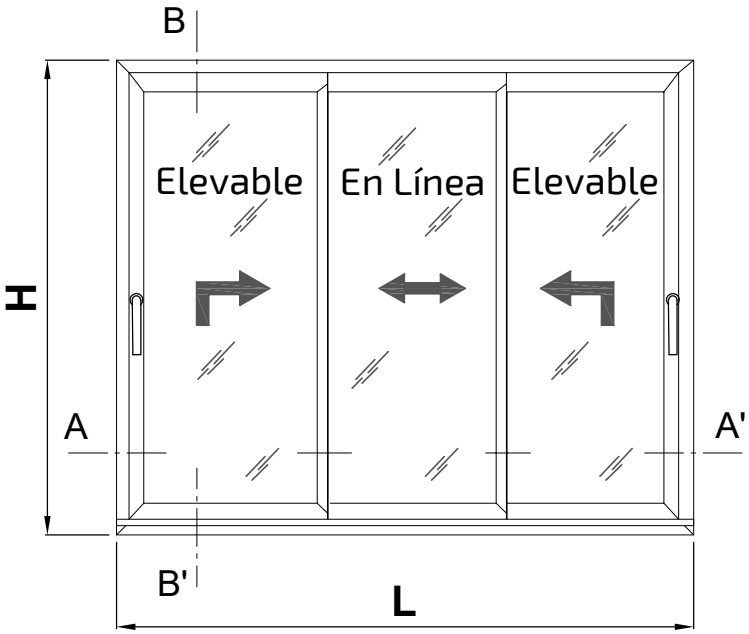

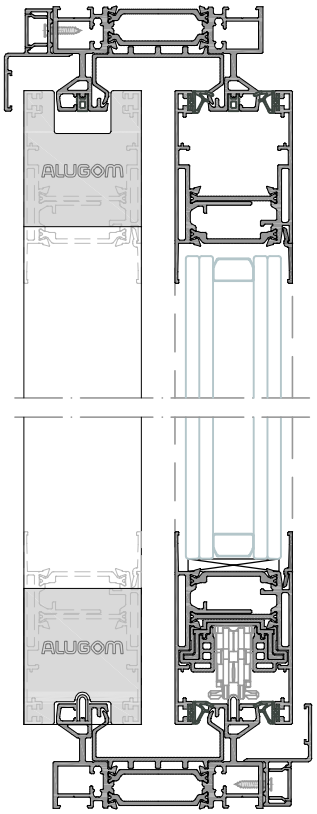

Sección B-B'

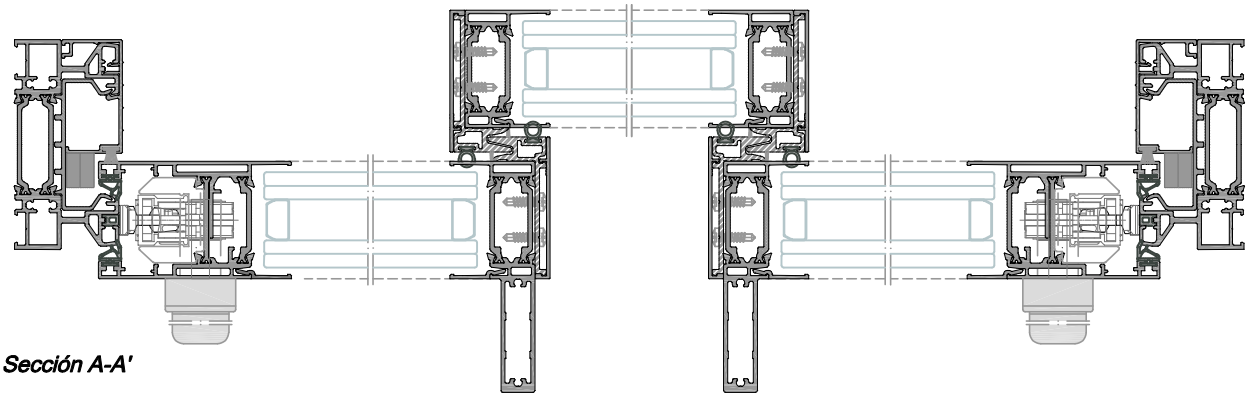

Sección A-A'

LISTA DE CORTE MATRA NG

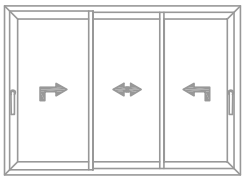

Ventana 2 Hojas **ELEVABLES** + 1 Hoja **EN LÍNEA**

3.2.1. Cerco perimetral y Hoja minimalista

Perfiles

diseño	referencia	denominación		posición	nº piezas	tipo y medida de corte
	21250P	Cerco MATRA NG		Horiz.	2	L
				Vert.	2	H
	21245H	(*) **Mv**= Medida de vidrio Hoja Elevable MATRA NG	Hoja Lateral	Horiz.	4	Mv+145 / Mv+145
			Hoja Central	Horiz.	2	Mv + 145
				Vert.	2	H - 74
	21256H	Hoja central minimal. MATRA NG		Vert.	2	H - 169
	21274H	Hoja central Reforzada MATRA NG		Vert.	2	H - 169
	21273	Tapeta Central Hoja Elevable		Vert.	4	H - 74
	21247 21248 21249	Junquillos Hoja		Horiz.	6	(L - 226.5) / 3
				Vert.	6	H - 244
	21251	Vierteaguas 90		Horiz.	2	L - 4
	21209	Tapa Clip 14,5		Horiz.	2	L - 4
	21271	Tapeta Lateral cerco elevable		Vert.	2	H - 46

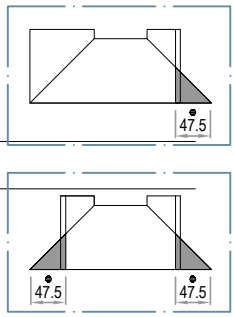

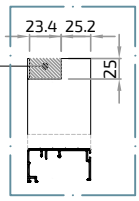

Rígidos y varios

diseño	referencia	denominación	posición	nº piezas	tipo y medida de corte
	A24104	Perfil aislante cerco	Horiz.	2	L - 255 cortes según nº hojas y posición de cortavientos
			Vert.	2	H - 35
	A24105	Aislante cruce Hoja Minimalista	Vert.	4	H - 74
	A22024	Carril Acero	Horiz.	2	L - 93

- **Mv**= Medida de vidrio. Cálculos realizados para conseguir vidrios iguales.

- El valor obtenido de **Mv** lo utilizaremos para calcular medida de hoja 21245H (*) en horizontal, cepillo 4179 y junta A24102

Vidrio

Unds.	medida de corte	
3	Mv=(L - 257)/3	H - 219

LISTA DE CORTE MATRA NG

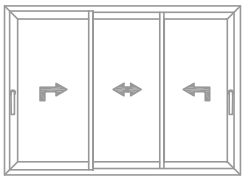

Ventana 2 Hojas **ELEVABLES** + 1 Hoja **EN LÍNEA**

3.2.1. Cerco perimetral y Hoja minimalista

Accesorios

Referencia	Denominación	Nº piezas	Diseño
4114	ESCUADRA CERCO	8 Unds.	
4742	ESCUADRA ALINEAMIENTO HOJA	24 Unds.	
5195	ESCUADRA HOJA ELEVABLE	12 Unds.	
A24098	JUNTA CARRIL	2 L + 2 H	
A25060	TAPA VIERTEAGUAS 90º	2 Juegos	
A25076	CORTAVIENTOS ELEVABLE	2 Juegos	
A25063	EMBELLECEDOR CRUCE ELEVABLE	4 Juegos	
A25065	ANTIBALANCEO LATERAL	2 Unds.	
A25057	ANTIBALANCEO SUPERIOR	6 Unds.*	
4179	CEPILLO TRI-FIN 7 x 7	2 H (Mv+50)*4	
4056	JUNTA PERIMETRAL HOJA TUBULAR	4 H	
A24102	JUNTA PERIMETRAL HOJA ELEVABLE	4 H (Mv+97)*8	
A25085	ESPUMA EXPANDIDA 15x6 mm.	4 H	
4337	EMBELLECEDOR SALIDA AGUAS	2 Unds.	
A25059	TAPA HOJA REFORZADA INT. ELEV.	2 Juegos	
4943	TOPE HOJA	2 Unds.	
A25079	REFUERZO CARRO ELEVABLE	4 Unds.	
A25056	CALZO MECANISMO ELEVABLE	10 Unds.	
4941	UÑERO	3 Unds.	
A26004	RODAMIENTO En Línea MATRA NG	2 Unds.	
4940	HERRAJE ELEVABLE	2 Unds.	
s/manual	CREMONA ELEVABLE y BARRA CONEXIÓN (Elegir según altura de hoja)	2 Unds.	

Herraje elevable:
a partir de 151 kg.
ver M. Fabricación

* Mínimo 2 uds por hoja. Incrementar según ancho de hoja, consultar M. Fabricación.

^ Posibilidad de Sistema HQ con termoperfiles, consultar M. Fabricación

SECCION MATRA NG

Ventana 2 Hojas **ELEVABLES** + 1 Hoja **EN LÍNEA**
3.2.1. **Cerco perimetral** 3 carriles y Hoja minimalista

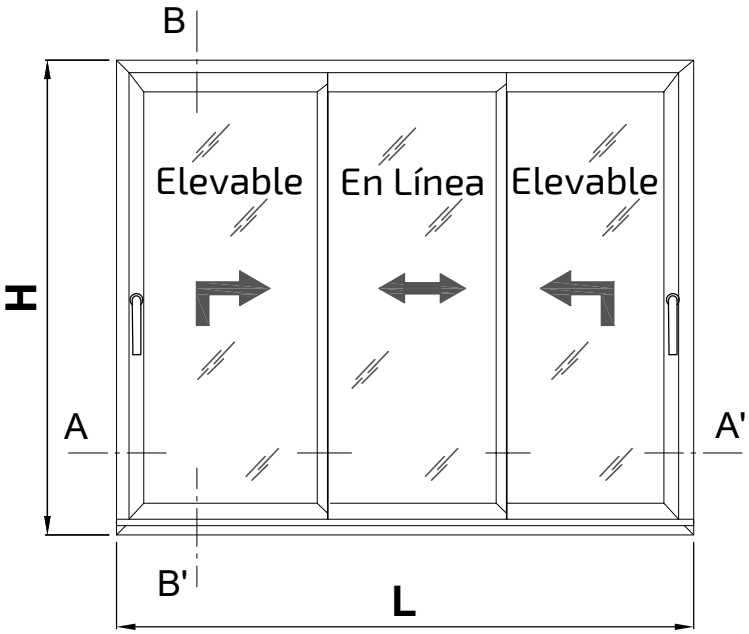

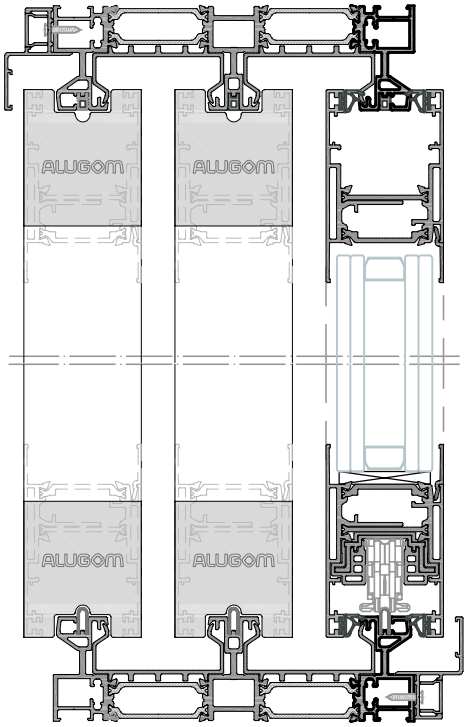

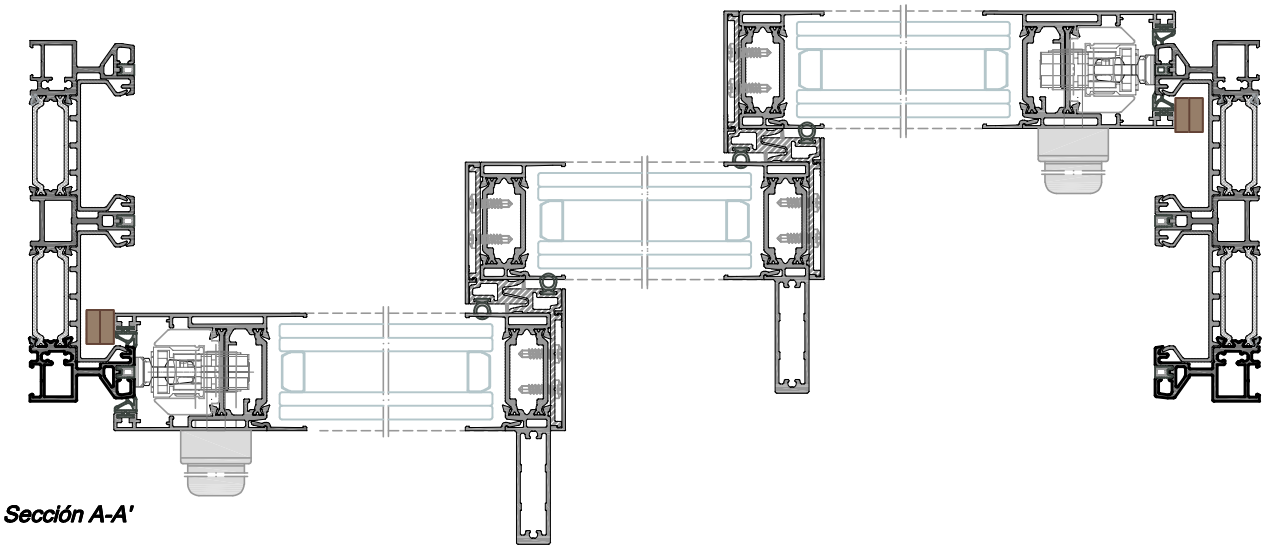

Sección A-A'

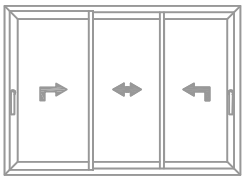

LISTA DE CORTE MATRA NG

Ventana 2 Hojas **ELEVABLES** + 1 Hoja **EN LÍNEA**

3.2.1. **Cerco perimetral** 3 carriles y Hoja minimalista

Perfiles

diseño	referencia	denominación		posición	nº piezas	tipo y medida de corte
	21327P	Cerco MATRA NG		Horiz.	2	L
				Vert.	2	H
	21245H	(*) **Mv**= Medida de vidrio Hoja Elevable MATRA NG	Hoja Lateral	Horiz.	4	Mv+145 / Mv+145
			Hoja Central	Horiz.	2	Mv + 145
				Vert.	2	H - 74
	21256H	Hoja central minimal. MATRA NG		Vert.	2	H - 169
	21274H	Hoja central Reforzada MATRA NG		Vert.	2	H - 169
	21273	Tapeta Central Hoja Elevable		Vert.	4	H - 74
	21247 21248 21249	Junquillos Hoja		Horiz.	6	(L - 226.5) / 3
				Vert.	6	H - 244
	21251	Vierteaguas 90		Horiz.	2	L - 4
	21209	Tapa Clip 14,5		Horiz.	2	L - 4

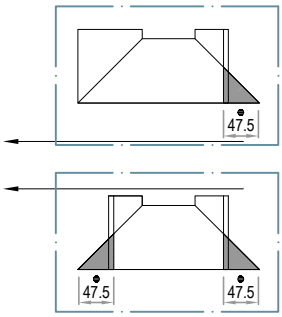

Rígidos y varios

diseño	referencia	denominación	posición	nº piezas	tipo y medida de corte
	A24104	Perfil aislante cerco	Horiz.	4	L - 145 cortes según nº hojas y posición de cortavientos
			Vert.	4	H - 35
	A24105	Aislante cruce Hoja Minimalista	Vert.	4	H - 74
	A22024	Carril Acero	Horiz.	3	L - 93

- **Mv**= Medida de vidrio. Cálculos realizados para conseguir vidrios iguales.

- El valor obtenido de **Mv** lo utilizaremos para calcular medida de hoja 21245H (*) en horizontal, cepillo 4179 y junta A24102

Vidrio

Unds.	medida de corte	
3	Mv=(L - 257)/3	H - 219

LISTA DE CORTE MATRA NG

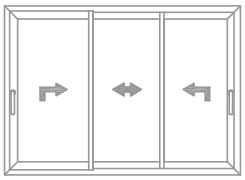

Ventana 2 Hojas **ELEVABLES** + 1 Hoja **EN LÍNEA**

3.2.1. **Cerco perimetral** 3 carriles y Hoja minimalista

Accesorios

Referencia	Denominación	Nº piezas	Diseño
4114	ESCUADRA CERCO	8 Unds.	
4742	ESCUADRA ALINEAMIENTO HOJA	24 Unds.	
5195	ESCUADRA HOJA ELEVABLE	12 Unds.	
A24098	JUNTA CARRIL	3 L + 6 H	
A25060	TAPA VIERTEAGUAS 90º	2 Juegos	
A25076	CORTAVIENTOS ELEVABLE	2 Juegos	
A25063	EMBELLECEDOR CRUCE ELEVABLE	4 Juegos	
A25065	ANTIBALANCEO LATERAL	2 Unds.	
A25057	ANTIBALANCEO SUPERIOR	6 Unds.*	
4179	CEPILLO TRI-FIN 7 x 7	(Mv+50)*4	
4056	JUNTA PERIMETRAL HOJA TUBULAR	4 H	
A24102	JUNTA PERIMETRAL HOJA ELEVABLE	4 H (Mv+97)*8	
A25085	ESPUMA EXPANDIDA 15x6 mm.	4 H	
4337	EMBELLECEDOR SALIDA AGUAS	2 Unds.	
	TAPA HOJA REFORZADA INT. ELEV.		
4943	TOPE HOJA	4 Unds.	
A25079		4 Unds.	
A25056	CALZO MECANISMO ELEVABLE	10 Unds.	
4941	UÑERO	3 Unds.	
A26004	RODAMIENTO En Línea MATRA NG	2 Unds.	
4940	HERRAJE ELEVABLE	2 Unds.	
s/manual	CREMONA ELEVABLE y BARRA CONEXIÓN (Elegir según altura de hoja)	2 Unds.	

Herraje elevable:
a partir de 151 kg.
ver M. Fabricación

* Mínimo 2 uds por hoja. Incrementar según ancho de hoja, consultar M. Fabricación.
^ Posibilidad de Sistema HQ con termoperfiles, consultar M. Fabricación

SECCION MATRA NG

Ventana 4 Hojas **ELEVABLES**

3.2.1. Cerco perimetral y Hoja minimalista

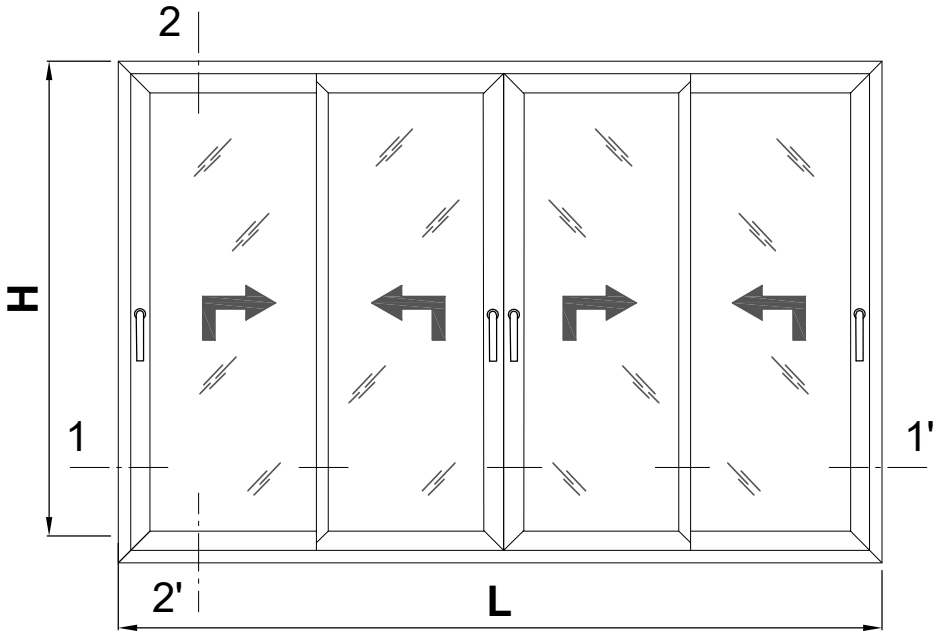

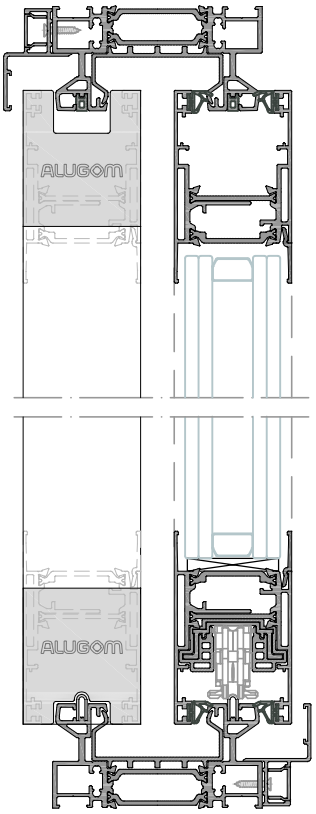

Sección B-B'

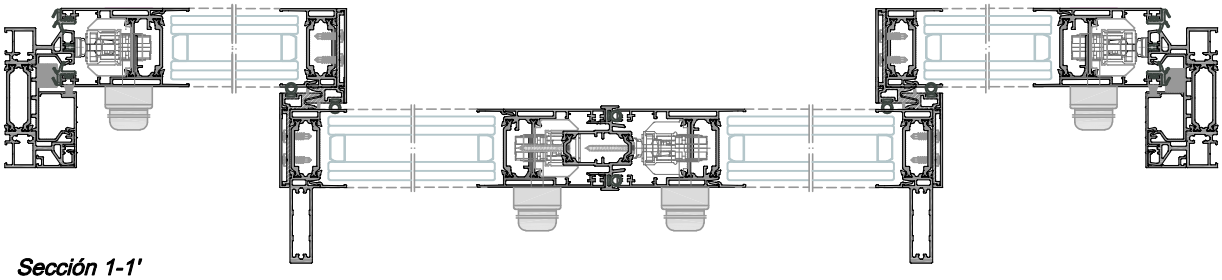

Sección 1-1'

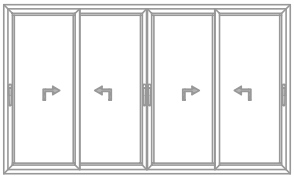

LISTA DE CORTE MATRA NG

Ventana 4 Hojas **ELEVABLES**

3.2.1. Cerco perimetral y Hoja minimalista

Perfiles

diseño	referencia	denominación	posición	nº piezas	tipo y medida de corte
	21250P	Cerco MATRA NG	Horiz.	2	L
			Vert.	2	H
	21245H	Hoja Elevable MATRA NG	Horiz.	8	L+170/4 L+170/4
			Vert.	4	H - 74
	21256H	Hoja central minimal. MATRA NG	Vert.	2	H - 169
	21274H	Hoja central Reforzada MATRA NG	Vert.	2	H - 169
	21273	Tapeta Central Hoja Elevable	Vert.	4	H - 74
	21646M	Acople 4 hojas MATRA NG	Vert.	1	H - 144
	21247 21248 21249	Junquillos Hoja	Horiz.	8	(L - 369) / 4
			Vert.	8	H - 244
	21251	Vierteaguas 90	Horiz.	2	L - 4
	21209	Tapa Clip 14,5	Horiz.	2	L - 4
	21271	Tapeta Lateral cerco elevable	Vert.	2	H - 46

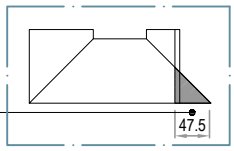

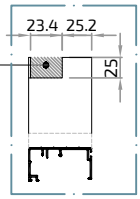

Rígidos y varios

diseño	referencia	denominación	posición	nº piezas	tipo y medida de corte
	A24104	Perfil aislante cerco	Horiz.	2	L - 255 cortes según nº hojas y posición de cortavientos
			Vert.	2	H - 35
	A24105	Aislante cruce Hoja Minimalista	Vert.	4	H - 74
	A22024	Carril Acero	Horiz.	2	L - 93

Vidrio

Unds.	medida de corte	
4	(L - 410)/4	H - 219

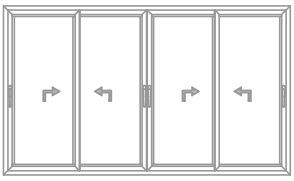

LISTA DE CORTE MATRA NG

Ventana 4 Hojas **ELEVABLES**

3.2.1. Cerco perimetral y Hoja minimalista

Accesorios

Referencia	Denominación	Nº piezas	Diseño
4114	ESCUADRA CERCO	8 Unds.	
4742	ESCUADRA ALINEAMIENTO HOJA	32 Unds.	
5195	ESCUADRA HOJA ELEVABLE	16 Unds.	
A24098	JUNTA CARRIL	2 L + 2 H	
A25060	TAPA VIERTEAGUAS 90º	2 Juegos	
A25076	CORTAVIENTOS ELEVABLE	2 Juegos	
A25063	EMBELLECEDOR CRUCE ELEVABLE	4 Juegos	
A25065	ANTIBALANCEO LATERAL	2 Unds.	
A25057	ANTIBALANCEO SUPERIOR	8 Unds.*	
4179	CEPILLO TRI-FIN 7 x 7	2 H	
4056	JUNTA PERIMETRAL HOJA TUBULAR	6 H	
A24102	JUNTA PERIMETRAL HOJA ELEVABLE	4 L + 4 H	
A25085	ESPUMA EXPANDIDA 15x6 mm.	4 H	
4337	EMBELLECEDOR SALIDA AGUAS	3 Unds.	
A25059	TAPA HOJA REFORZADA INT. ELEV.	2 Juegos	
4943	TOPE HOJA	2 Unds.	
A25079	REFUERZO CARRO ELEVABLE	8 Unds.	
A25056	CALZO MECANISMO ELEVABLE	20 Und.	
A26014	TAPA PERFIL 4 HOJAS MATRA NG ELEV.	1 Juego	
A26008	ESPUMA AISL. CERCO 2C EMPOTRADO	1 Und.	
4941	UÑERO	4 Unds.	
4940	HERRAJE ELEVABLE	4 Unds.	
s/manual	MECANISMO CREMONA ELEVABLE (Elegir según altura de hoja)	4 Unds.	
s/manual	BARRA DE CONEXIÓN (Elegir según altura de hoja)	4 Unds.	

Herraje elevable:
a partir de 151 kg.
ver M. Fabricación

* Mínimo 2 uds por hoja. Incrementar según ancho de hoja, consultar M. Fabricación.
^ Posibilidad de Sistema HQ con termoperfiles, consultar M. Fabricación

3.2.2 Listas de corte MATRA NG LINE con Hoja MINIMALISTA

CONFIGURACIÓN DE HOJA: CORTE A INGLETE 4 LADOS

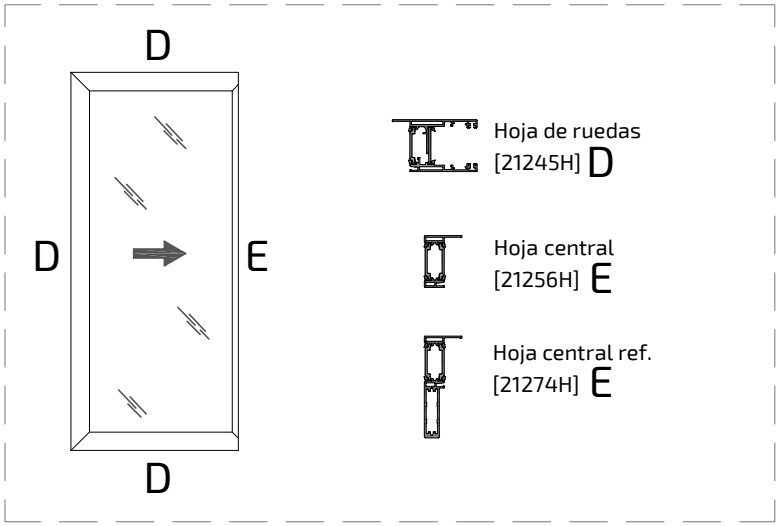

OPCIONES CERCOS 2C

21253H
Cerco Inf. empotrado MATRA NG

21427H
Cerco Perimetral 75 MATRA NG

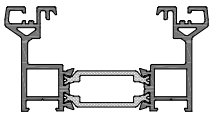

21250P
Cerco Perimetral 92 MATRA NG

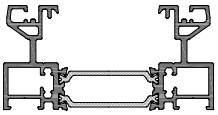

OPCIONES CRUCE DE HOJAS

21256H
Hoja central Minimalista

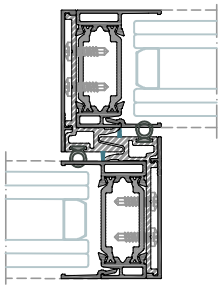

21274H
Hoja central Minimal. Reforzada

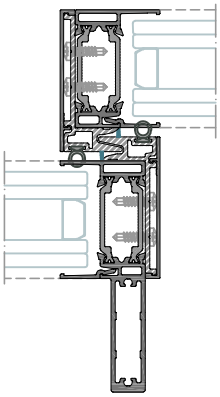

ACOPLES OPCIONALES EN CERCOS

DISEÑO	REF	DENOMINACIÓN	POSICIÓN	Nº	TIPO Y MEDIDA DE CORTE
	21251	Vierteaguas 90	Horiz.	1*	L - 4
	21209	Tapa Clip 14,5	Horiz.	1*	L - 4
	21271	Tapeta Lateral cerco Elevable	Vert.	2**	H - 46

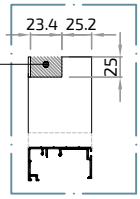

* 21251+21209 Solución de vierteaguas sup. exterior
** Perfil solo apto para cerco 21250P

SECCION MATRA NG

Ventana 2 Hojas **ELEVABLES**

3.2.2. Matra NG Line con hoja minimalista

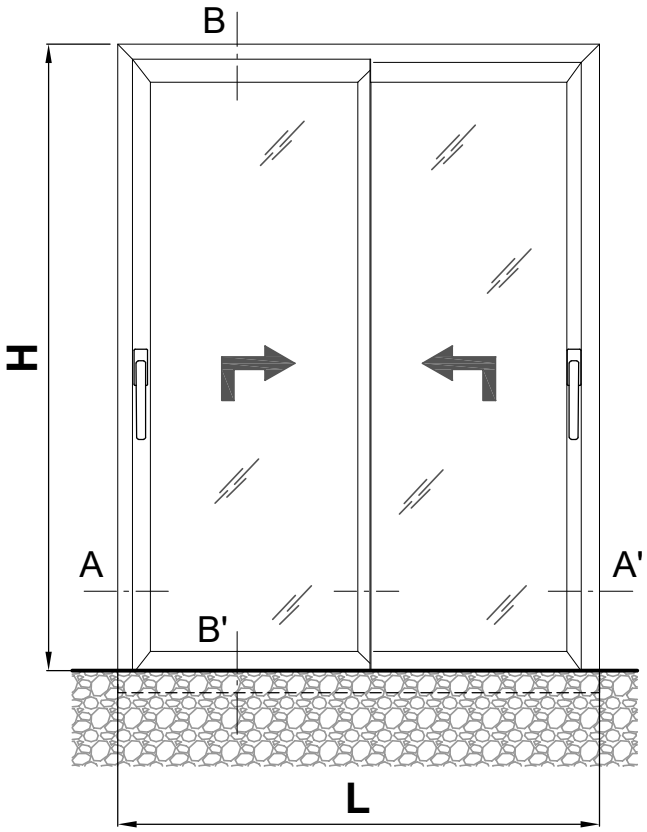

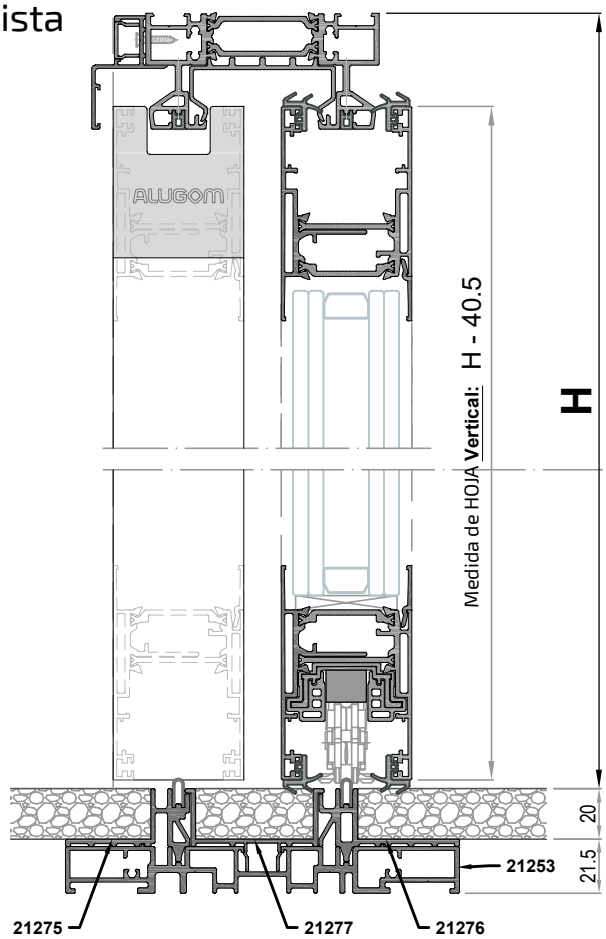

Sección B-B'

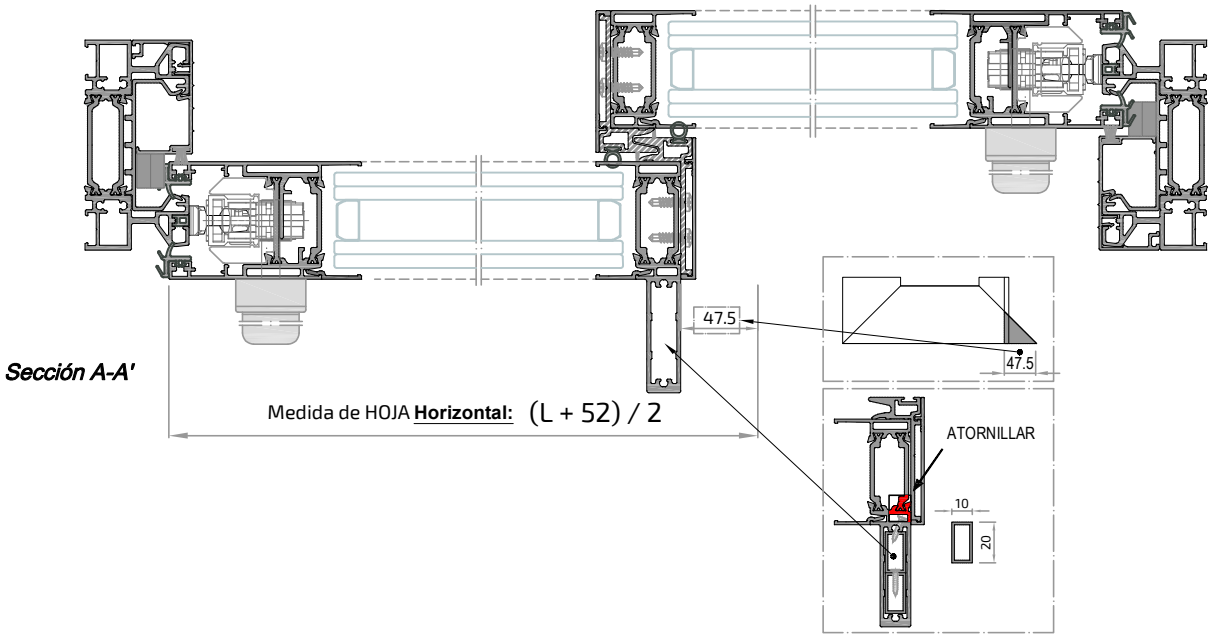

Sección A-A'

LISTA DE CORTE MATRA NG

Ventana 2 Hojas **ELEVABLES**

3.2.2. Matra NG Line con hoja minimalista

Perfiles

diseño	referencia	denominación	posición	nº piezas	tipo y medida de corte
	21250P	Cerco MATRA NG	Horiz. Sup.	1	L
			Vert.	2	H+20
	21253	Cerco Inferior Empotrado	Horiz.	1	L
	21275	Tapeta Lateral cerco elevable	Horiz.	1	L - 42
	21277	Tapa Central M-Line	Horiz.	1	L - 42
	21276	Tapeta Lateral cerco elevable	Horiz.	1	L - 42
	21245H	Hoja Elevable MATRA NG	Horiz.	4	(L+52) / 2
			Vert.	2	H - 40.5
	21256H	Hoja central minimal. MATRA NG	Vert.	1	H - 136
	21274H	Hoja central Reforzada MATRA NG	Vert.	1	H - 136
	21273	Tapeta Central Hoja Elevable	Vert.	2	H - 40.5
	21247 21248 21249	Junquillos Hoja	Horiz.	4	(L - 218) / 2
			Vert.	4	H - 210.5
	21251	Vierteaguas 90	Horiz.	1	L - 4
	21209	Tapa Clip 14,5	Horiz.	1	L - 4
	21271	Tapeta Lateral cerco elevable	Vert.	2	* H - 29

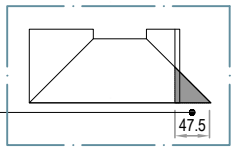

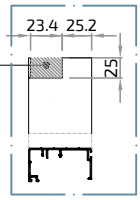

Rígidos y varios

diseño	referencia	denominación	posición	nº piezas	tipo y medida de corte
	A24104	Perfil aislante cerco	Horiz.	2	(L - 145)/2
			Vert.	2	H - 21
	A24105	Aislante cruce Hoja Minimalista	Vert.	2	H - 40.5
	A22024	Carril Acero	Horiz.	2	L - 93

* Mecanizado nudo superior. Para nudo inferior es corte recto

Vidrio

Unds.	medida de corte	
2	(L - 238)/2	H - 186

LISTA DE CORTE MATRA NG

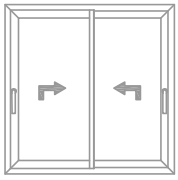

Ventana 2 Hojas **ELEVABLES**

3.2.2. Matra NG Line con hoja minimalista

Accesorios

Referencia	Denominación	Nº piezas	Diseño
4114	ESCUADRA CERCO	4 Unds.	
4742	ESCUADRA ALINEAMIENTO HOJA	16 Unds.	
5195	ESCUADRA HOJA ELEVABLE	8 Unds.	
A24098	JUNTA CARRIL	2 L + 2 H	
A25060	TAPA VIERTEAGUAS 90º	2 Juegos	
A25076	CORTAVIENTOS ELEVABLE	1 Juego	
A25064	EMBELLECEDOR CRUCE ELEVABLE Emp.	2 Juegos	
A25065	ANTIBALANCEO LATERAL	2 Unds.	
A25057	ANTIBALANCEO SUPERIOR	4 Unds.*	
4179	CEPILLO TRI-FIN 7 x 7	2 H	
4056	JUNTA PERIMETRAL HOJA TUBULAR	2 H	
A24103	JUNTA PERIMETRAL HOJA ELEVABLE	4 L + 4 H	
A25085	ESPUMA EXPANDIDA 15x6 mm.	4 H	
A25059	TAPA HOJA REFORZADA INT. ELEV.	1 Juego	
4943	TOPE HOJA	2 Unds.	
A25080	REFUERZO CARRO ELEVABLE Emp.	4 Unds.	
A26008	ESPUMA AISL. CERCO 2C EMPOTRADO	1 Und.	
A25056	CALZO MECANISMO ELEVABLE	10 Und.	
4941	UÑERO	2 Unds.	
4940	HERRAJE ELEVABLE	2 Unds.	
s/manual	MECANISMO CREMONA ELEVABLE (Elegir según altura de hoja)	2 Unds.	
s/manual	BARRA DE CONEXIÓN (Elegir según altura de hoja)	2 Unds.	

Herraje elevable:
a partir de 151 kg.
ver M. Fabricación

* Mínimo 2 uds por hoja. Incrementar según ancho de hoja, consultar M. Fabricación.
^ Posibilidad de Sistema HQ con termoperfiles, consultar M. Fabricación

SECCION MATRA NG

Ventana 4 Hojas **ELEVABLES**

3.2.2. Matra NG Line con hoja minimalista

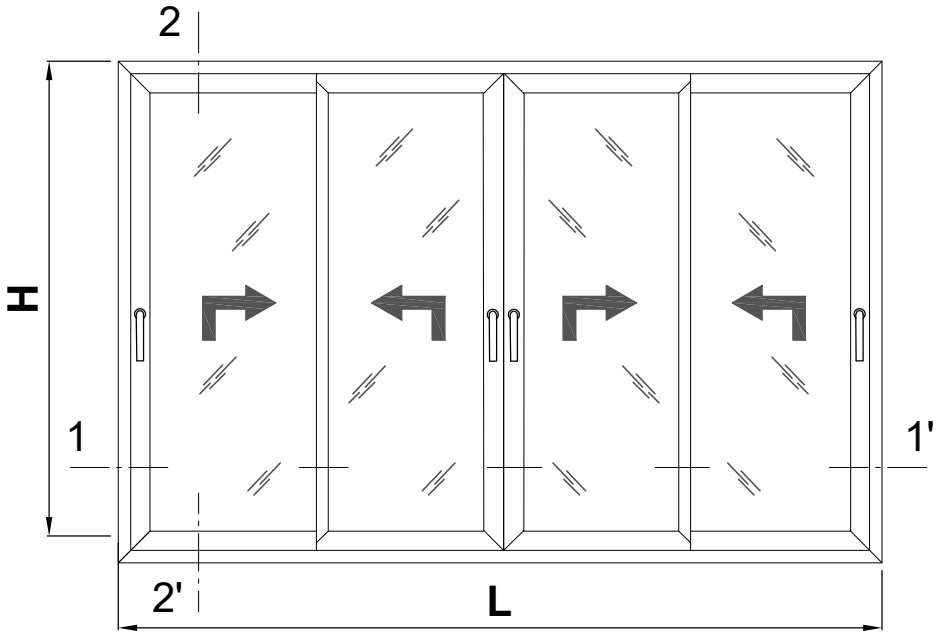

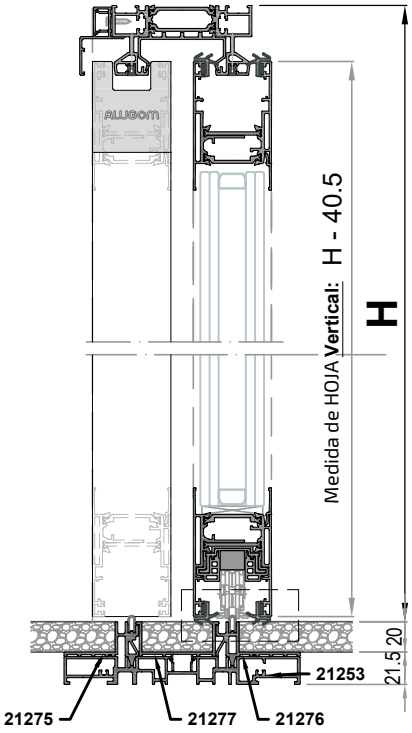

Sección B-B'

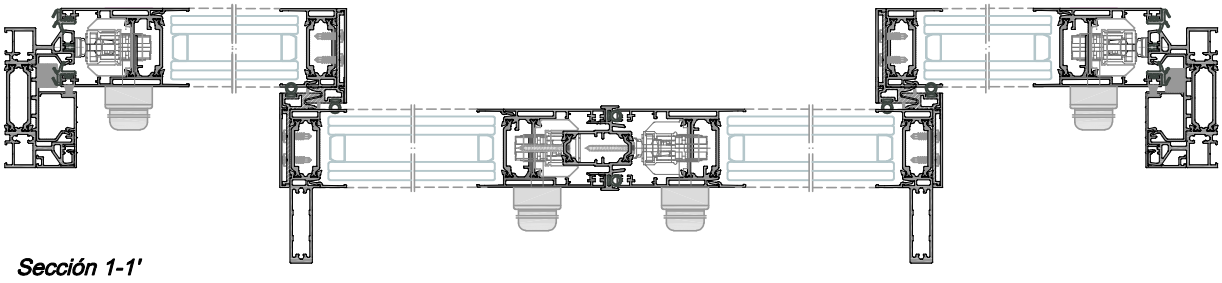

Sección 1-1'

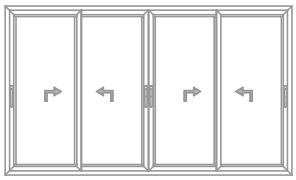

LISTA DE CORTE MATRA NG

Ventana 4 Hojas **ELEVABLES**

3.2.2. Matra NG Line con hoja minimalista

Perfiles

diseño	referencia	denominación	posición	nº piezas	tipo y medida de corte
	21250P	Cerco MATRA NG	Horiz. Sup.	1	L
			Vert.	2	H+20
	21253	Cerco Inferior Empotrado	Horiz.	1	L
	21275	Tapeta Lateral cerco elevable	Horiz.	1	L - 42
	21277	Tapa Central M-Line	Horiz.	1	L - 42
	21276	Tapeta Lateral cerco elevable	Horiz.	1	L - 42
	21245H	Hoja Elevable MATRA NG	Horiz.	8	L+170/4 L+170/4
			Vert.	4	H - 40.5
	21256H	Hoja central minimal. MATRA NG	Vert.	2	H - 136
	21274H	Hoja central Reforzada MATRA NG	Vert.	2	H - 136
	21273	Tapeta Central Hoja Elevable	Vert.	4	H - 40.5
	21646M	Acople 4 hojas MATRA NG	Vert.	1	H - 110.5
	21247 21248 21249	Junquillos Hoja	Horiz.	8	(L - 369) / 4
			Vert.	8	H - 210.5
	21251	Vierteaguas 90	Horiz.	1	L - 4
	21209	Tapa Clip 14,5	Horiz.	1	L - 4
	21271	Tapeta Lateral cerco elevable	Vert.	2	* H - 29

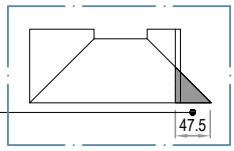

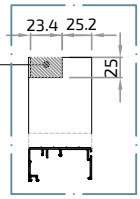

Rígidos y varios

diseño	referencia	denominación	posición	nº piezas	tipo y medida de corte
	A24104	Perfil aislante cerco	Horiz.	2	L - 255 cortes según nº hojas y posición de cortavientos
			Vert.	2	H - 21
	A24105	Aislante cruce Hoja Minimalista	Vert.	4	H - 40.5
	A22024	Carril Acero	Horiz.	2	L - 93

* Mecanizado nudo superior. Para nudo inferior es corte recto

Vidrio

Unds.	medida de corte	
4	(L - 410)/4	H - 186

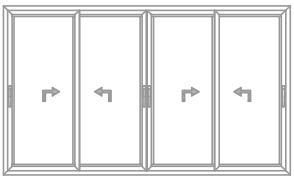

LISTA DE CORTE MATRA NG

Ventana 4 Hojas **ELEVABLES**

3.2.2. Matra NG Line con hoja minimalista

Accesorios

Referencia	Denominación	Nº piezas	Diseño
4114	ESCUADRA CERCO	4 Unds.	
4742	ESCUADRA ALINEAMIENTO HOJA	32 Unds.	
5195	ESCUADRA HOJA ELEVABLE	16 Unds.	
A24098	JUNTA CARRIL	2 L + 2 H	
A25060	TAPA VIERTEAGUAS 90º	2 Juegos	
A25076	CORTAVIENTOS ELEVABLE	2 Juegos	
A25064	EMBELLECEDOR CRUCE ELEVABLE Emp.	4 Juegos	
A25065	ANTIBALANCEO LATERAL	2 Unds.	
A25057	ANTIBALANCEO SUPERIOR	8 Unds.*	
4179	CEPILLO TRI-FIN 7 x 7	2 H	
4056	JUNTA PERIMETRAL HOJA TUBULAR	6 H	
A24103	JUNTA PERIMETRAL HOJA ELEVABLE	4 L + 4 H	
A25085	ESPUMA EXPANDIDA 15x6 mm.	4 H	
A25059	TAPA HOJA REFORZADA INT. ELEV.	2 Juegos	
4943	TOPE HOJA	2 Unds.	
A25080	REFUERZO CARRO ELEVABLE Emp.	8 Unds.	
A25056	CALZO MECANISMO ELEVABLE	20 Und.	
A26014	TAPA PERFIL 4 HOJAS MATRA NG ELEV.	1 Juego	
A26008	ESPUMA AISL. CERCO 2C EMPOTRADO	1 Und.	
4941	UÑERO	4 Unds.	
4940	HERRAJE ELEVABLE	4 Unds.	
s/manual	MECANISMO CREMONA ELEVABLE (Elegir según altura de hoja)	4 Unds.	
s/manual	BARRA DE CONEXIÓN (Elegir según altura de hoja)	4 Unds.	

Herraje elevable:
a partir de 151 kg.
ver M. Fabricación

* Mínimo 2 uds por hoja. Incrementar según ancho de hoja, consultar M. Fabricación.
^ Posibilidad de Sistema HQ con termoperfiles, consultar M. Fabricación

3.2.3 Listas de corte MATRA NG COVER con Hoja MINIMALISTA

CONFIGURACIÓN DE HOJA: CORTE A INGLETE 4 LADOS

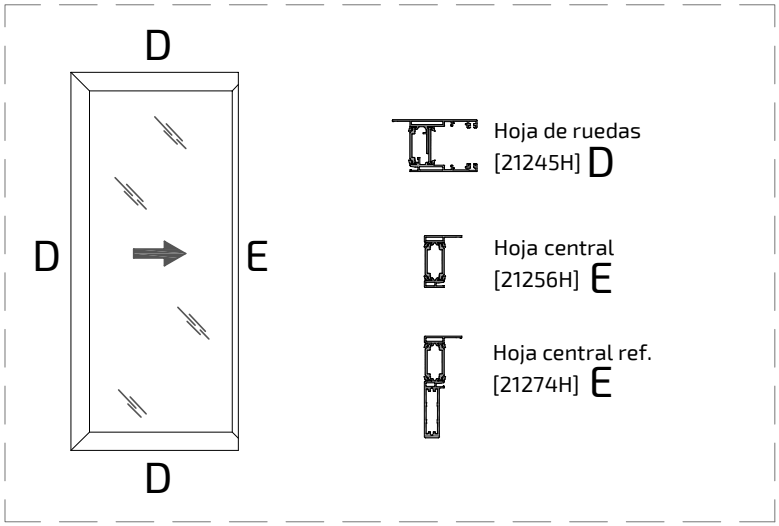

OPCIONES CERCOS 2C

21253H
Cerco Inf. empotrado MATRA NG

21427H
Cerco Perimetral 75 MATRA NG

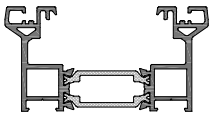

21250P
Cerco Perimetral 92 MATRA NG

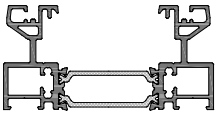

OPCIONES CRUCE DE HOJAS

21256H
Hoja central Minimalista

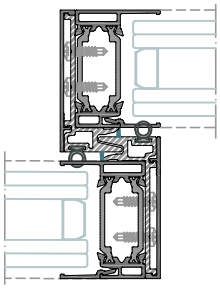

21274H
Hoja central Minimal. Reforzada

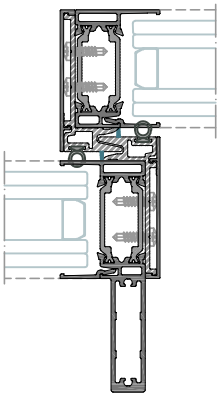

ACOPLES OPCIONALES EN CERCOS

DISEÑO	REF	DENOMINACIÓN	POSICIÓN	Nº	TIPO Y MEDIDA DE CORTE
	21251	Vierteaguas 90	Horiz.	1*	L - 4
	21209	Tapa Clip 14,5	Horiz.	1*	L - 4
	21271	Tapeta Lateral cerco Elevable	Vert.	2**	H - 46

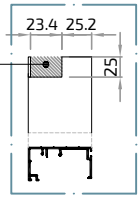

* 21251+21209 Solución de vierteaguas sup. exterior
** Perfil solo apto para cerco 21250P

SECCION MATRA NG

Ventana 2 Hojas **ELEVABLES**

3.2.3. Matra NG Cover con hoja minimalista

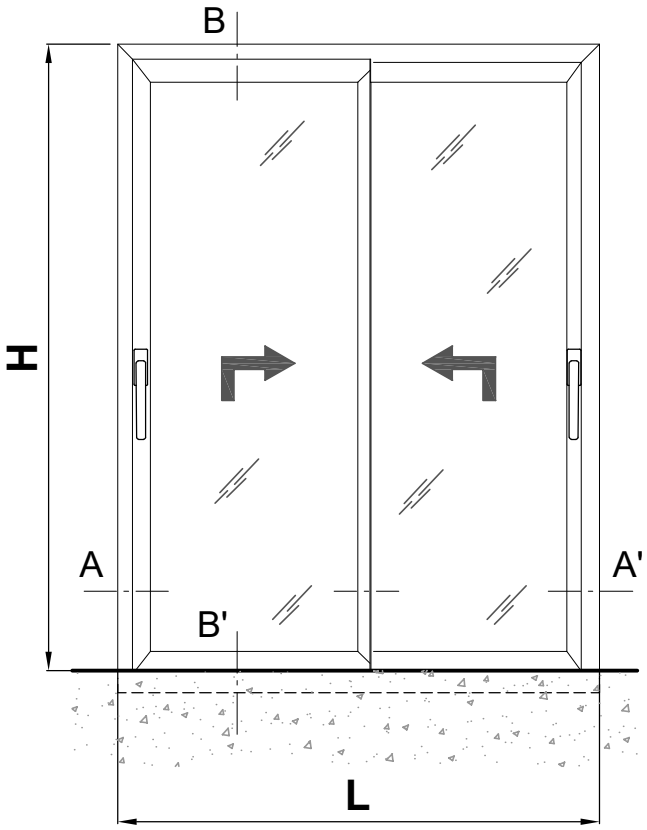

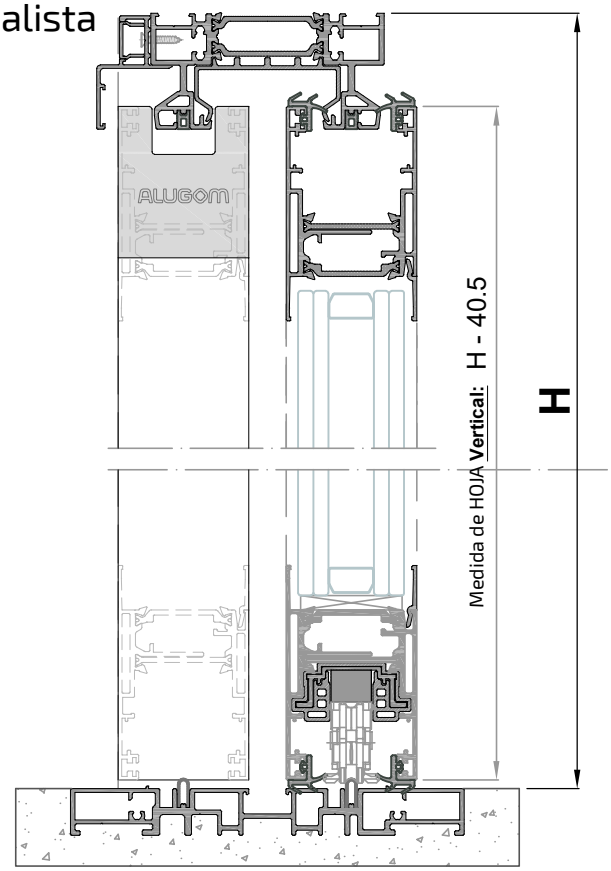

Sección B-B'

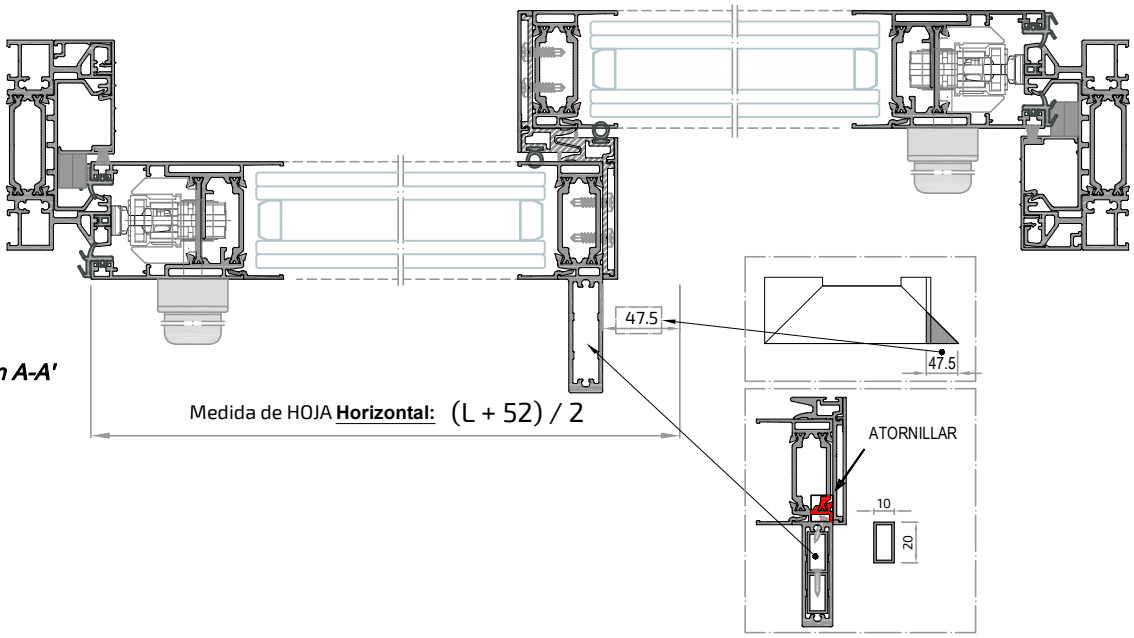

Sección A-A'

LISTA DE CORTE MATRA NG

Ventana 2 Hojas **ELEVABLES**

3.2.3. Matra NG Cover con hoja minimalista

Perfiles

diseño	referencia	denominación	posición	nº piezas	tipo y medida de corte
	21250P	Cerco MATRA NG	Horiz. Sup.	1	L
			Vert.	2	H
	21253	Cerco Inferior Empotrado	Horiz.	1	L
	21245H	Hoja Elevable MATRA NG	Horiz.	4	(L+52) / 2
			Vert.	2	H - 40.5
	21256H	Hoja central minimal. MATRA NG	Vert.	1	H - 136
	21274H	Hoja central Reforzada MATRA NG	Vert.	1	H - 136
	21273	Tapeta Central Hoja Elevable	Vert.	2	H - 40.5
	21247 21248 21249	Junquillos Hoja	Horiz.	4	(L - 218) / 2
			Vert.	4	H - 210.5
	21251	Vierteaguas 90	Horiz.	1	L - 4
	21209	Tapa Clip 14,5	Horiz.	1	L - 4
	21271	Tapeta Lateral cerco elevable	Vert.	2	* H - 29

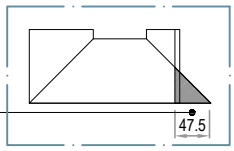

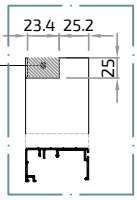

Rígidos y varios

diseño	referencia	denominación	posición	nº piezas	tipo y medida de corte
	A24104	Perfil aislante cerco	Horiz.	2	(L - 145)/2
			Vert.	2	H - 21
	A24105	Aislante cruce Hoja Minimalista	Vert.	2	H - 40.5
	A22024	Carril Acero	Horiz.	2	L - 93

* Mecanizado nudo superior. Para nudo inferior es corte recto

Vidrio

Unds.	medida de corte	
2	(L - 238)/2	H - 186

LISTA DE CORTE MATRA NG

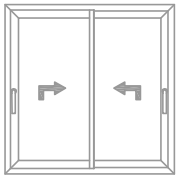

Ventana 2 Hojas **ELEVABLES**

3.2.3. Matra NG Cover con hoja minimalista

Accesorios

Referencia	Denominación	Nº piezas	Diseño
4114	ESCUADRA CERCO	4 Unds.	
4742	ESCUADRA ALINEAMIENTO HOJA	16 Unds.	
5195	ESCUADRA HOJA ELEVABLE	8 Unds.	
A24098	JUNTA CARRIL	2 L + 2 H	
A25060	TAPA VIERTEAGUAS 90º	2 Juegos	
A25076	CORTAVIENTOS ELEVABLE	1 Juego	
A25064	EMBELLECEDOR CRUCE ELEVABLE Emp.	2 Juegos	
A25065	ANTIBALANCEO LATERAL	2 Unds.	
A25057	ANTIBALANCEO SUPERIOR	4 Unds.*	
4179	CEPILLO TRI-FIN 7 x 7	2 H	
4056	JUNTA PERIMETRAL HOJA TUBULAR	2 H	
A24103	JUNTA PERIMETRAL HOJA ELEVABLE	4 L + 4 H	
A25085	ESPUMA EXPANDIDA 15x6 mm.	4 H	
A25059	TAPA HOJA REFORZADA INT. ELEV.	1 Juego	
4943	TOPE HOJA	2 Unds.	
A25080	REFUERZO CARRO ELEVABLE Emp.	4 Unds.	
A26008	ESPUMA AISL. CERCO 2C EMPOTRADO	1 Und.	
A25056	CALZO MECANISMO ELEVABLE	10 Und.	
4941	UÑERO	2 Unds.	
4940	HERRAJE ELEVABLE	2 Unds.	
s/manual	MECANISMO CREMONA ELEVABLE (Elegir según altura de hoja)	2 Unds.	
s/manual	BARRA DE CONEXIÓN (Elegir según altura de hoja)	2 Unds.	

Herraje elevable:
a partir de 151 kg.
ver M. Fabricación

* Mínimo 2 uds por hoja. Incrementar según ancho de hoja, consultar M. Fabricación.
^ Posibilidad de Sistema HQ con termoperfiles, consultar M. Fabricación

SECCION MATRA NG

Ventana 4 Hojas **ELEVABLES**

3.2.3. Matra NG Cover con hoja minimalista

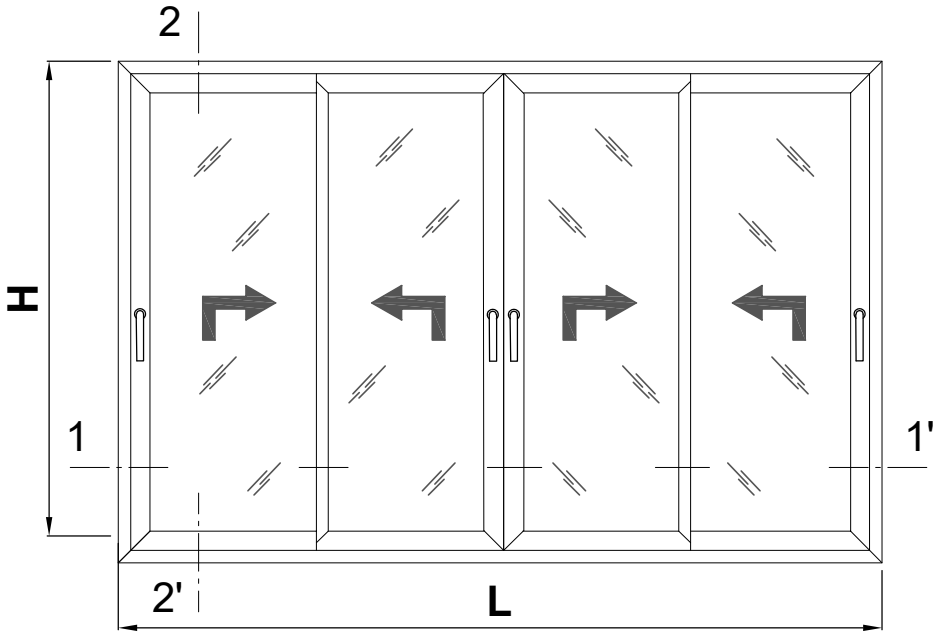

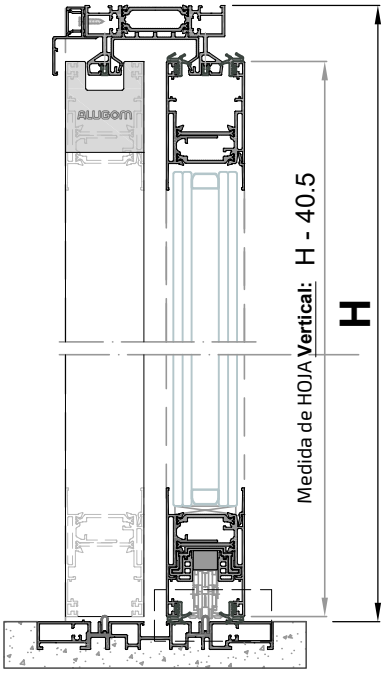

Sección B-B'

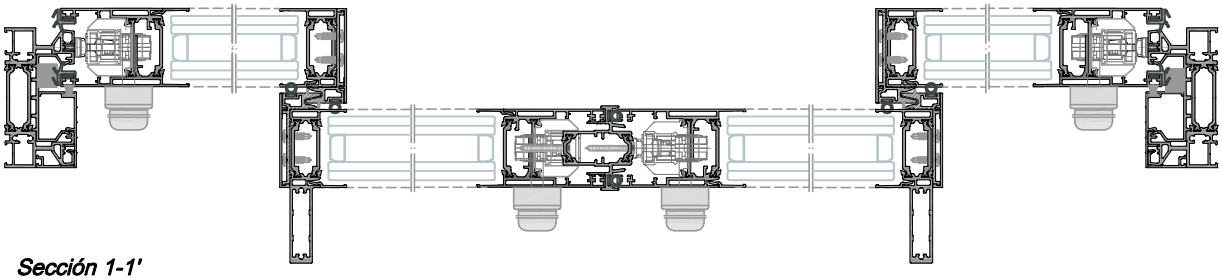

Sección 1-1'

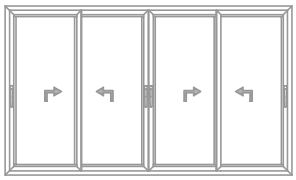

LISTA DE CORTE MATRA NG

Ventana 4 Hojas **ELEVABLES**
3.2.3. Matra NG Cover con hoja minimalista

Perfiles

diseño	referencia	denominación	posición	nº piezas	tipo y medida de corte
	21250P	Cerco MATRA NG	Horiz. Sup.	1	L
			Vert.	2	H
	21253	Cerco Inferior Empotrado	Horiz.	1	L
	21245H	Hoja Elevable MATRA NG	Horiz.	8	L+170/4 L+170/4
			Vert.	4	H - 40.5
	21256H	Hoja central minimal. MATRA NG	Vert.	2	H - 136
	21274H	Hoja central Reforzada MATRA NG	Vert.	2	H - 136
	21273	Tapeta Central Hoja Elevable	Vert.	4	H - 40.5
	21646M	Acople 4 hojas MATRA NG	Vert.	1	H - 110.5
	21247 21248 21249	Junquillos Hoja	Horiz.	8	(L - 218) / 2
			Vert.	8	H - 210.5
	21251	Vierteaguas 90	Horiz.	1	L - 4
	21209	Tapa Clip 14,5	Horiz.	1	L - 4
	21271	Tapeta Lateral cerco elevable	Vert.	2	* H - 29

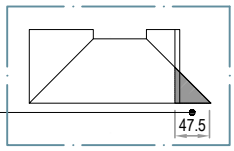

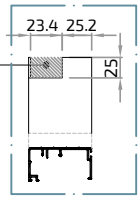

Rígidos y varios

diseño	referencia	denominación	posición	nº piezas	tipo y medida de corte
	A24104	Perfil aislante cerco	Horiz.	2	L - 255 cortes según nº hojas y posición de cortavientos
			Vert.	2	H - 21
	A24105	Aislante cruce Hoja Minimalista	Vert.	4	H - 40.5
	A22024	Carril Acero	Horiz.	2	L - 93

* Mecanizado nudo superior. Para nudo inferior es corte recto

Vidrio

Unds.	medida de corte	
4	(L - 410)/4	H - 186

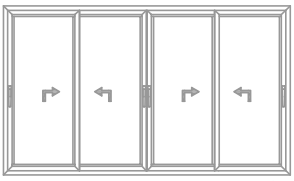

LISTA DE CORTE MATRA NG

Ventana 4 Hojas **ELEVABLES**
3.2.3. Matra NG Cover con hoja minimalista

Accesorios

Referencia	Denominación	Nº piezas	Diseño
4114	ESCUADRA CERCO	4 Unds.	
4742	ESCUADRA ALINEAMIENTO HOJA	32 Unds.	
5195	ESCUADRA HOJA ELEVABLE	16 Unds.	
A24098	JUNTA CARRIL	2 L + 2 H	
A25060	TAPA VIERTEAGUAS 90º	2 Juegos	
A25076	CORTAVIENTOS ELEVABLE	2 Juegos	
A25064	EMBELLECEDOR CRUCE ELEVABLE Emp.	4 Juegos	
A25065	ANTIBALANCEO LATERAL	2 Unds.	
A25057	ANTIBALANCEO SUPERIOR	8 Unds.*	
4179	CEPILLO TRI-FIN 7 x 7	2 H	
4056	JUNTA PERIMETRAL HOJA TUBULAR	6 H	
A24103	JUNTA PERIMETRAL HOJA ELEVABLE	4 L + 4 H	
A25085	ESPUMA EXPANDIDA 15x6 mm.	4 H	
A25059	TAPA HOJA REFORZADA INT. ELEV.	2 Juegos	
4943	TOPE HOJA	2 Unds.	
A25080	REFUERZO CARRO ELEVABLE Emp.	8 Unds.	
A25056	CALZO MECANISMO ELEVABLE	20 Und.	
A26014	TAPA PERFIL 4 HOJAS MATRA NG ELEV.	1 Juego	
A26008	ESPUMA AISL. CERCO 2C EMPOTRADO	1 Und.	
4941	UÑERO	4 Unds.	
4940	HERRAJE ELEVABLE	4 Unds.	
s/manual	MECANISMO CREMONA ELEVABLE (Elegir según altura de hoja)	4 Unds.	
s/manual	BARRA DE CONEXIÓN (Elegir según altura de hoja)	4 Unds.	

Herraje elevable:
a partir de 151 kg.
ver M. Fabricación

* Mínimo 2 uds por hoja. Incrementar según ancho de hoja, consultar M. Fabricación.
^ Posibilidad de Sistema HQ con termoperfiles, consultar M. Fabricación

3. Listas de corte MATRA NG

3.2/ APERTURA ELEVABLE - Nudo central Perimetral

La fabricación de las hojas para la apertura elevable se realizará como se muestra en el siguiente esquema constructivo:

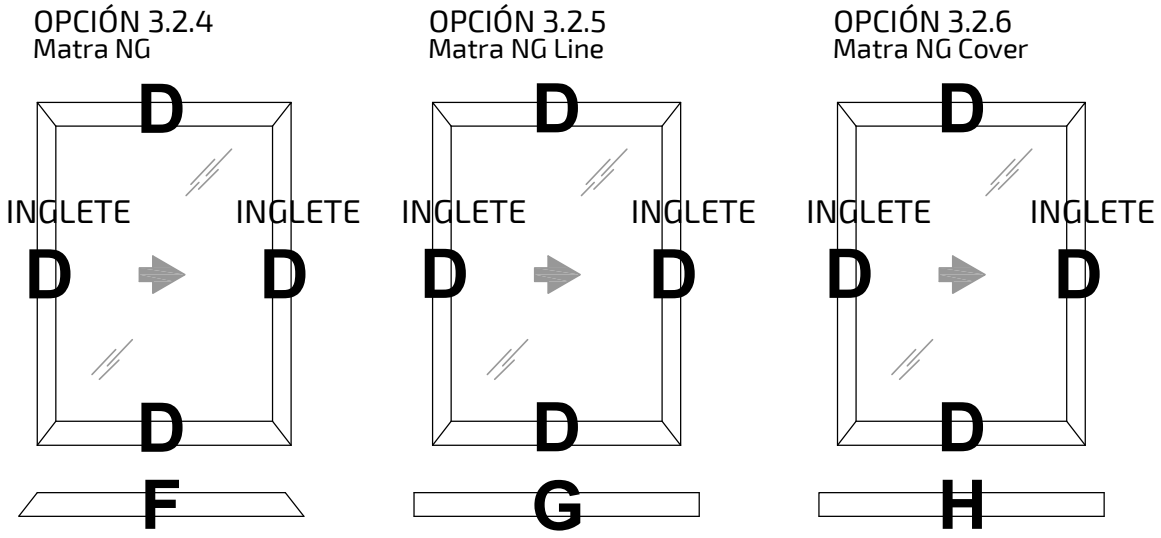

D

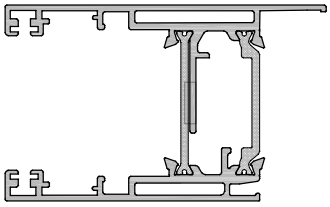

21245H

F

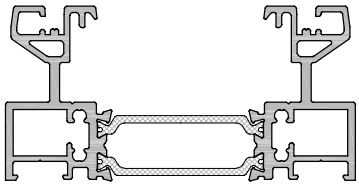

21250P / 21427H

G

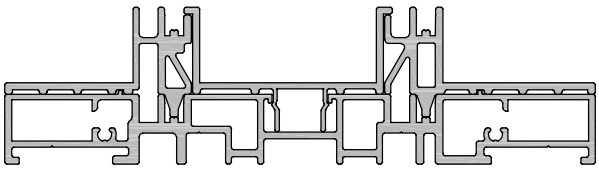

21253H / 21275 / 21277

H

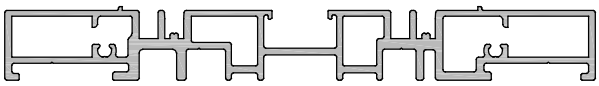

21253H

3.2.4 Listas de corte MATRA NG ELEVABLE: CERCO Y HOJA PERIMETRAL

CONFIGURACIÓN DE HOJA: CORTE A INGLETE 4 LADOS

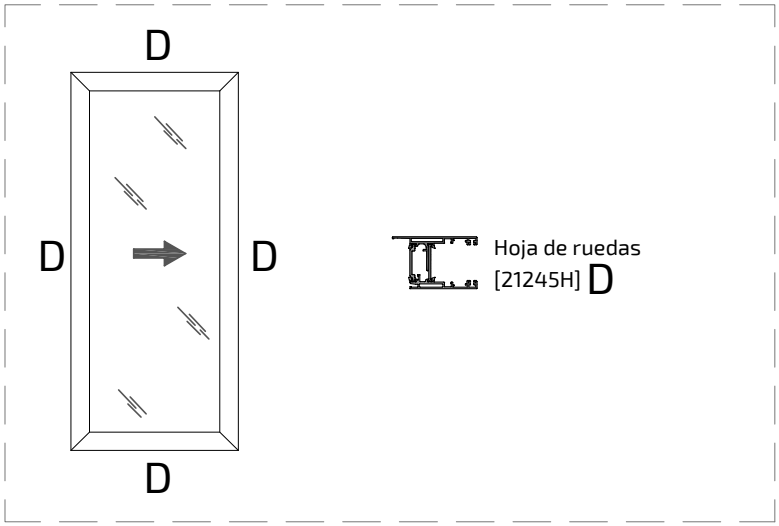

OPCIONES CERCOS 2C

21427H
Cerco Perimetral 75 MATRA NG

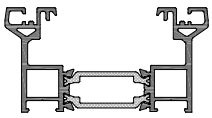

21250P
Cerco Perimetral 92 MATRA NG

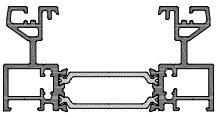

OPCIONES CRUCE DE HOJAS

21245H
Hoja Elevable MATRA NG

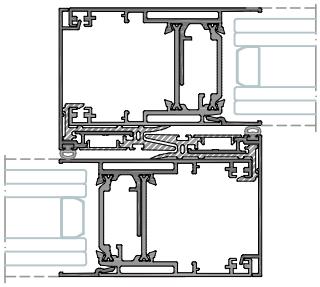

ACOPLES OPCIONALES EN CERCOS

DISEÑO	REF	DENOMINACIÓN	POSICIÓN	Nº	TIPO Y MEDIDA DE CORTE
	21251	Vierteaguas 90	Horiz.	1 o 2*	L - 4
	21209	Tapa Clip 14,5	Horiz.	1 o 2*	L - 4
	21271	Tapeta Lateral cerco Elevable	Vert.	2**	H - 46

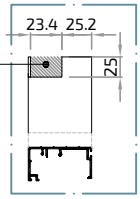

* 21251+21209 Solución de vierteaguas sup. exterior y para condensación inf. interior
** Perfil solo apto para cerco 21250P

SECCION MATRA NG

Ventana 2 Hojas **ELEVABLES**

3.2.4. Cerco y hoja perimetral

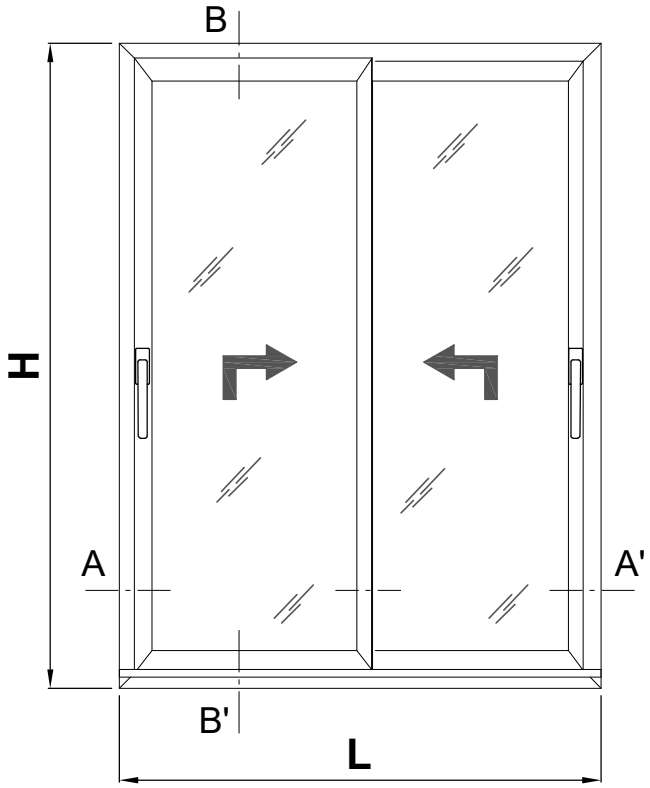

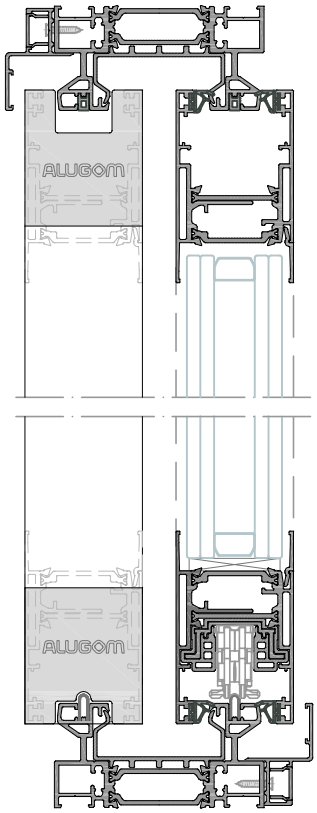

Sección B-B'

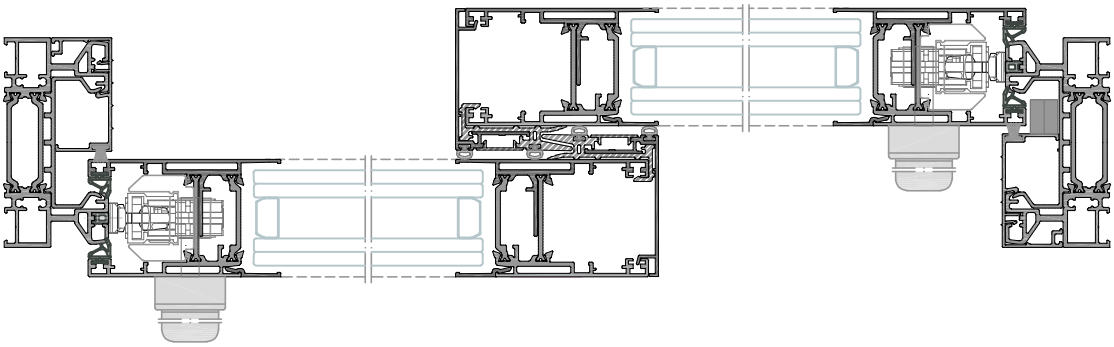

Sección A-A'

LISTA DE CORTE MATRA NG

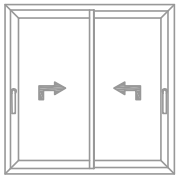

Ventana 2 Hojas **ELEVABLES**

3.2.4. Cerco y hoja perimetral

Perfiles

diseño	referencia	denominación	posición	nº piezas	tipo y medida de corte
	21250P	Cerco MATRA NG	Horiz.	2	L
			Vert.	2	H
	21245H	Hoja Elevable MATRA NG	Horiz.	4	(L + 6.5) / 2
			Vert.	4	H - 74
	21650	Tapeta central hoja perimetral Elevable	Vert.	2	H - 74
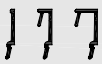	21247 21248 21249	Junquillos Hoja	Horiz.	4	(L - 263) / 2
			Vert.	4	H - 244
	21251	Vierteaguas 90	Horiz.	2	L - 4
	21209	Tapa Clip 14,5	Horiz.	2	L - 4
	21271	Tapeta Lateral cerco elevable	Vert.	2	H - 46

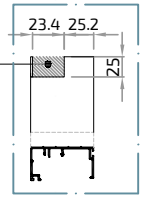

Rígidos y varios

diseño	referencia	denominación	posición	nº piezas	tipo y medida de corte
	A24104	Perfil aislante cerco	Horiz.	4	(L - 145)/2
			Vert.	2	H - 35
	A26002	Aislante cruce Hoja Perimetral Elevable	Vert.	2	H - 74
	4994	Tapa cubre tornillo	Vert.	2	H - 74
	A22024	Carril Acero	Horiz.	2	L - 93

Vidrio

Unds.	medida de corte	
2	(L - 283)/2	H - 219

LISTA DE CORTE MATRA NG

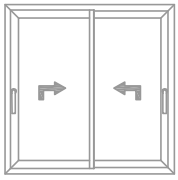

Ventana 2 Hojas **ELEVABLES**

3.2.4. Cerco y hoja perimetral

Accesorios

Referencia	Denominación	Nº piezas	Diseño
4114	ESCUADRA CERCO	8 Unds.	
4742	ESCUADRA ALINEAMIENTO HOJA	16 Unds.	
5195	ESCUADRA HOJA ELEVABLE	8 Unds.	
A24098	JUNTA CARRIL	2 L + 2 H	
A25060	TAPA VIERTEAGUAS 90º	2 Juegos	
A25076	CORTAVIENTOS ELEVABLE	1 Juego	
A25063	EMBELLECEDOR CRUCE PERIMETRAL	2 Juegos	
A25065	ANTIBALANCEO LATERAL	2 Unds.	
A25057	ANTIBALANCEO SUPERIOR	4 Unds.*	
4179	CEPILLO TRI-FIN 7 x 7	2 H	
A25033	JUNTA CO-EXTRUIDA EPDM	4 H	
A24102	JUNTA PERIMETRAL HOJA ELEVABLE	4 L + 4 H	
A25085	ESPUMA EXPANDIDA 15x6 mm.	4 H	
4337	EMBELLECEDOR SALIDA AGUAS	2 Unds.	
4943	TOPE HOJA	2 Unds.	
A25079	REFUERZO CARRO ELEVABLE	4 Unds.	
A25056	CALZO MECANISMO ELEVABLE	10 Unds.	
4941	UÑERO	2 Unds.	
4940	HERRAJE ELEVABLE	2 Unds.	
s/manual	MECANISMO CREMONA ELEVABLE (Elegir según altura de hoja)	2 Unds.	
s/manual	BARRA DE CONEXIÓN (Elegir según altura de hoja)	2 Unds.	

Herraje elevable:
a partir de 151 kg.
ver M. Fabricación

* Mínimo 2 uds por hoja. Incrementar según ancho de hoja, consultar M. Fabricación.
^ Posibilidad de Sistema HQ con termoperfiles, consultar M. Fabricación

SECCION MATRA NG

Ventana 3 Hojas **ELEVABLES**

3.2.4. Cerco y hoja perimetral

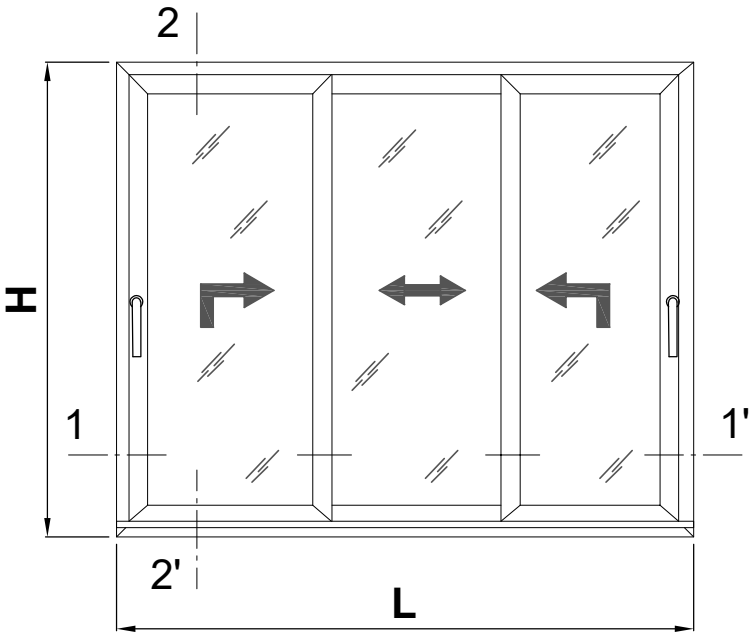

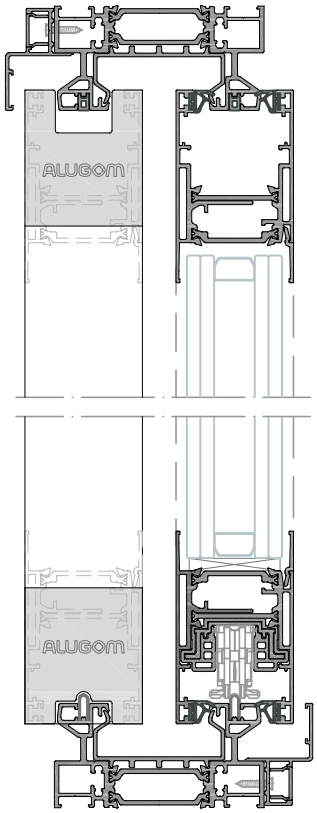

Sección 2-2'

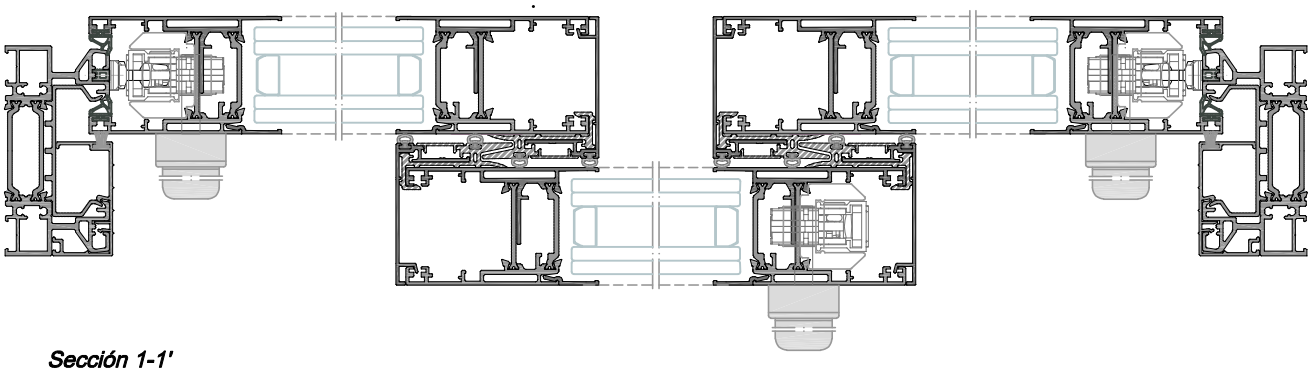

Sección 1-1'

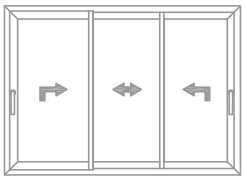

LISTA DE CORTE MATRA NG

Ventana 3 Hojas **ELEVABLES**

3.2.4. Cerco y hoja perimetral

Perfiles

diseño	referencia	denominación	posición	nº piezas	tipo y medida de corte
	21250P	Cerco MATRA NG	Horiz.	2	L
			Vert.	2	H
	21245H	Hoja Elevable MATRA NG	Horiz.	6	(L + 87) / 3
			Vert.	6	H - 74
	21650	Tapeta central hoja perimetral Elevable	Vert.	4	H - 74
	21247 21248 21249	Junquillos Hoja	Horiz.	6	(L - 317) / 3
			Vert.	6	H - 244
	21251	Vierteaguas 90	Horiz.	2	L - 4
	21209	Tapa Clip 14,5	Horiz.	2	L - 4
	21271	Tapeta Lateral cerco elevable	Vert.	2	H - 46

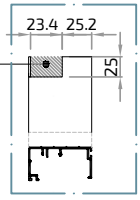

Rígidos y varios

diseño	referencia	denominación	posición	nº piezas	tipo y medida de corte
	A24104	Perfil aislante cerco	Horiz.	2	L - 255 cortes según nº hojas y posición de cortavientos
			Vert.	2	H - 35
	A26002	Aislante cruce Hoja Perimetral Elevable	Vert.	4	H - 74
	4994	Tapa cubre tornillo	Vert.	4	H - 74
	A22024	Carril Acero	Horiz.	2	L - 93

Vidrio

Unds.	medida de corte	
3	(L - 348)/3	H - 219

LISTA DE CORTE MATRA NG

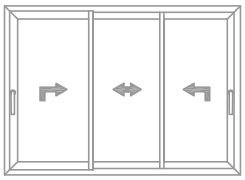

Ventana 3 Hojas **ELEVABLES**

3.2.4. Cerco y hoja perimetral

Accesorios

Referencia	Denominación	Nº piezas	Diseño
4114	ESCUADRA CERCO	8 Unds.	
4742	ESCUADRA ALINEAMIENTO HOJA	24 Unds.	
5195	ESCUADRA HOJA ELEVABLE	12 Unds.	
A24098	JUNTA CARRIL	2 L + 2 H	
A25060	TAPA VIERTEAGUAS 90º	2 Juegos	
A25076	CORTAVIENTOS ELEVABLE	2 Juegos	
A25063	EMBELLECEDOR CRUCE PERIMETRAL	4 Juegos	
A25065	ANTIBALANCEO LATERAL	2 Unds.	
A25057	ANTIBALANCEO SUPERIOR	6 Unds.*	
4179	CEPILLO TRI-FIN 7 x 7	2 H	
A25033	JUNTA CO-EXTRUIDA EPDM	8 H	
A24102	JUNTA PERIMETRAL HOJA ELEVABLE	4 L + 4 H	
A25085	ESPUMA EXPANDIDA 15x6 mm.	4 H	
4337	EMBELLECEDOR SALIDA AGUAS	2 Unds.	
4943	TOPE HOJA	2 Unds.	
A25079	REFUERZO CARRO ELEVABLE	6 Unds.	
A25056	CALZO MECANISMO ELEVABLE	15 Unds.	
4941	UÑERO	3 Unds.	
4940	HERRAJE ELEVABLE	3 Unds.	
s/manual	MECANISMO CREMONA ELEVABLE (Elegir según altura de hoja)	3 Unds.	
s/manual	BARRA DE CONEXIÓN (Elegir según altura de hoja)	3 Unds.	

Herraje elevable:
a partir de 151 kg.
ver M. Fabricación

* Mínimo 2 uds por hoja. Incrementar según ancho de hoja, consultar M. Fabricación.
^ Posibilidad de Sistema HQ con termoperfiles, consultar M. Fabricación

SECCION MATRA NG

Ventana 3 Hojas **ELEVABLES**

3.2.4. Cerco y hoja perimetral

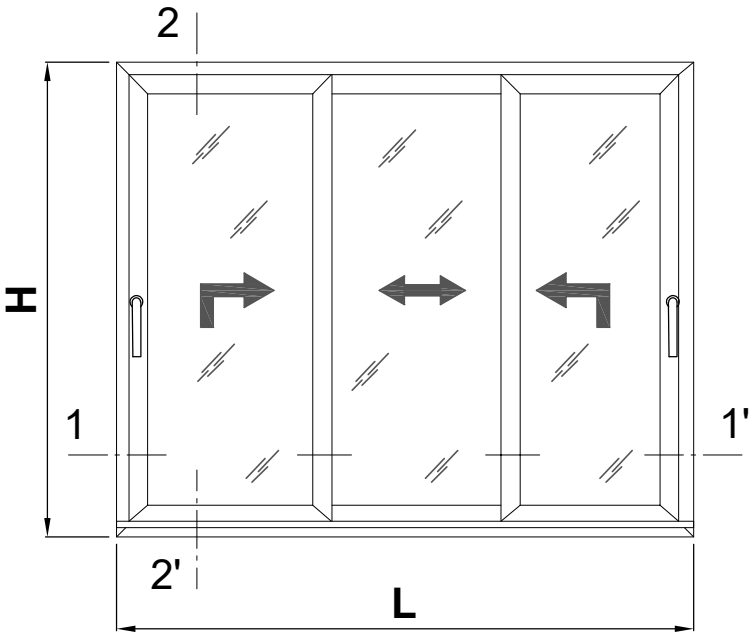

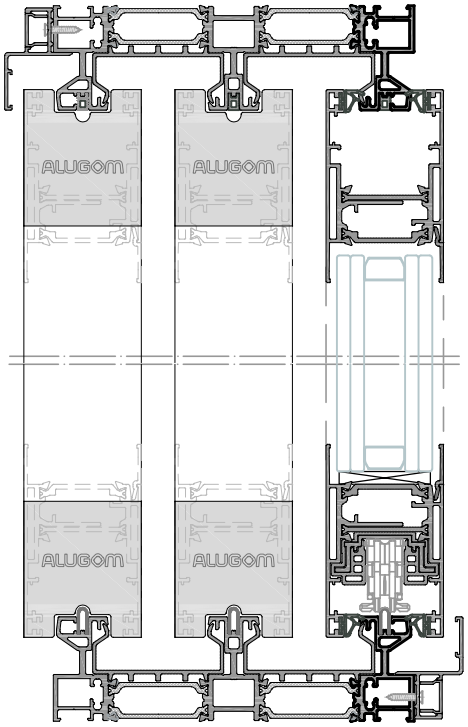

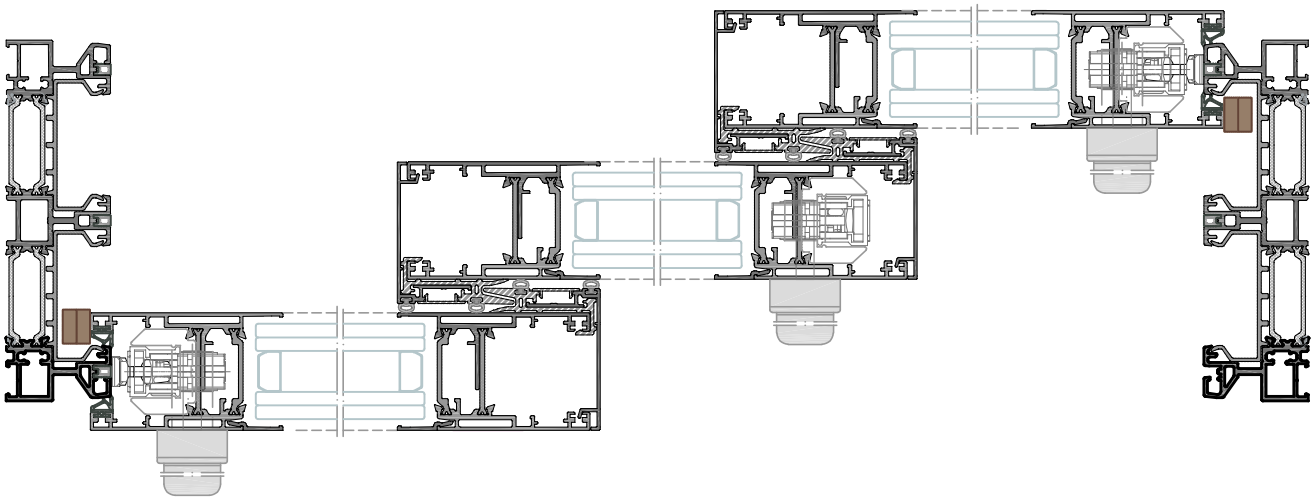

Sección 1-1'

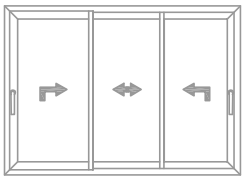

LISTA DE CORTE MATRA NG

Ventana 3 Hojas **ELEVABLES**

3.2.4. Cerco y hoja perimetral

Perfiles

diseño	referencia	denominación	posición	nº piezas	tipo y medida de corte
	21327P	Cerco MATRA NG	Horiz.	2	L
			Vert.	2	H
	21245H	Hoja Elevable MATRA NG	Horiz.	6	(L + 87) / 3
			Vert.	6	H - 74
	21650	Tapeta central hoja perimetral Elevable	Vert.	4	H - 74
	21247 21248 21249	Junquillos Hoja	Horiz.	6	(L - 317) / 3
			Vert.	6	H - 244
	21251	Vierteaguas 90	Horiz.	2	L - 4
	21209	Tapa Clip 14,5	Horiz.	2	L - 4

Rígidos y varios

diseño	referencia	denominación	posición	nº piezas	tipo y medida de corte
	A24104	Perfil aislante cerco	Horiz.	4	L - 145 cortes según nº hojas y posición de cortavientos
			Vert.	4	H - 35
	A26002	Aislante cruce Hoja Perimetral Elevable	Vert.	4	H - 74
	4994	Tapa cubre tornillo	Vert.	4	H - 74
	A22024	Carril Acero	Horiz.	3	L - 93

Vidrio

Unds.	medida de corte	
3	(L - 348)/3	H - 219

LISTA DE CORTE MATRA NG

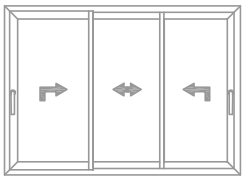

Ventana 3 Hojas **ELEVABLES**

3.2.4. Cerco y hoja perimetral

Accesorios

Referencia	Denominación	Nº piezas	Diseño
4114	ESCUADRA CERCO	8 Unds.	
4742	ESCUADRA ALINEAMIENTO HOJA	24 Unds.	
5195	ESCUADRA HOJA ELEVABLE	12 Unds.	
A24098	JUNTA CARRIL	3 L + 6 H	
A25060	TAPA VIERTEAGUAS 90º	2 Juegos	
A25076	CORTAVIENTOS ELEVABLE	2 Juegos	
A25063	EMBELLECEDOR CRUCE PERIMETRAL	4 Juegos	
A25065	ANTIBALANCEO LATERAL	2 Unds.	
A25057	ANTIBALANCEO SUPERIOR	6 Unds.*	
A25033	JUNTA CO-EXTRUIDA EPDM	8 H	
A24102	JUNTA PERIMETRAL HOJA ELEVABLE	4 L + 4 H	
A25085	ESPUMA EXPANDIDA 15x6 mm.	4 H	
4337	EMBELLECEDOR SALIDA AGUAS	2 Unds.	
4943	TOPE HOJA	4 Unds.	
A25079	REFUERZO CARRO ELEVABLE	6 Unds.	
A25056	CALZO MECANISMO ELEVABLE	15 Unds.	
4941	UÑERO	3 Unds.	
4940	HERRAJE ELEVABLE	3 Unds.	
s/manual	MECANISMO CREMONA ELEVABLE (Elegir según altura de hoja)	3 Unds.	
s/manual	BARRA DE CONEXIÓN (Elegir según altura de hoja)	3 Unds.	

Herraje elevable:
a partir de 151 kg.
ver M. Fabricación

* Mínimo 2 uds por hoja. Incrementar según ancho de hoja, consultar M. Fabricación.
^ Posibilidad de Sistema HQ con termoperfiles, consultar M. Fabricación

SECCION MATRA NG

Ventana 4 Hojas **ELEVABLES**

3.2.4. Cerco y hoja perimetral

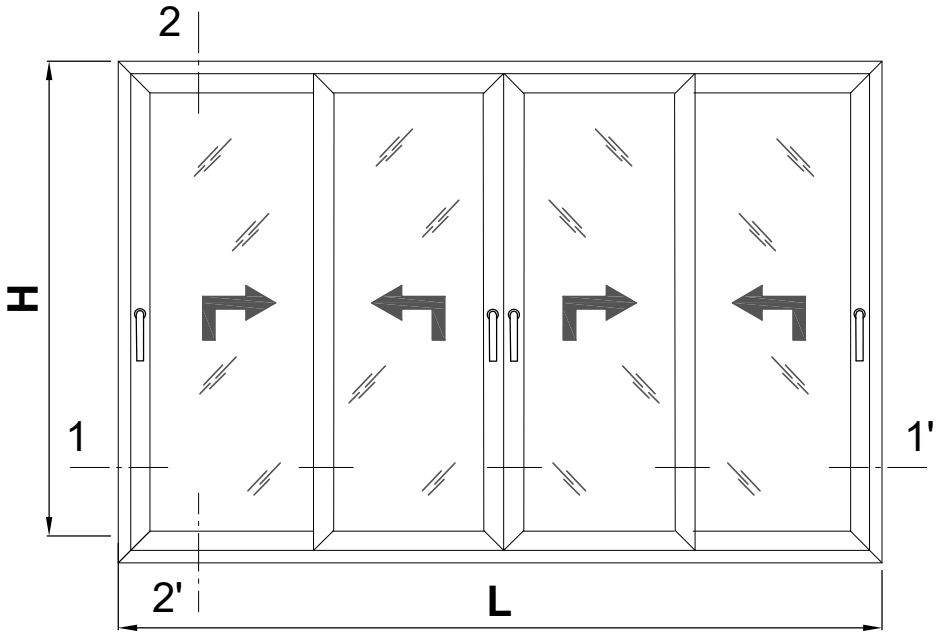

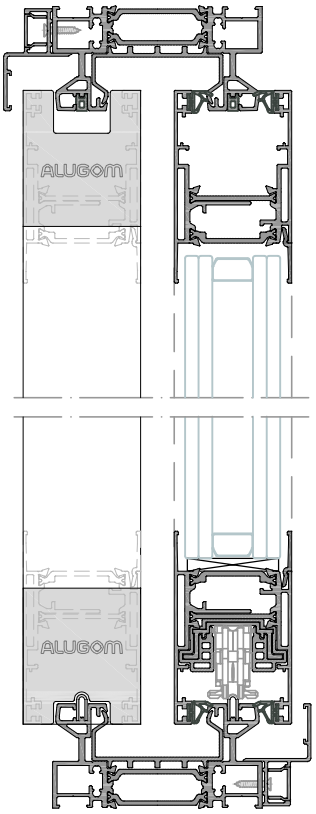

Sección 2-2'

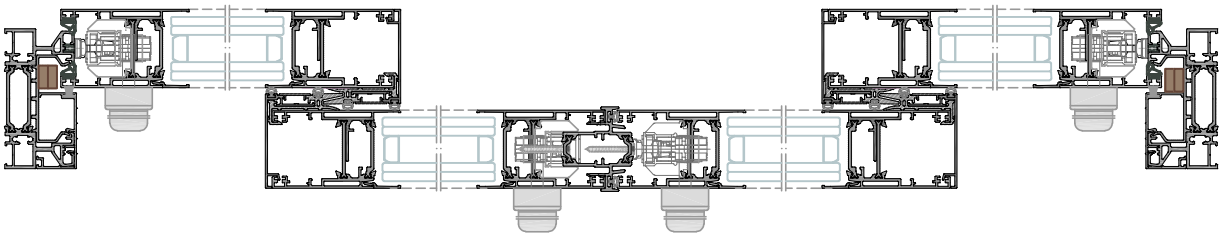

Sección 1-1'

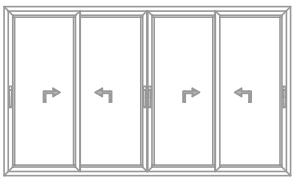

LISTA DE CORTE MATRA NG

Ventana 4 Hojas **ELEVABLES**

3.2.4. Cerco y hoja perimetral

Perfiles

diseño	referencia	denominación	posición	nº piezas	tipo y medida de corte
	21250P	Cerco MATRA NG	Horiz.	2	L
			Vert.	2	H
	21245H	Hoja Elevable MATRA NG	Horiz.	8	(L + 79) / 4
			Vert.	8	H - 74
	21650	Tapeta central hoja perimetral Elevable	Vert.	4	H - 74
	21646M	Acople 4 hojas MATRA NG	Vert.	1	H - 144
	21271	Tapeta Lateral cerco elevable	Vert.	2	H - 46
	21247 21248 21249	Junquillos Hoja	Horiz.	8	(L - 460) / 4
			Vert.	8	H - 244
	21251	Vierteaguas 90	Horiz.	2	L - 4
	21209	Tapa Clip 14,5	Horiz.	2	L - 4

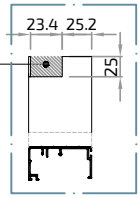

Rígidos y varios

diseño	referencia	denominación	posición	nº piezas	tipo y medida de corte
	A24104	Perfil aislante cerco	Horiz.	2	L - 255 cortes según nº hojas y posición de cortavientos
			Vert.	2	H - 35
	A26002	Aislante cruce Hoja Perimetral Elevable	Vert.	4	H - 74
	4994	Tapa cubre tornillo	Vert.	4	H - 74
	A22024	Carril Acero	Horiz.	2	L - 93

Vidrio

Unds.	medida de corte	
4	(L - 500)/4	H - 219

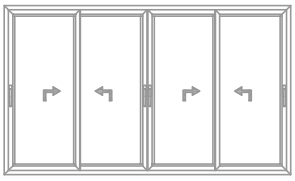

LISTA DE CORTE MATRA NG

Ventana 4 Hojas **ELEVABLES**

3.2.4. Cerco y hoja perimetral

Accesorios

Referencia	Denominación	Nº piezas	Diseño
4114	ESCUADRA CERCO	8 Unds.	
4742	ESCUADRA ALINEAMIENTO HOJA	32 Unds.	
5195	ESCUADRA HOJA ELEVABLE	16 Unds.	
A24098	JUNTA CARRIL	2 L + 2 H	
A25060	TAPA VIERTEAGUAS 90º	2 Juegos	
A25076	CORTAVIENTOS ELEVABLE	2 Juegos	
A25063	EMBELLECEDOR CRUCE PERIMETRAL	4 Juegos	
A25065	ANTIBALANCEO LATERAL	2 Unds.	
A25057	ANTIBALANCEO SUPERIOR	8 Unds.*	
4179	CEPILLO TRI-FIN 7 x 7	2 H	
A25033	JUNTA CO-EXTRUIDA EPDM	10 H	
A24102	JUNTA PERIMETRAL HOJA ELEVABLE	4 L + 4 H	
A25085	ESPUMA EXPANDIDA 15x6 mm.	4 H	
4337	EMBELLECEDOR SALIDA AGUAS	3 Unds.	
4943	TOPE HOJA	2 Unds.	
A25079	REFUERZO CARRO ELEVABLE	8 Unds.	
A25056	CALZO MECANISMO ELEVABLE	20 Unds.	
A26014	TAPA PERFIL 4 HOJAS MATRA NG ELEV.	1 Juego	
4941	UÑERO	4 Unds.	
4940	HERRAJE ELEVABLE	4 Unds.	
s/manual	MECANISMO CREMONA ELEVABLE (Elegir según altura de hoja)	4 Unds.	
s/manual	BARRA DE CONEXIÓN (Elegir según altura de hoja)	4 Unds.	

Herraje elevable:
a partir de 151 kg.
ver M. Fabricación

* Mínimo 2 uds por hoja. Incrementar según ancho de hoja, consultar M. Fabricación.
^ Posibilidad de Sistema HQ con termoperfiles, consultar M. Fabricación

SECCION MATRA NG

Ventana 6 Hojas **ELEVABLES**

3.2.4. Cerco y hoja perimetral

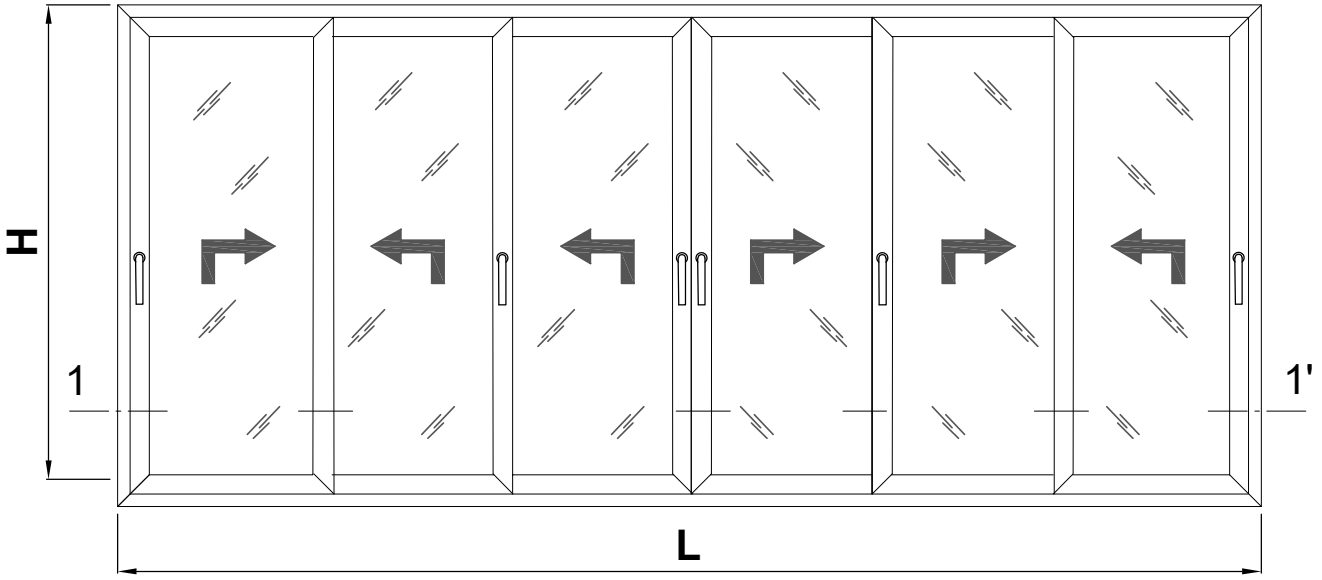

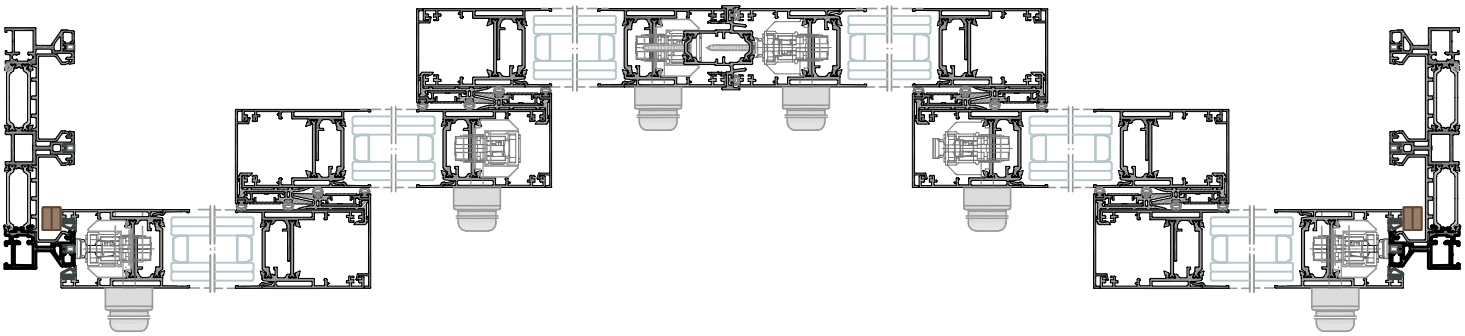

Sección 1-1'

LISTA DE CORTE MATRA NG

Ventana 6 Hojas **ELEVABLES**

3.2.4. Cerco y hoja perimetral

Perfiles

diseño	referencia	denominación	posición	nº piezas	tipo y medida de corte
	21327P	Cerco MATRA NG	Horiz.	2	L
			Vert.	2	H
	21245H	Hoja Elevable MATRA NG	Horiz.	12	(L + 241) / 6
			Vert.	12	H - 74
	21650	Tapeta central hoja perimetral Elevable	Vert.	8	H - 74
	21646M	Acople 4 hojas MATRA NG	Vert.	1	H - 144
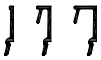	21247 21248 21249	Junquillos Hoja	Horiz.	12	(L - 568) / 6
			Vert.	12	H - 244
	21251	Vierteaguas 90	Horiz.	2	L - 4
	21209	Tapa Clip 14,5	Horiz.	2	L - 4

Rígidos y varios

diseño	referencia	denominación	posición	nº piezas	tipo y medida de corte
	A24104	Perfil aislante cerco	Horiz.	4	L - 255 cortes según nº hojas y posición de cortavientos
			Vert.	4	H - 35
	A26002	Aislante cruce Hoja Perimetral Elevable	Vert.	8	H - 74
	4994	Tapa cubre tornillo	Vert.	8	H - 74
	A22024	Carril Acero	Horiz.	3	L - 93

Vidrio

Unds.	medida de corte	
6	(L - 630)/6	H - 219

LISTA DE CORTE MATRA NG

Ventana 6 Hojas **ELEVABLES**

3.2.4. Cerco y hoja perimetral

Accesorios

Referencia	Denominación	Nº piezas	Diseño
4114	ESCUADRA CERCO	8 Unds.	
4742	ESCUADRA ALINEAMIENTO HOJA	48 Unds.	
5195	ESCUADRA HOJA ELEVABLE	24 Unds.	
A24098	JUNTA CARRIL	3 L + 6 H	
A25060	TAPA VIERTEAGUAS 90º	2 Juegos	
A25076	CORTAVIENTOS ELEVABLE	4 Juegos	
A25063	EMBELLECEDOR CRUCE PERIMETRAL	8 Juegos	
A25065	ANTIBALANCEO LATERAL	2 Unds.	
A25057	ANTIBALANCEO SUPERIOR	12 Unds.*	
A25033	JUNTA CO-EXTRUIDA EPDM	18 H	
A24102	JUNTA PERIMETRAL HOJA ELEVABLE	4 L + 4 H	
A25085	ESPUMA EXPANDIDA 15x6 mm.	4 H	
4337	EMBELLECEDOR SALIDA AGUAS	4 Unds.	
4943	TOPE HOJA	2 Unds.	
A25079	REFUERZO CARRO ELEVABLE	12 Unds.	
A25056	CALZO MECANISMO ELEVABLE	30 Unds.	
A26014	TAPA PERFIL 4 HOJAS MATRA NG ELEV.	1 Juego	
4941	UÑERO	6 Unds.	
4940	HERRAJE ELEVABLE	6 Unds.	
s/manual	MECANISMO CREMONA ELEVABLE (Elegir según altura de hoja)	6 Unds.	
s/manual	BARRA DE CONEXIÓN (Elegir según altura de hoja)	6 Unds.	

Herraje elevable:
a partir de 151 kg.
ver M. Fabricación

* Mínimo 2 uds por hoja. Incrementar según ancho de hoja, consultar M. Fabricación.
^ Posibilidad de Sistema HQ con termoperfiles, consultar M. Fabricación

3.2.5 Listas de corte MATRA NG LINE con Hoja PERIMETRAL

CONFIGURACIÓN DE HOJA: CORTE A INGLETE 4 LADOS

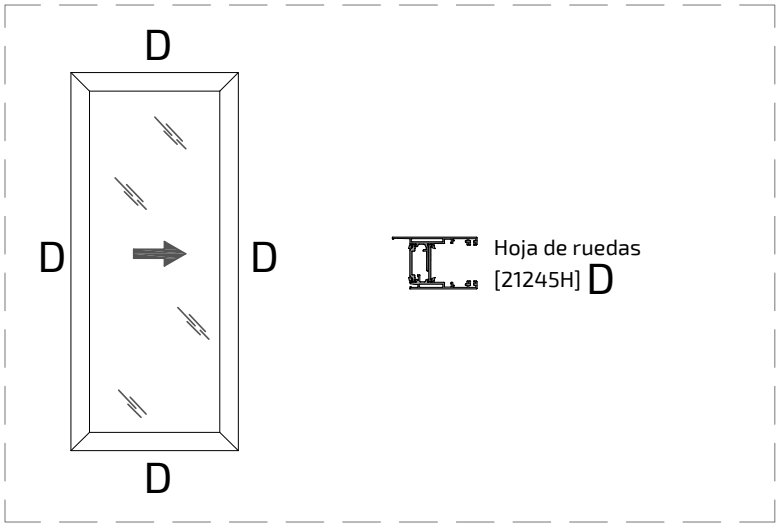

OPCIONES CERCOS 2C

21253H
Cerco Inf. empotrado

21427H
Cerco Perimetral 75 MATRA NG

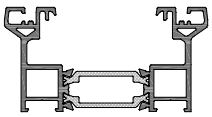

21250P
Cerco Perimetral 92 MATRA NG

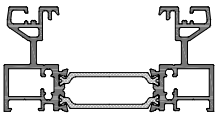

OPCIONES CERCO MULTICARRIL INFERIOR

21699
Cerco Inf. empotrado multicarril inicio

21700
Cerco Inf. empotrado multicarril central

21701
Cerco Inf. empotrado multicarril final

OPCIONES CERCO 3C SUPERIOR Y LATERALES

21327P
Cerco 3 carriles

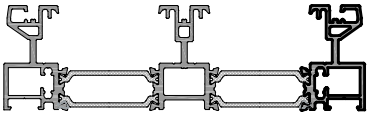

ACOPLES OPCIONALES EN CERCOS

DISEÑO	REF	DENOMINACIÓN	POSICIÓN	Nº	TIPO Y MEDIDA DE CORTE
	21251	Vierteaguas 90	Horiz.	1*	L - 4
	21209	Tapa Clip 14,5	Horiz.	1*	L - 4
	21271	Tapeta Lateral cerco Elevable	Vert.	2**	H - 46

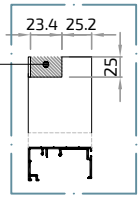

* 21251+21209 Solución de vierteaguas sup. exterior
** Perfil solo apto para cerco 21250P

SECCION MATRA NG

Ventana 2 Hojas **ELEVABLES**

3.2.5. Matra NG Line con hoja perimetral

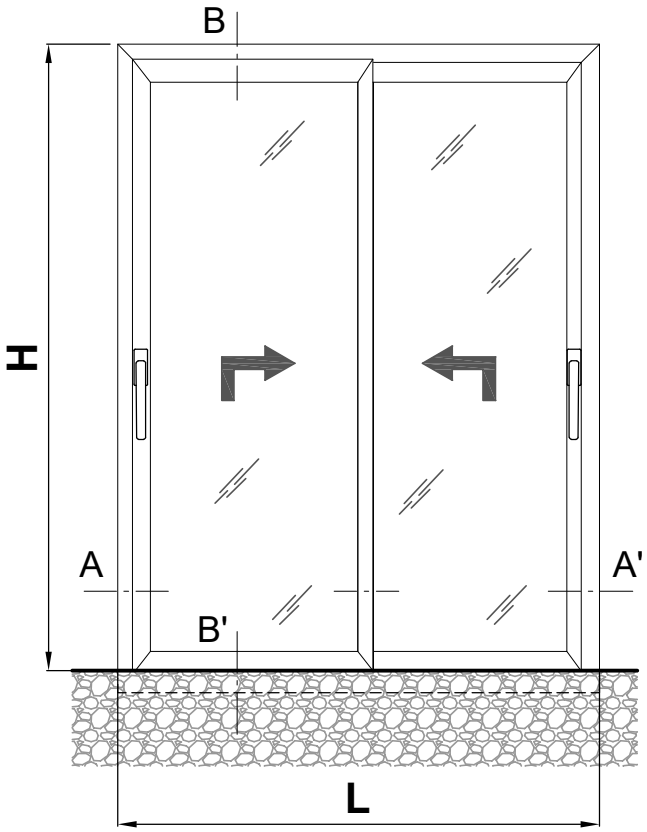

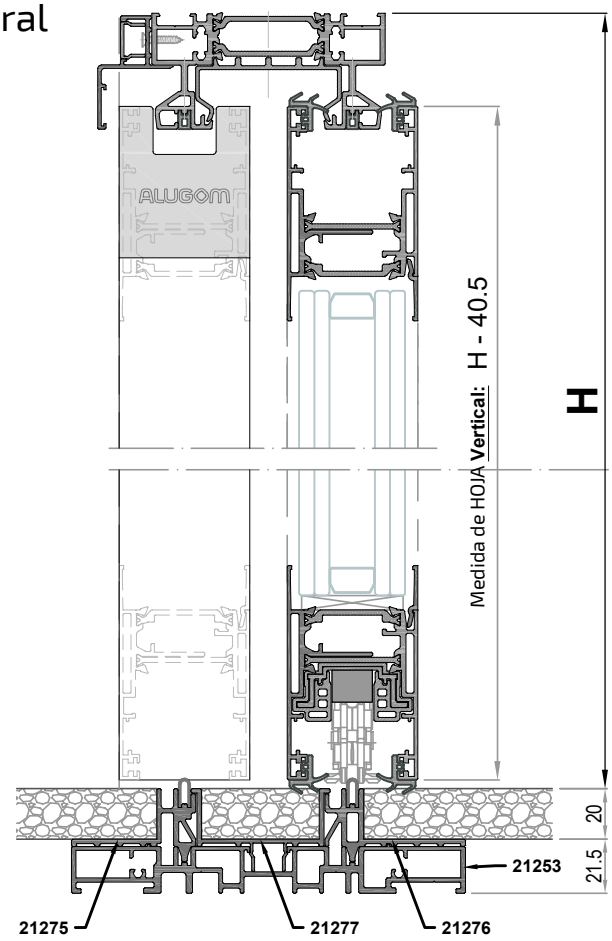

Sección B-B'

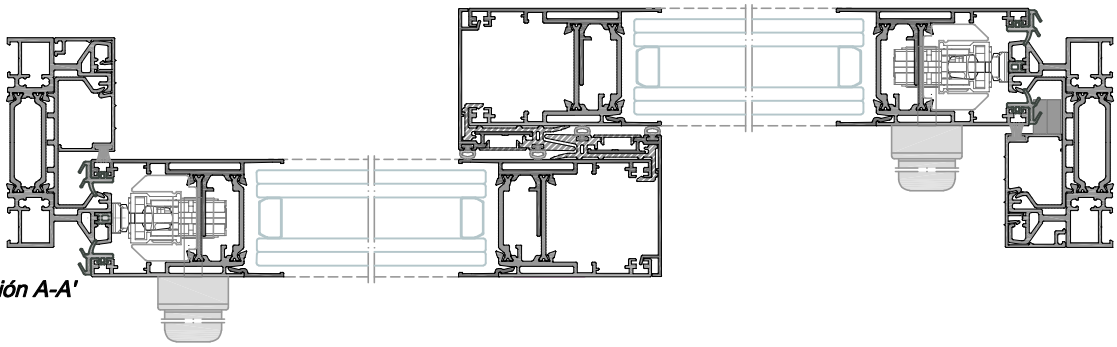

Sección A-A'

LISTA DE CORTE MATRA NG

Ventana 2 Hojas **ELEVABLES**

3.2.5. Matra NG Line con hoja perimetral

Perfiles

diseño	referencia	denominación	posición	nº piezas	tipo y medida de corte
	21250P	Cerco MATRA NG	Horiz. Sup.	1	L
			Vert.	2	H+20
	21253	Cerco Inferior Empotrado	Horiz.	1	L
	21275	Tapeta Lateral cerco elevable	Horiz.	1	L - 42
	21277	Tapa Central M-Line	Horiz.	1	L - 42
	21276	Tapeta Lateral cerco elevable	Horiz.	1	L - 42
	21245H	Hoja Elevable MATRA NG	Horiz.	4	(L+6.5) / 2
			Vert.	2	H - 40.5
	21650	Tapeta central hoja perimetral Elevable	Vert.	2	H - 40.5
	21247 21248 21249	Junquillos Hoja	Horiz.	4	(L - 263) / 2
			Vert.	4	H - 210.5
	21251	Vierteaguas 90	Horiz.	1	L - 4
	21209	Tapa Clip 14,5	Horiz.	1	L - 4
	21271	Tapeta Lateral cerco elevable	Vert.	2	* H - 29

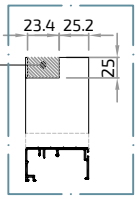

Rígidos y varios

diseño	referencia	denominación	posición	nº piezas	tipo y medida de corte
	A24104	Perfil aislante cerco	Horiz.	4	(L - 145)/2
			Vert.	2	H - 21
	A26002	Aislante cruce Hoja Perimetral Elevable	Vert.	2	H - 40.5
	4994	Tapa cubre tornillo	Vert.	2	H - 40.5
	A22024	Carril Acero	Horiz.	2	L - 93

Vidrio

Unds.	medida de corte	
2	(L - 283)/2	H - 186

* Mecanizado nudo superior. Para nudo inferior es corte recto

LISTA DE CORTE MATRA NG

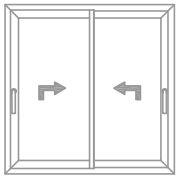

Ventana 2 Hojas **ELEVABLES**

3.2.5. Matra NG Line con hoja perimetral

Accesorios

Referencia	Denominación	Nº piezas	Diseño
4114	ESCUADRA CERCO	4 Unds.	
4742	ESCUADRA ALINEAMIENTO HOJA	16 Unds.	
5195	ESCUADRA HOJA ELEVABLE	8 Unds.	
A24098	JUNTA CARRIL	2 L + 2 H	
A25060	TAPA VIERTEAGUAS 90º	2 Juegos	
A25076	CORTAVIENTOS ELEVABLE	1 Juego	
A25064	EMBELLECEDOR CRUCE ELEVABLE Emp.	2 Juegos	
A25065	ANTIBALANCEO LATERAL	2 Unds.	
A25057	ANTIBALANCEO SUPERIOR	4 Unds.*	
4179	CEPILLO TRI-FIN 7 x 7	2 H	
A25033	JUNTA CO-EXTRUIDA EPDM	4 H	
A24103	JUNTA PERIMETRAL HOJA ELEVABLE	4 L + 4 H	
A25085	ESPUMA EXPANDIDA 15x6 mm.	4 H	
4943	TOPE HOJA	2 Unds.	
A25080	REFUERZO CARRO ELEVABLE Emp.	4 Unds.	
A26008	ESPUMA AISL. CERCO 2C EMPOTRADO	1 Und.	
A25056	CALZO MECANISMO ELEVABLE	10 Und.	
4941	UÑERO	2 Unds.	
4940	HERRAJE ELEVABLE	2 Unds.	
s/manual	MECANISMO CREMONA ELEVABLE (Elegir según altura de hoja)	2 Unds.	
s/manual	BARRA DE CONEXIÓN (Elegir según altura de hoja)	2 Unds.	

Herraje elevable:
a partir de 151 kg.
ver M. Fabricación

* Mínimo 2 uds por hoja. Incrementar según ancho de hoja, consultar M. Fabricación.
^ Posibilidad de Sistema HQ con termoperfiles, consultar M. Fabricación

SECCION MATRA NG

Ventana 3 Hojas **ELEVABLES**

3.2.5. Matra NG Line con hoja perimetral

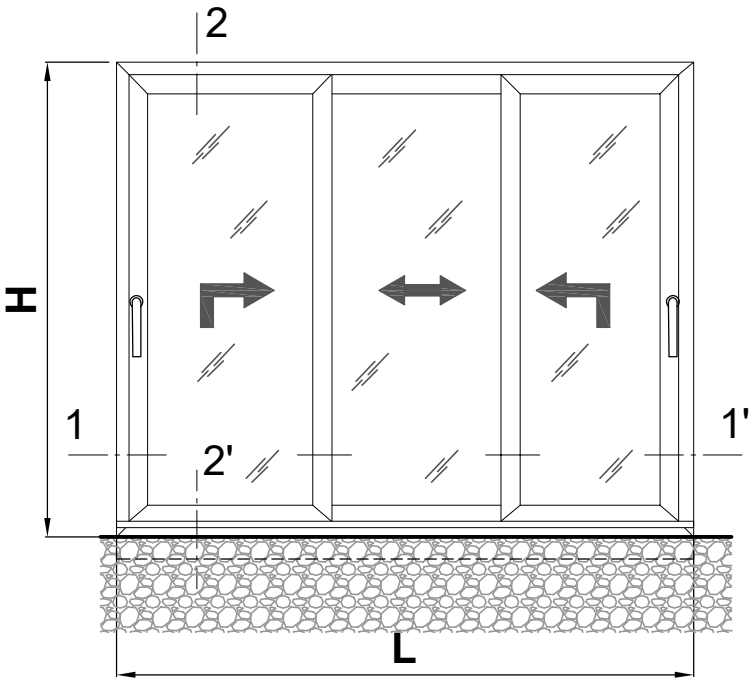

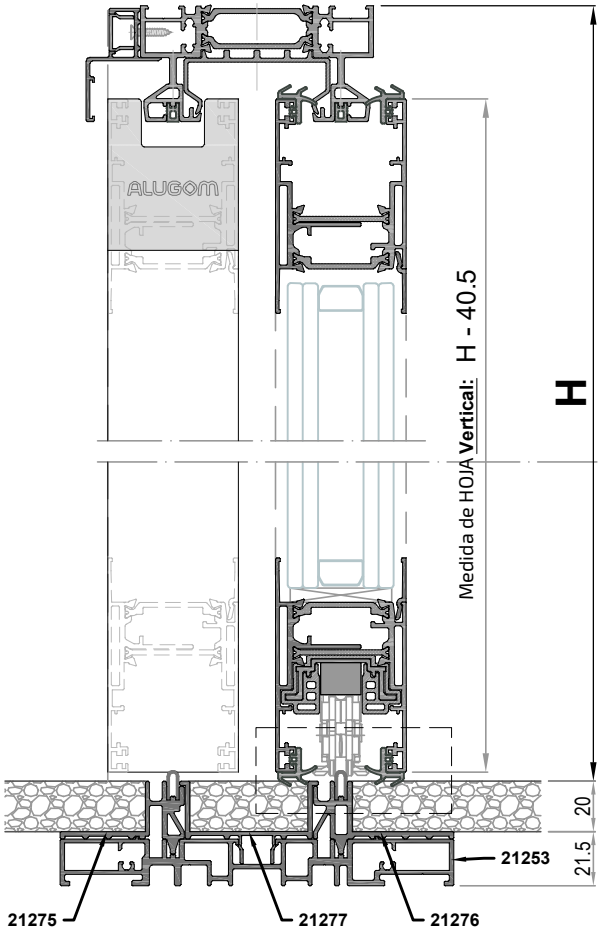

Sección B-B'

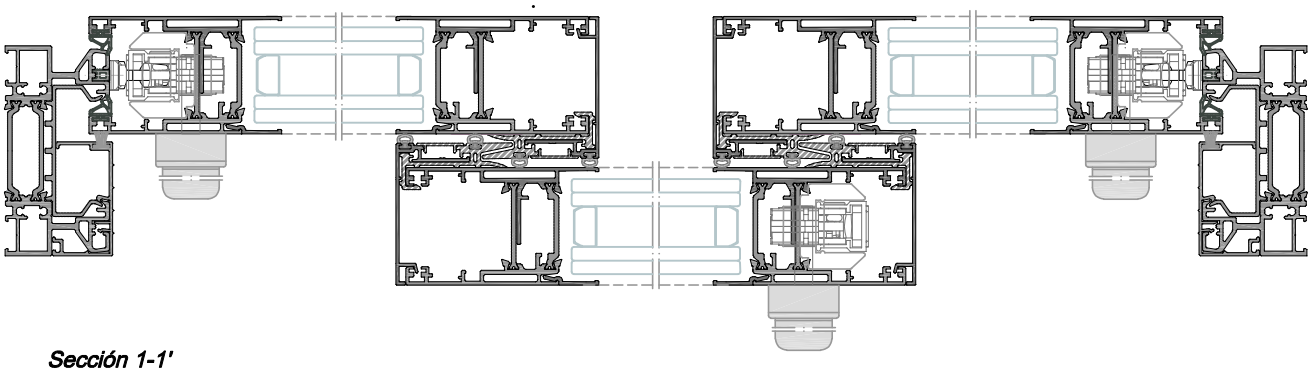

Sección 1-1'

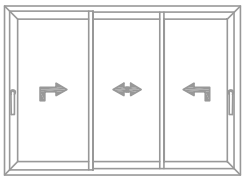

LISTA DE CORTE MATRA NG

Ventana 3 Hojas **ELEVABLES**

3.2.5. Matra NG Line con hoja perimetral

Perfiles

diseño	referencia	denominación	posición	nº piezas	tipo y medida de corte
	21250P	Cerco MATRA NG	Horiz. Sup.	1	L
			Vert.	2	H+20
	21253	Cerco Inferior Empotrado	Horiz.	1	L
	21275	Tapeta Lateral cerco elevable	Horiz.	1	L - 42
	21277	Tapa Central M-Line	Horiz.	1	L - 42
	21276	Tapeta Lateral cerco elevable	Horiz.	1	L - 42
	21245H	Hoja Elevable MATRA NG	Horiz.	6	(L+87) / 3
			Vert.	6	H - 40.5
	21650	Tapeta central hoja perimetral Elevable	Vert.	4	H - 40.5
	21247 21248 21249	Junquillos Hoja	Horiz.	6	(L - 317) / 3
			Vert.	6	H - 210.5
	21251	Vierteaguas 90	Horiz.	1	L - 4
	21209	Tapa Clip 14,5	Horiz.	1	L - 4
	21271	Tapeta Lateral cerco elevable	Vert.	2	* H - 29

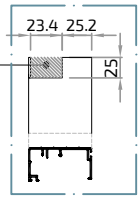

Rígidos y varios

diseño	referencia	denominación	posición	nº piezas	tipo y medida de corte
	A24104	Perfil aislante cerco	Horiz.	2	L - 255 cortes según nº hojas y posición de cortavientos
			Vert.	2	H - 21
	A26002	Aislante cruce Hoja Perimetral Elevable	Vert.	4	H - 40.5
	4994	Tapa cubre tornillo	Vert.	4	H - 40.5
	A22024	Carril Acero	Horiz.	2	L - 93

* Mecanizado nudo superior. Para nudo inferior es corte recto

Vidrio

Unds.	medida de corte	
3	(L - 348)/3	H - 186

LISTA DE CORTE MATRA NG

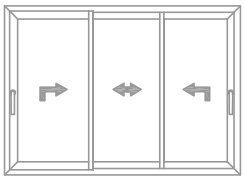

Ventana 3 Hojas **ELEVABLES**

3.2.5. Matra NG Line con hoja perimetral

Accesorios

Referencia	Denominación	Nº piezas	Diseño
4114	ESCUADRA CERCO	4 Unds.	
4742	ESCUADRA ALINEAMIENTO HOJA	24 Unds.	
5195	ESCUADRA HOJA ELEVABLE	12 Unds.	
A24098	JUNTA CARRIL	2 L + 2 H	
A25060	TAPA VIERTEAGUAS 90º	2 Juegos	
A25076	CORTAVIENTOS ELEVABLE	2 Juegos	
A25064	EMBELLECEDOR CRUCE ELEVABLE Emp.	4 Juegos	
A25065	ANTIBALANCEO LATERAL	2 Unds.	
A25057	ANTIBALANCEO SUPERIOR	6 Unds.*	
4179	CEPILLO TRI-FIN 7 x 7	2 H	
A25033	JUNTA CO-EXTRUIDA EPDM	8 H	
A24103	JUNTA PERIMETRAL HOJA ELEVABLE	4 L + 4 H	
A25085	ESPUMA EXPANDIDA 15x6 mm.	4 H	
4943	TOPE HOJA	2 Unds.	
A25080	REFUERZO CARRO ELEVABLE Emp.	6 Unds.	
A26008	ESPUMA AISL. CERCO 2C EMPOTRADO	1 Und.	
A25056	CALZO MECANISMO ELEVABLE	15 Und.	
4941	UÑERO	3 Unds.	
4940	HERRAJE ELEVABLE	3 Unds.	
s/manual	MECANISMO CREMONA ELEVABLE (Elegir según altura de hoja)	3 Unds.	
s/manual	BARRA DE CONEXIÓN (Elegir según altura de hoja)	3 Unds.	

Herraje elevable:
a partir de 151 kg.
ver M. Fabricación

* Mínimo 2 uds por hoja. Incrementar según ancho de hoja, consultar M. Fabricación.
^ Posibilidad de Sistema HQ con termoperfiles, consultar M. Fabricación

SECCION MATRA NG

Ventana 3 Hojas **ELEVABLES**

3.2.5. Matra NG Line con hoja perimetral

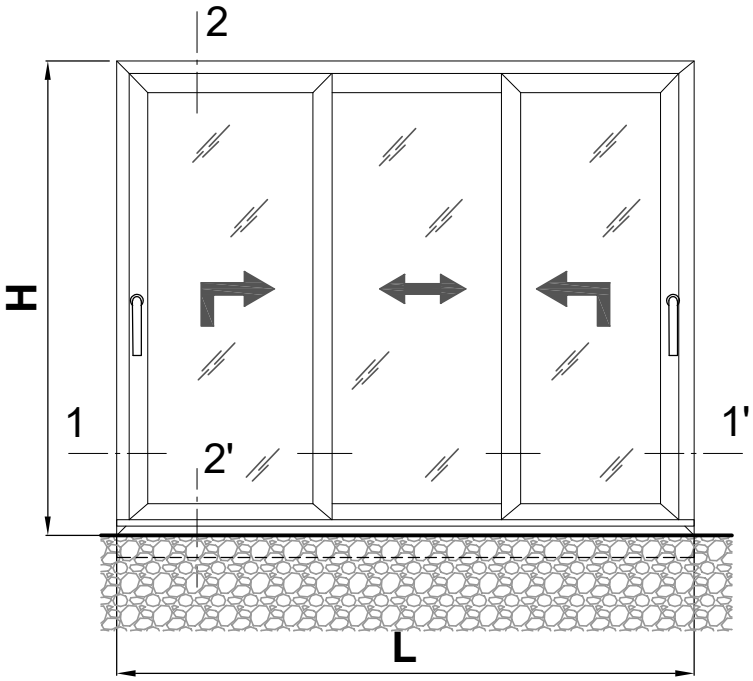

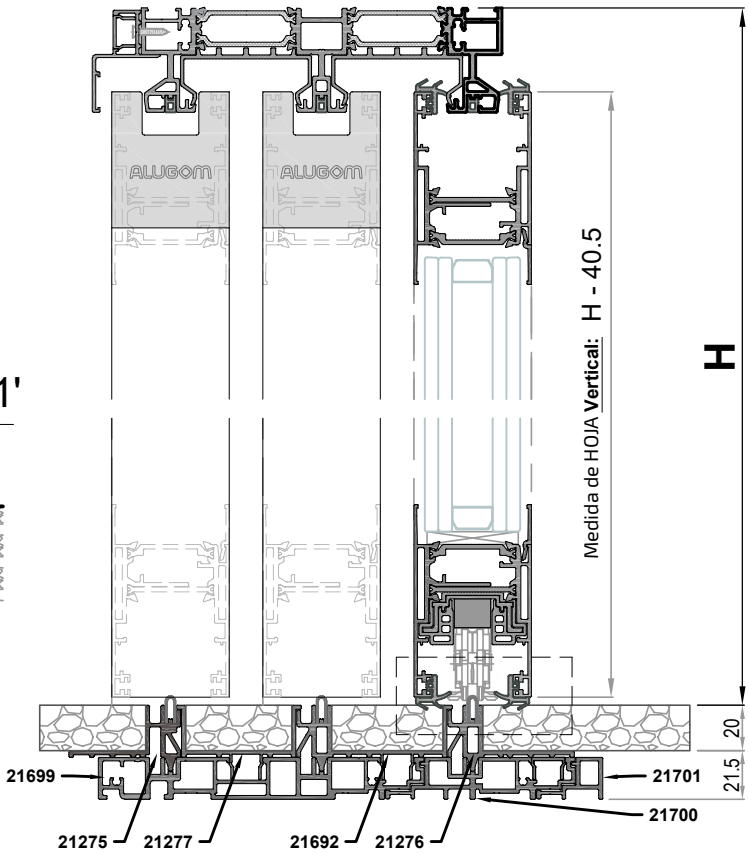

Sección B-B'

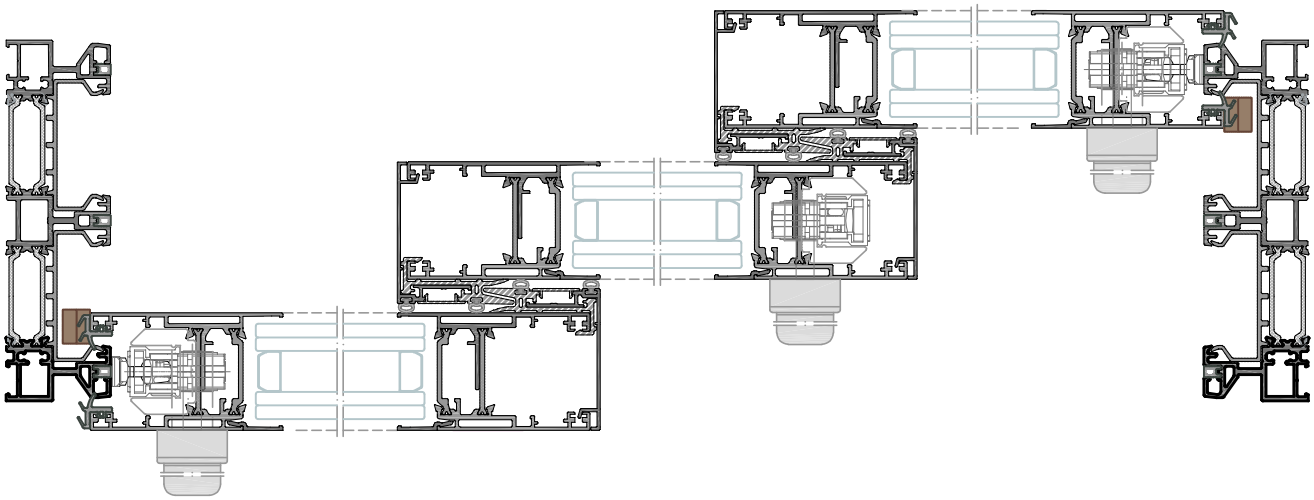

Sección 1-1'

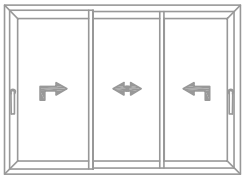

LISTA DE CORTE MATRA NG

Ventana 3 Hojas **ELEVABLES**

3.2.5. Matra NG Line con hoja perimetral

Perfiles

diseño	referencia	denominación	posición	nº piezas	tipo y medida de corte
	21327P	Cerco MATRA NG	Horiz. Sup.	1	L
			Vert.	2	H+20
	21699	Cerco Inf. Empotrado multicarril inicio	Horiz.	1	L
	21700	Cerco Inf. Empotrado multicarril central	Horiz.	1	L
	21701	Cerco Inf. Empotrado multicarril final	Horiz.	1	L
	21275	Tapeta Lateral cerco elevable	Horiz.	1	L - 42
	21277	Tapa Central M-Line	Horiz.	1	L - 42
	21692	Tapa Central M-Line	Horiz.	1	L - 42
	21276	Tapeta Lateral cerco elevable	Horiz.	1	L - 42
	21245H	Hoja Elevable MATRA NG	Horiz.	6	(L+87) / 3
			Vert.	6	H - 40.5
	21650	Tapeta central hoja perimetral Elevable	Vert.	4	H - 40.5
	21247 21248 21249	Junquillos Hoja	Horiz.	6	(L - 317) / 3
			Vert.	6	H - 210.5
	21251	Vierteaguas 90	Horiz.	1	L - 4
	21209	Tapa Clip 14,5	Horiz.	1	L - 4

Rígidos y varios

diseño	referencia	denominación	posición	nº piezas	tipo y medida de corte
	A24104	Perfil aislante cerco	Horiz.	4	L - 145 cortes según nº hojas y posición de cortavientos
			Vert.	4	H - 21
	A26002	Aislante cruce Hoja Perimetral Elevable	Vert.	4	H - 40.5
	4994	Tapa cubre tornillo	Vert.	4	H - 40.5
	A22024	Carril Acero	Horiz.	3	L - 93

Vidrio

Unds.	medida de corte	
3	(L - 348)/3	H - 186

LISTA DE CORTE MATRA NG

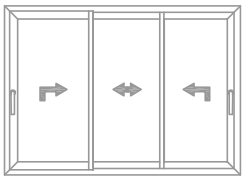

Ventana 3 Hojas **ELEVABLES**

3.2.5. Matra NG Line con hoja perimetral

Accesorios

Referencia	Denominación	Nº piezas	Diseño
4114	ESCUADRA CERCO	4 Unds.	
4742	ESCUADRA ALINEAMIENTO HOJA	24 Unds.	
5195	ESCUADRA HOJA ELEVABLE	12 Unds.	
A24098	JUNTA CARRIL	3 L + 6 H	
A25060	TAPA VIERTEAGUAS 90º	2 Juegos	
A25076	CORTAVIENTOS ELEVABLE	2 Juegos	
A25064	EMBELLECEDOR CRUCE ELEVABLE Emp.	4 Juegos	
A25065	ANTIBALANCEO LATERAL	2 Unds.	
A25057	ANTIBALANCEO SUPERIOR	6 Unds.*	
A25033	JUNTA CO-EXTRUIDA EPDM	8 H	
A24103	JUNTA PERIMETRAL HOJA ELEVABLE	4 L + 4 H	
A25085	ESPUMA EXPANDIDA 15x6 mm.	4 H	
4943	TOPE HOJA	2 Unds.	
A25080	REFUERZO CARRO ELEVABLE Emp.	6 Unds.	
A26008/9	ESPUMAS AISL. CERCO EMPOTRADO	A26008 - 1 Und. A26009 - 1 Und.	
A25056	CALZO MECANISMO ELEVABLE	15 Und.	
4941	UÑERO	3 Unds.	
4940	HERRAJE ELEVABLE	3 Unds.	
s/manual	MECANISMO CREMONA ELEVABLE (Elegir según altura de hoja)	3 Unds.	
s/manual	BARRA DE CONEXIÓN (Elegir según altura de hoja)	3 Unds.	

Herraje elevable:
a partir de 151 kg.
ver M. Fabricación

* Mínimo 2 uds por hoja. Incrementar según ancho de hoja, consultar M. Fabricación.
^ Posibilidad de Sistema HQ con termoperfiles, consultar M. Fabricación

SECCION MATRA NG

Ventana 4 Hojas **ELEVABLES**

3.2.5. Matra NG Line con hoja perimetral

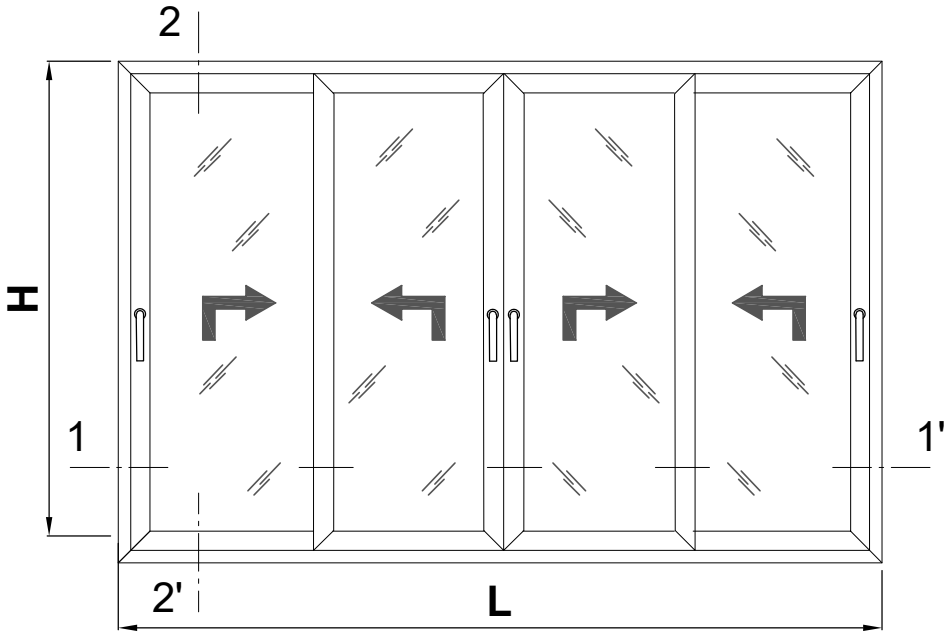

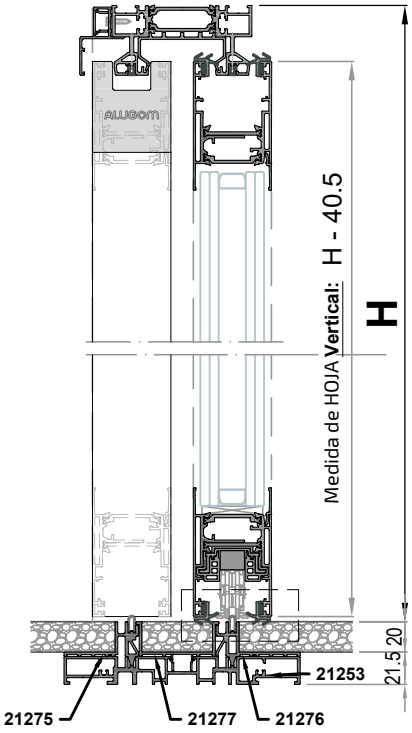

Sección B-B'

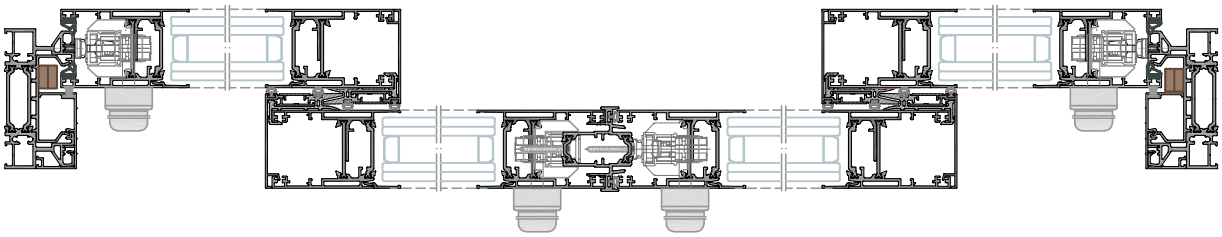

Sección 1-1'

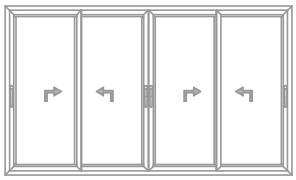

LISTA DE CORTE MATRA NG

Ventana 4 Hojas **ELEVABLES**

3.2.5. Matra NG Line con hoja perimetral

Perfiles

diseño	referencia	denominación	posición	nº piezas	tipo y medida de corte
	21250P	Cerco MATRA NG	Horiz. Sup.	1	L
			Vert.	2	H+20
	21253	Cerco Inferior Empotrado	Horiz.	1	L
	21275	Tapeta Lateral cerco elevable	Horiz.	1	L - 42
	21277	Tapa Central M-Line	Horiz.	1	L - 42
	21276	Tapeta Lateral cerco elevable	Horiz.	1	L - 42
	21245H	Hoja Elevable MATRA NG	Horiz.	8	(L+79) / 4
			Vert.	8	H - 40.5
	21650	Tapeta central hoja perimetral Elevable	Vert.	4	H - 40.5
	21646M	Acople 4 hojas MATRA NG	Vert.	1	H - 144
	21247 21248 21249	Junquillos Hoja	Horiz.	8	(L - 460) / 4
			Vert.	8	H - 210.5
	21251	Vierteaguas 90	Horiz.	1	L - 4
	21209	Tapa Clip 14,5	Horiz.	1	L - 4
	21271	Tapeta Lateral cerco elevable	Vert.	2	* H - 29

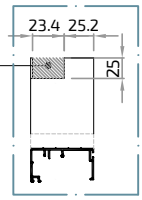

Rígidos y varios

diseño	referencia	denominación	posición	nº piezas	tipo y medida de corte
	A24104	Perfil aislante cerco	Horiz.	2	L - 255 cortes según nº hojas y posición de cortavientos
			Vert.	2	H - 21
	A26002	Aislante cruce Hoja Perimetral Elevable	Vert.	4	H - 40.5
	4994	Tapa cubre tornillo	Vert.	4	H - 40.5
	A22024	Carril Acero	Horiz.	2	L - 93

Vidrio

Unds.	medida de corte	
4	(L - 500)/4	H - 186

* Mecanizado nudo superior. Para nudo inferior es corte recto

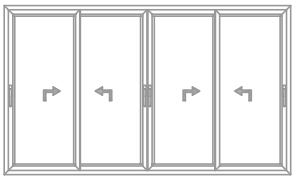

LISTA DE CORTE MATRA NG

Ventana 4 Hojas **ELEVABLES**

3.2.5. Matra NG Line con hoja perimetral

Accesorios

Referencia	Denominación	Nº piezas	Diseño
4114	ESCUADRA CERCO	4 Unds.	
4742	ESCUADRA ALINEAMIENTO HOJA	32 Unds.	
5195	ESCUADRA HOJA ELEVABLE	16 Unds.	
A24098	JUNTA CARRIL	2 L + 2 H	
A25060	TAPA VIERTEAGUAS 90º	2 Juegos	
A25076	CORTAVIENTOS ELEVABLE	2 Juegos	
A25064	EMBELLECEDOR CRUCE ELEVABLE Emp.	4 Juegos	
A25065	ANTIBALANCEO LATERAL	2 Unds.	
A25057	ANTIBALANCEO SUPERIOR	8 Unds.*	
4179	CEPILLO TRI-FIN 7 x 7	2 H	
A25033	JUNTA CO-EXTRUIDA EPDM	10 H	
A24103	JUNTA PERIMETRAL HOJA ELEVABLE	4 L + 4 H	
A25085	ESPUMA EXPANDIDA 15x6 mm.	4 H	
4943	TOPE HOJA	2 Unds.	
A25080	REFUERZO CARRO ELEVABLE Emp.	8 Unds.	
A25056	CALZO MECANISMO ELEVABLE	20 Und.	
A26014	TAPA PERFIL 4 HOJAS MATRA NG ELEV.	1 Juego	
A26008	ESPUMA AISL. CERCO 2C EMPOTRADO	1 Und.	
4941	UÑERO	4 Unds.	
4940	HERRAJE ELEVABLE	4 Unds.	
s/manual	MECANISMO CREMONA ELEVABLE (Elegir según altura de hoja)	4 Unds.	
s/manual	BARRA DE CONEXIÓN (Elegir según altura de hoja)	4 Unds.	

Herraje elevable:
a partir de 151 kg.
ver M. Fabricación

* Mínimo 2 uds por hoja. Incrementar según ancho de hoja, consultar M. Fabricación.
^ Posibilidad de Sistema HQ con termoperfiles, consultar M. Fabricación

SECCION MATRA NG

Ventana 6 Hojas **ELEVABLES**

3.2.5. Matra NG Line con hoja perimetral

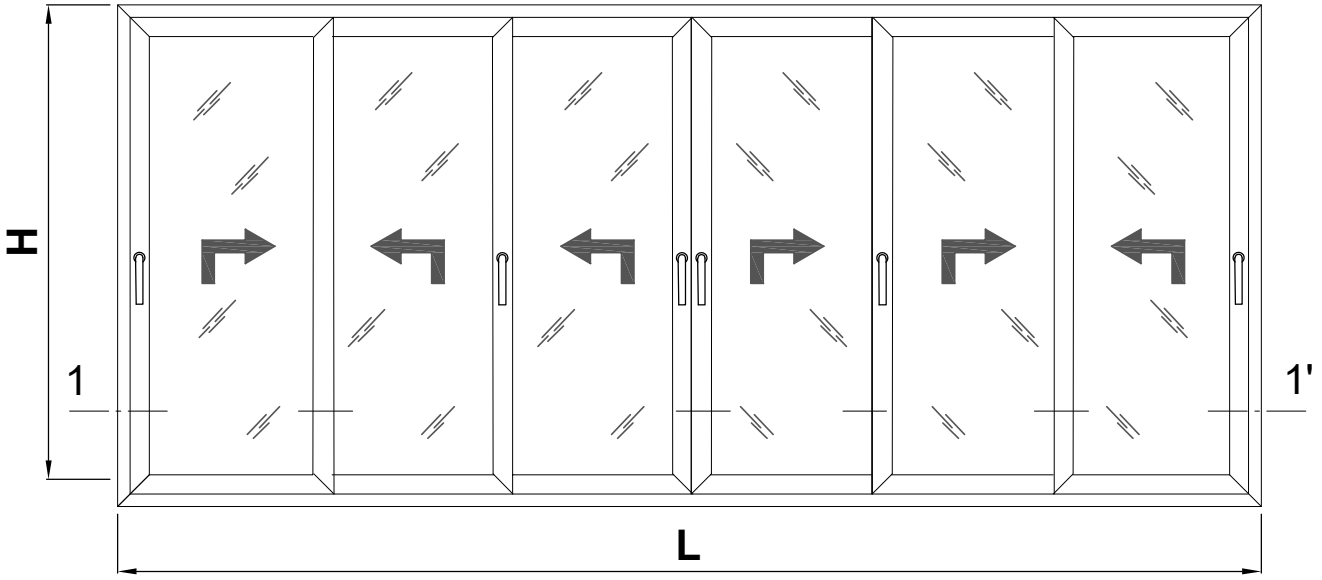

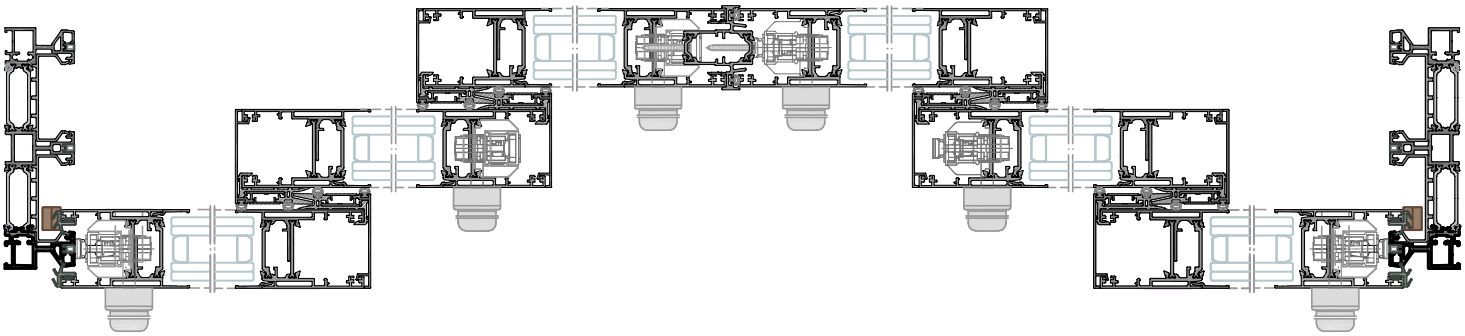

Sección 1-1'

Vidrio		
Unds.	medida de corte	
6	(L - 630)/6	H - 186

LISTA DE CORTE MATRA NG

Ventana 6 Hojas **ELEVABLES**

3.2.5. Matra NG Line con hoja perimetral

Perfiles

diseño	referencia	denominación	posición	nº piezas	tipo y medida de corte
	21327P	Cerco MATRA NG	Horiz. Sup.	1	L
			Vert.	2	H+20
	21699	Cerco Inf. Empotrado multicarril inicio	Horiz.	1	L
	21700	Cerco Inf. Empotrado multicarril central	Horiz.	1	L
	21701	Cerco Inf. Empotrado multicarril final	Horiz.	1	L
	21275	Tapeta Lateral cerco elevable	Horiz.	1	L - 42
	21277	Tapa Central M-Line	Horiz.	1	L - 42
	21692	Tapa Central M-Line	Horiz.	1	L - 42
	21276	Tapeta Lateral cerco elevable	Horiz.	1	L - 42
	21245H	Hoja Elevable MATRA NG	Horiz.	12	(L+241) / 6
			Vert.	12	H - 40.5
	21650	Tapeta central hoja perimetral Elevable	Vert.	8	H - 40.5
	21646M	Acople 4 hojas MATRA NG	Vert.	1	H - 144
	21247 21248 21249	Junquillos Hoja	Horiz.	12	(L - 568) / 6
			Vert.	12	H - 210.5
	21251	Vierteaguas 90	Horiz.	1	L - 4
	21209	Tapa Clip 14,5	Horiz.	1	L - 4

Rígidos y varios

diseño	referencia	denominación	posición	nº piezas	tipo y medida de corte
	A24104	Perfil aislante cerco	Horiz.	4	L - 255 cortes según nº hojas y posición de cortavientos
			Vert.	4	H - 21
	A26002	Aislante cruce Hoja Perimetral Elevable	Vert.	8	H - 40.5
	4994	Tapa cubre tornillo	Vert.	8	H - 40.5
	A22024	Carril Acero	Horiz.	3	L - 93

LISTA DE CORTE MATRA NG

Ventana 6 Hojas **ELEVABLES**

3.2.5. Matra NG Line con hoja perimetral

Accesorios

Referencia	Denominación	Nº piezas	Diseño
4114	ESCUADRA CERCO	4 Unds.	
4742	ESCUADRA ALINEAMIENTO HOJA	48 Unds.	
5195	ESCUADRA HOJA ELEVABLE	24 Unds.	
A24098	JUNTA CARRIL	3 L + 6 H	
A25060	TAPA VIERTEAGUAS 90º	2 Juegos	
A25076	CORTAVIENTOS ELEVABLE	4 Juegos	
A25064	EMBELLECEDOR CRUCE ELEVABLE Emp.	8 Juegos	
A25065	ANTIBALANCEO LATERAL	2 Unds.	
A25057	ANTIBALANCEO SUPERIOR	12 Unds.*	
A25033	JUNTA CO-EXTRUIDA EPDM	18 H	
A24103	JUNTA PERIMETRAL HOJA ELEVABLE	4 L + 4 H	
A25085	ESPUMA EXPANDIDA 15x6 mm.	4 H	
4943	TOPE HOJA	2 Unds.	
A25080	REFUERZO CARRO ELEVABLE Emp.	12 Unds.	
A25056	CALZO MECANISMO ELEVABLE	30 Und.	
A26014	TAPA PERFIL 4 HOJAS MATRA NG ELEV.	1 Juego	
A26008/9	ESPUMAS AISL. CERCO EMPOTRADO	A26008 - 1 Und. A26009 - 1 Und.	
4941	UÑERO	6 Unds.	
4940	HERRAJE ELEVABLE	6 Unds.	
s/manual	MECANISMO CREMONA ELEVABLE (Elegir según altura de hoja)	6 Unds.	
s/manual	BARRA DE CONEXIÓN (Elegir según altura de hoja)	6 Unds.	

Herraje elevable:
a partir de 151 kg.
ver M. Fabricación

* Mínimo 2 uds por hoja. Incrementar según ancho de hoja, consultar M. Fabricación.
^ Posibilidad de Sistema HQ con termoperfiles, consultar M. Fabricación

3.2.6 Listas de corte MATRA NG COVER con Hoja PERIMETRAL

CONFIGURACIÓN DE HOJA: CORTE A INGLETE 4 LADOS

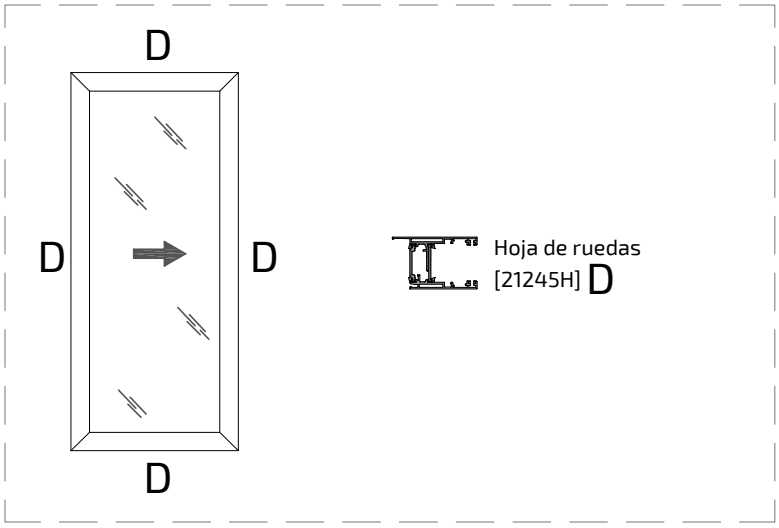

OPCIONES CERCOS 2C

21253H
Cerco Inf. empotrado

21427H
Cerco Perimetral 75 MATRA NG

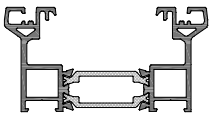

21250P
Cerco Perimetral 92 MATRA NG

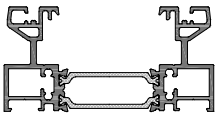

OPCIONES CERCO MULTICARRIL INFERIOR

21699
Cerco Inf. empotrado multicarril inicio

21700
Cerco Inf. empotrado multicarril central

21701
Cerco Inf. empotrado multicarril final

OPCIONES CERCO 3C SUPERIOR Y LATERALES

21327P
Cerco 3 carriles

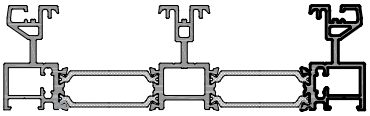

ACOPLES OPCIONALES EN CERCOS

DISEÑO	REF	DENOMINACIÓN	POSICIÓN	Nº	TIPO Y MEDIDA DE CORTE
	21251	Vierteaguas 90	Horiz.	1*	L - 4
	21209	Tapa Clip 14,5	Horiz.	1*	L - 4
	21271	Tapeta Lateral cerco Elevable	Vert.	2**	H - 46

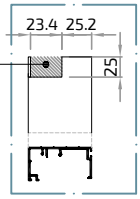

* 21251+21209 Solución de vierteaguas sup. exterior
** Perfil solo apto para cerco 21250P

SECCION MATRA NG

Ventana 2 Hojas **ELEVABLES**

3.2.6. Matra NG Cover con hoja perimetral

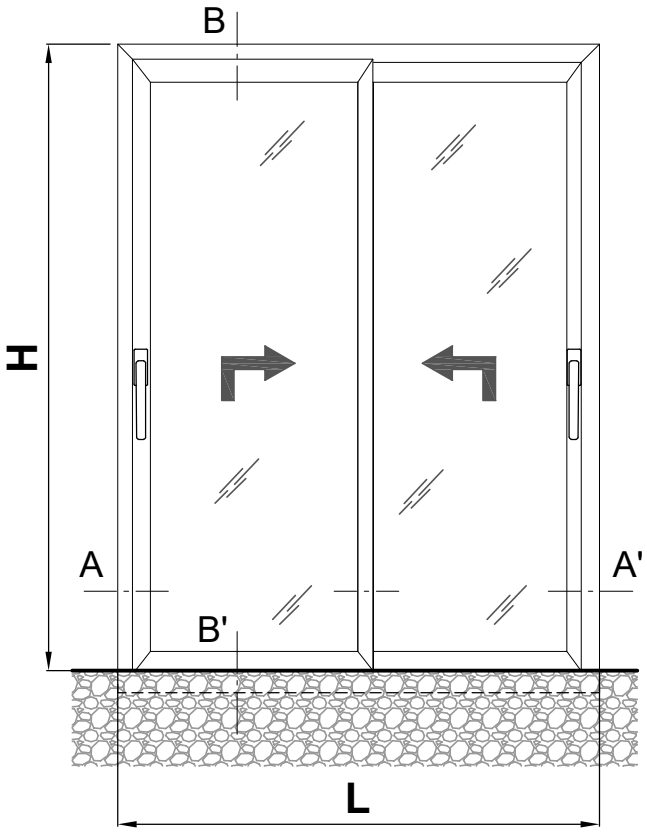

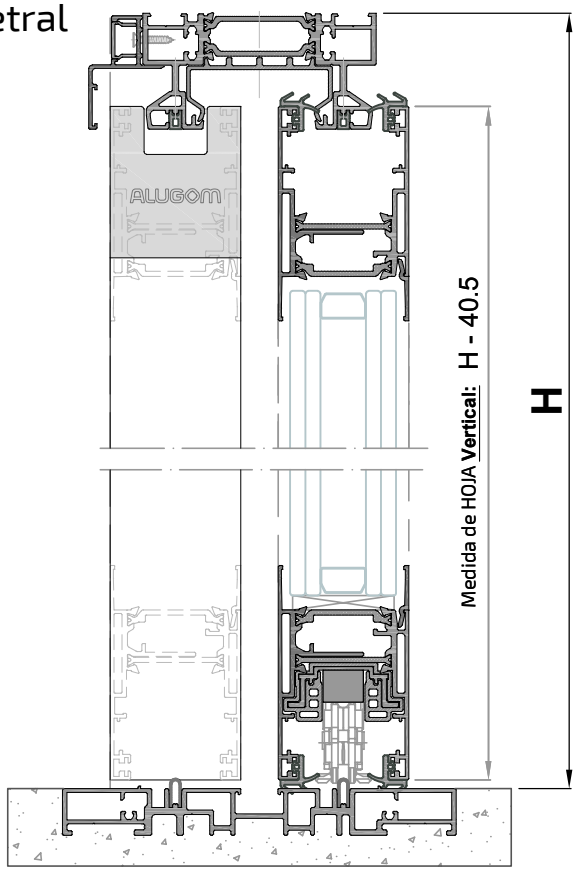

Sección B-B'

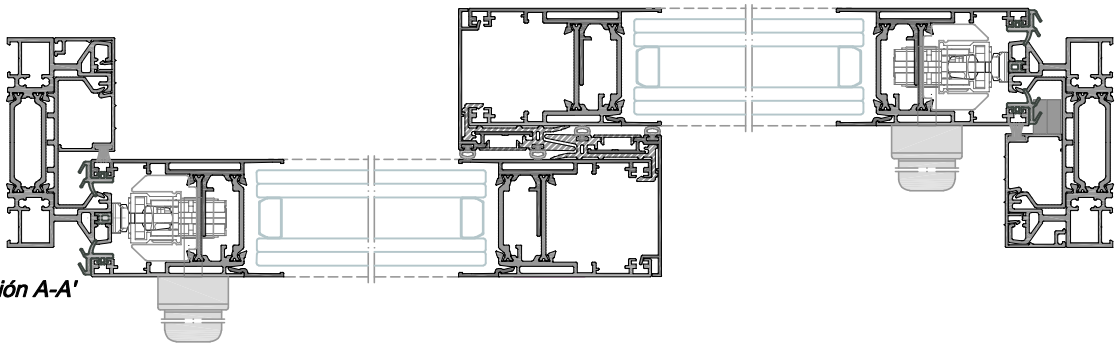

Sección A-A'

LISTA DE CORTE MATRA NG

Ventana 2 Hojas **ELEVABLES**

3.2.6. Matra NG Cover con hoja perimetral

Perfiles

diseño	referencia	denominación	posición	nº piezas	tipo y medida de corte
	21250P	Cerco MATRA NG	Horiz. Sup.	1	L
			Vert.	2	H
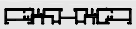	21253	Cerco Inferior Empotrado	Horiz.	1	L
	21245H	Hoja Elevable MATRA NG	Horiz.	4	(L+6.5) / 2
			Vert.	2	H - 40.5
	21650	Tapeta central hoja perimetral Elevable	Vert.	2	H - 40.5
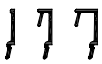	21247 21248 21249	Junquillos Hoja	Horiz.	4	(L - 263) / 2
			Vert.	4	H - 210.5
	21251	Vierteaguas 90	Horiz.	1	L - 4
	21209	Tapa Clip 14,5	Horiz.	1	L - 4
	21271	Tapeta Lateral cerco elevable	Vert.	2	* H - 29

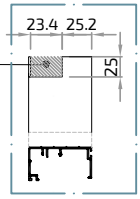

Rígidos y varios

diseño	referencia	denominación	posición	nº piezas	tipo y medida de corte
	A24104	Perfil aislante cerco	Horiz.	4	(L - 145)/2
			Vert.	2	H - 21
	A26002	Aislante cruce Hoja Perimetral Elevable	Vert.	2	H - 40.5
	4994	Tapa cubre tornillo	Vert.	2	H - 40.5
	A22024	Carril Acero	Horiz.	2	L - 93

* Mecanizado nudo superior. Para nudo inferior es corte recto

Vidrio

Unds.	medida de corte	
2	(L - 283)/2	H - 186

LISTA DE CORTE MATRA NG

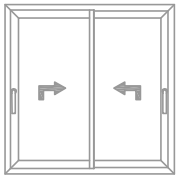

Ventana 2 Hojas **ELEVABLES**

3.2.6. Matra NG Cover con hoja perimetral

Accesorios

Referencia	Denominación	Nº piezas	Diseño
4114	ESCUADRA CERCO	4 Unds.	
4742	ESCUADRA ALINEAMIENTO HOJA	16 Unds.	
5195	ESCUADRA HOJA ELEVABLE	8 Unds.	
A24098	JUNTA CARRIL	2 L + 2 H	
A25060	TAPA VIERTEAGUAS 90º	2 Juegos	
A25076	CORTAVIENTOS ELEVABLE	1 Juego	
A25064	EMBELLECEDOR CRUCE ELEVABLE Emp.	2 Juegos	
A25065	ANTIBALANCEO LATERAL	2 Unds.	
A25057	ANTIBALANCEO SUPERIOR	4 Unds.*	
4179	CEPILLO TRI-FIN 7 x 7	2 H	
A25033	JUNTA CO-EXTRUIDA EPDM	4 H	
A24103	JUNTA PERIMETRAL HOJA ELEVABLE	4 L + 4 H	
A25085	ESPUMA EXPANDIDA 15x6 mm.	4 H	
4943	TOPE HOJA	2 Unds.	
A25080	REFUERZO CARRO ELEVABLE Emp.	4 Unds.	
A26008	ESPUMA AISL. CERCO 2C EMPOTRADO	1 Und.	
A25056	CALZO MECANISMO ELEVABLE	10 Und.	
4941	UÑERO	2 Unds.	
4940	HERRAJE ELEVABLE	2 Unds.	
s/manual	MECANISMO CREMONA ELEVABLE (Elegir según altura de hoja)	2 Unds.	
s/manual	BARRA DE CONEXIÓN (Elegir según altura de hoja)	2 Unds.	

Herraje elevable:
a partir de 151 kg.
ver M. Fabricación

* Mínimo 2 uds por hoja. Incrementar según ancho de hoja, consultar M. Fabricación.
^ Posibilidad de Sistema HQ con termoperfiles, consultar M. Fabricación

SECCION MATRA NG

Ventana 3 Hojas **ELEVABLES**

3.2.6. Matra NG Cover con hoja perimetral

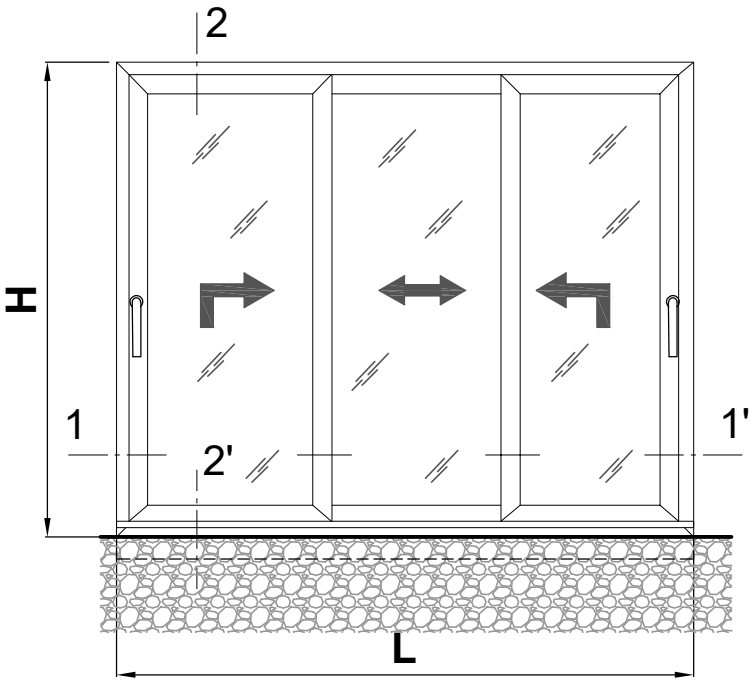

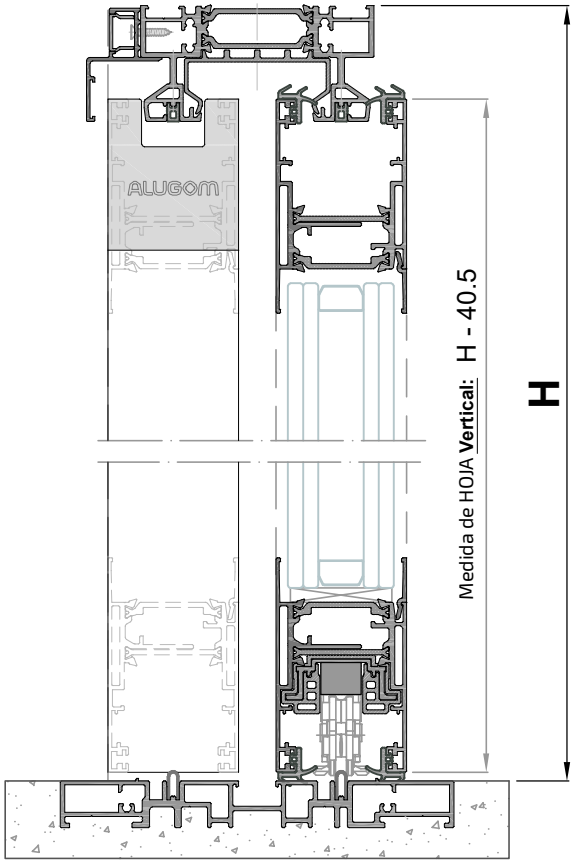

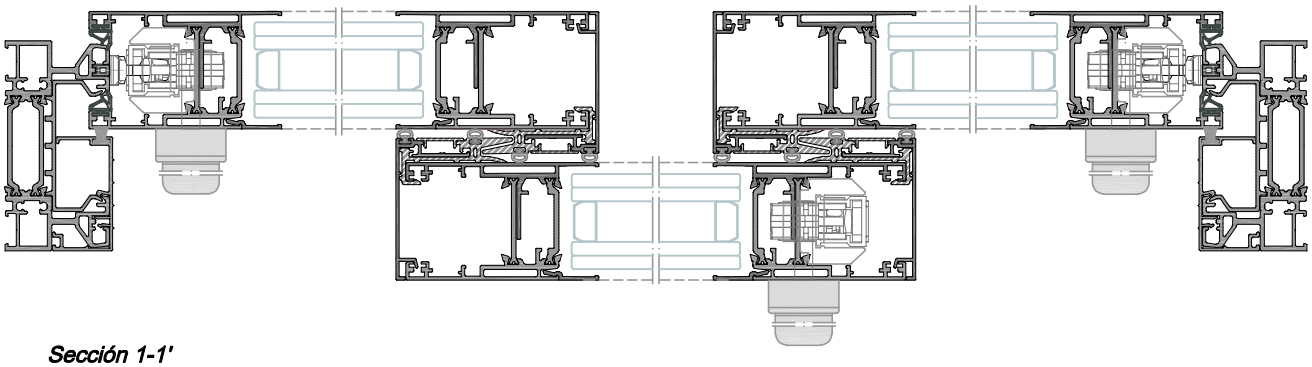

Sección 1-1'

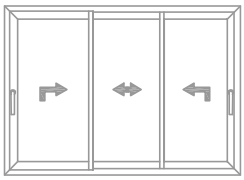

LISTA DE CORTE MATRA NG

Ventana 3 Hojas **ELEVABLES**

3.2.6. Matra NG Cover con hoja perimetral

Perfiles

diseño	referencia	denominación	posición	nº piezas	tipo y medida de corte
	21250P	Cerco MATRA NG	Horiz. Sup.	1	L
			Vert.	2	H
	21253	Cerco Inferior Empotrado	Horiz.	1	L
	21245H	Hoja Elevable MATRA NG	Horiz.	6	(L+87) / 3
			Vert.	6	H - 40.5
	21650	Tapeta central hoja perimetral Elevable	Vert.	4	H - 40.5
	21247 21248 21249	Junquillos Hoja	Horiz.	6	(L - 317) / 3
			Vert.	6	H - 210.5
	21251	Vierteaguas 90	Horiz.	1	L - 4
	21209	Tapa Clip 14,5	Horiz.	1	L - 4
	21271	Tapeta Lateral cerco elevable	Vert.	2	* H - 29

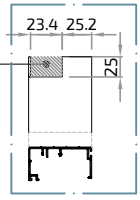

Rígidos y varios

diseño	referencia	denominación	posición	nº piezas	tipo y medida de corte
	A24104	Perfil aislante cerco	Horiz.	2	L - 255 cortes según nº hojas y posición de cortavientos
			Vert.	2	H - 21
	A26002	Aislante cruce Hoja Perimetral Elevable	Vert.	4	H - 40.5
	4994	Tapa cubre tornillo	Vert.	4	H - 40.5
	A22024	Carril Acero	Horiz.	2	L - 93

* Mecanizado nudo superior. Para nudo inferior es corte recto

Vidrio

Unds.	medida de corte	
3	(L - 348)/3	H - 186

LISTA DE CORTE MATRA NG

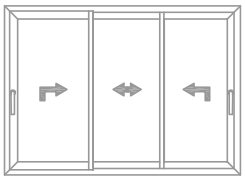

Ventana 3 Hojas **ELEVABLES**

3.2.6. Matra NG Cover con hoja perimetral

Accesorios

Referencia	Denominación	Nº piezas	Diseño
4114	ESCUADRA CERCO	4 Unds.	
4742	ESCUADRA ALINEAMIENTO HOJA	24 Unds.	
5195	ESCUADRA HOJA ELEVABLE	12 Unds.	
A24098	JUNTA CARRIL	2 L + 2 H	
A25060	TAPA VIERTEAGUAS 90º	2 Juegos	
A25076	CORTAVIENTOS ELEVABLE	2 Juegos	
A25064	EMBELLECEDOR CRUCE ELEVABLE Emp.	4 Juegos	
A25065	ANTIBALANCEO LATERAL	2 Unds.	
A25057	ANTIBALANCEO SUPERIOR	6 Unds.*	
4179	CEPILLO TRI-FIN 7 x 7	2 H	
A25033	JUNTA CO-EXTRUIDA EPDM	8 H	
A24103	JUNTA PERIMETRAL HOJA ELEVABLE	4 L + 4 H	
A25085	ESPUMA EXPANDIDA 15x6 mm.	4 H	
4943	TOPE HOJA	2 Unds.	
A25080	REFUERZO CARRO ELEVABLE Emp.	6 Unds.	
A26008	ESPUMA AISL. CERCO 2C EMPOTRADO	1 Und.	
A25056	CALZO MECANISMO ELEVABLE	15 Und.	
4941	UÑERO	3 Unds.	
4940	HERRAJE ELEVABLE	3 Unds.	
s/manual	MECANISMO CREMONA ELEVABLE (Elegir según altura de hoja)	3 Unds.	
s/manual	BARRA DE CONEXIÓN (Elegir según altura de hoja)	3 Unds.	

Herraje elevable:
a partir de 151 kg.
ver M. Fabricación

* Mínimo 2 uds por hoja. Incrementar según ancho de hoja, consultar M. Fabricación.
^ Posibilidad de Sistema HQ con termoperfiles, consultar M. Fabricación

SECCION MATRA NG

Ventana 3 Hojas **ELEVABLES**

3.2.6. Matra NG Cover con hoja perimetral

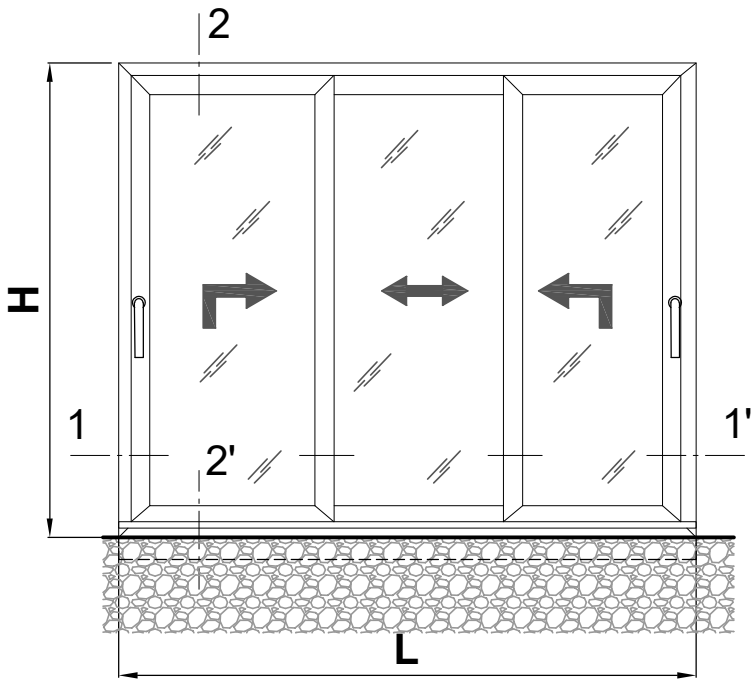

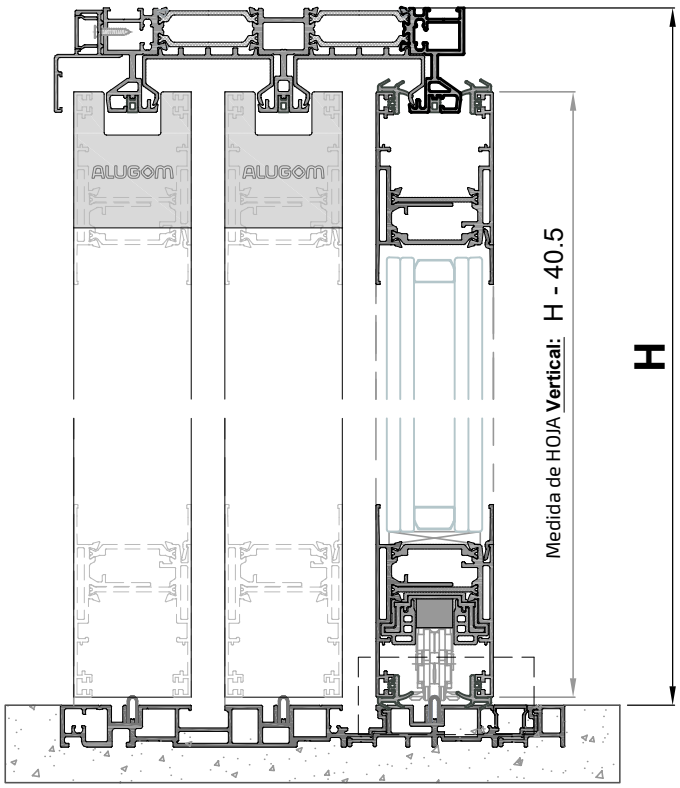

Sección B-B'

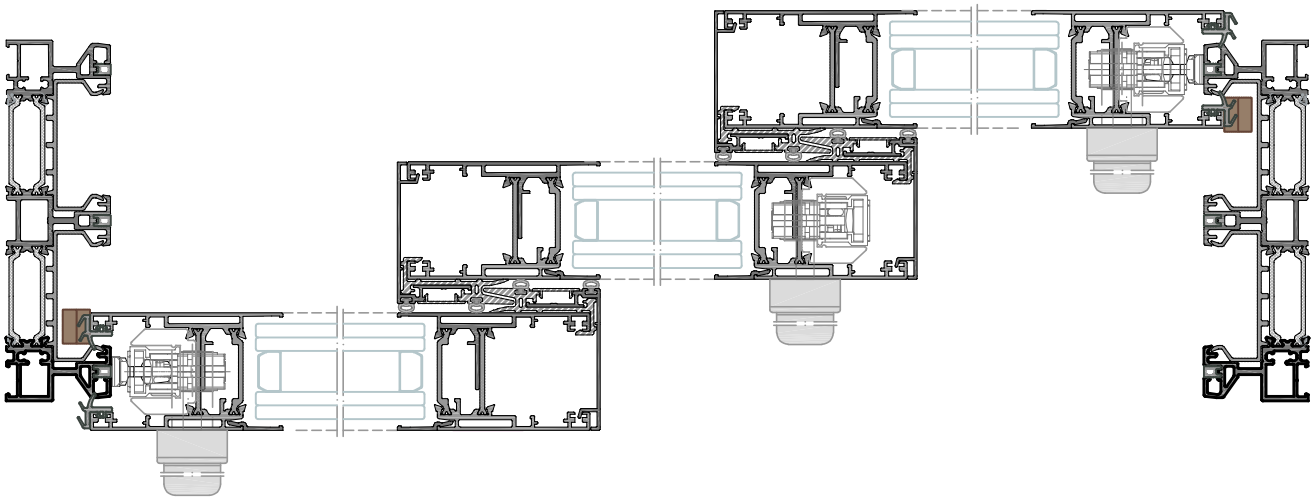

Sección 1-1'

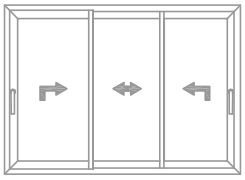

LISTA DE CORTE MATRA NG

Ventana 3 Hojas **ELEVABLES**

3.2.6. Matra NG Cover con hoja perimetral

Perfiles

diseño	referencia	denominación	posición	nº piezas	tipo y medida de corte
	21327P	Cerco MATRA NG	Horiz. Sup.	1	L
			Vert.	2	H
	21699	Cerco Inf. Empotrado multicarril inicio	Horiz.	1	L
	21700	Cerco Inf. Empotrado multicarril central	Horiz.	1	L
	21701	Cerco Inf. Empotrado multicarril final	Horiz.	1	L
	21245H	Hoja Elevable MATRA NG	Horiz.	6	(L+87) / 3
			Vert.	6	H - 40.5
	21650	Tapeta central hoja perimetral Elevable	Vert.	4	H - 40.5
	21247 21248 21249	Junquillos Hoja	Horiz.	6	(L - 317) / 3
			Vert.	6	H - 210.5
	21251	Vierteaguas 90	Horiz.	1	L - 4
	21209	Tapa Clip 14,5	Horiz.	1	L - 4

Rígidos y varios

diseño	referencia	denominación	posición	nº piezas	tipo y medida de corte
	A24104	Perfil aislante cerco	Horiz.	4	L - 145 cortes según nº hojas y posición de cortavientos
			Vert.	4	H - 21
	A26002	Aislante cruce Hoja Perimetral Elevable	Vert.	4	H - 40.5
	4994	Tapa cubre tornillo	Vert.	4	H - 40.5
	A22024	Carril Acero	Horiz.	3	L - 93

Vidrio

Unds.	medida de corte	
3	(L - 348)/3	H - 186

LISTA DE CORTE MATRA NG

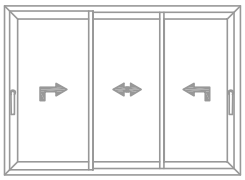

Ventana 3 Hojas **ELEVABLES**

3.2.6. Matra NG Cover con hoja perimetral

Accesorios

Referencia	Denominación	Nº piezas	Diseño
4114	ESCUADRA CERCO	4 Unds.	
4742	ESCUADRA ALINEAMIENTO HOJA	24 Unds.	
5195	ESCUADRA HOJA ELEVABLE	12 Unds.	
A24098	JUNTA CARRIL	3 L + 6 H	
A25060	TAPA VIERTEAGUAS 90º	2 Juegos	
A25076	CORTAVIENTOS ELEVABLE	2 Juegos	
A25064	EMBELLECEDOR CRUCE ELEVABLE Emp.	4 Juegos	
A25065	ANTIBALANCEO LATERAL	2 Unds.	
A25057	ANTIBALANCEO SUPERIOR	6 Unds.*	
A25033	JUNTA CO-EXTRUIDA EPDM	8 H	
A24103	JUNTA PERIMETRAL HOJA ELEVABLE	4 L + 4 H	
A25085	ESPUMA EXPANDIDA 15x6 mm.	4 H	
4943	TOPE HOJA	2 Unds.	
A25080	REFUERZO CARRO ELEVABLE Emp.	6 Unds.	
A26008/9	ESPUMAS AISL. CERCO EMPOTRADO	A26008 - 1 Und. A26009 - 1 Und.	
A25056	CALZO MECANISMO ELEVABLE	15 Und.	
4941	UÑERO	3 Unds.	
4940	HERRAJE ELEVABLE	3 Unds.	
s/manual	MECANISMO CREMONA ELEVABLE (Elegir según altura de hoja)	3 Unds.	
s/manual	BARRA DE CONEXIÓN (Elegir según altura de hoja)	3 Unds.	

Herraje elevable:
a partir de 151 kg.
ver M. Fabricación

* Mínimo 2 uds por hoja. Incrementar según ancho de hoja, consultar M. Fabricación.
^ Posibilidad de Sistema HQ con termoperfiles, consultar M. Fabricación

SECCION MATRA NG

Ventana 4 Hojas **ELEVABLES**

3.2.6. Matra NG Cover con hoja perimetral

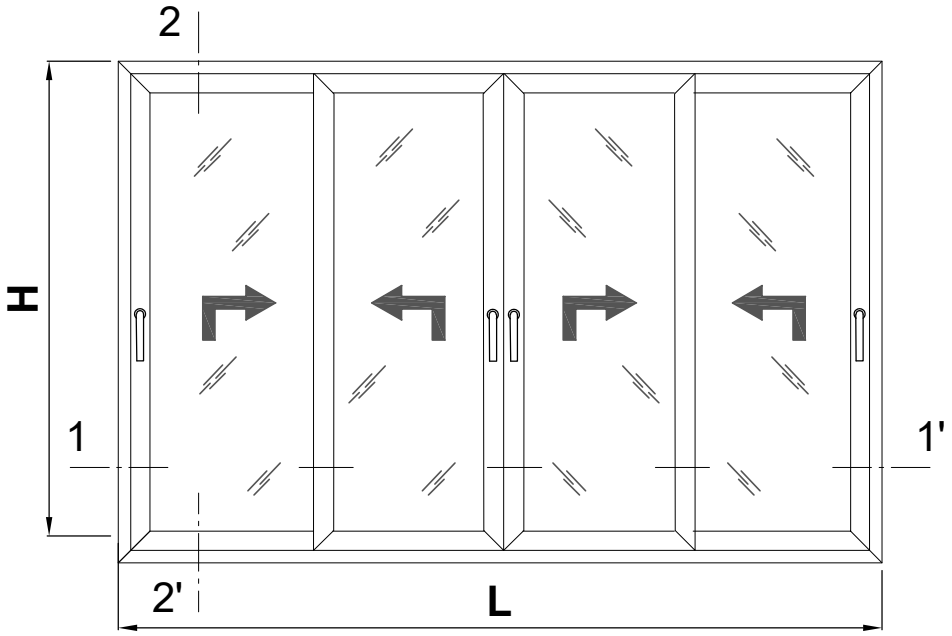

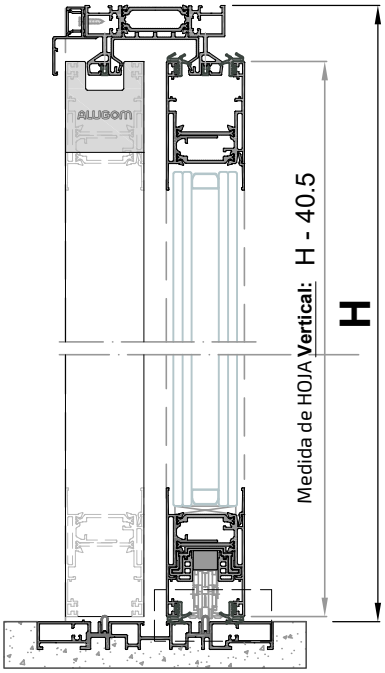

Sección B-B'

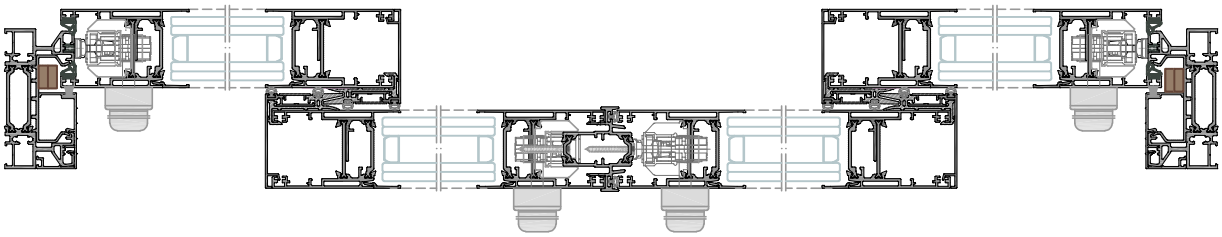

Sección 1-1'

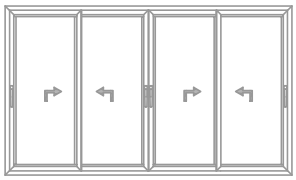

LISTA DE CORTE MATRA NG

Ventana 4 Hojas **ELEVABLES**

3.2.6. Matra NG Cover con hoja perimetral

Perfiles

diseño	referencia	denominación	posición	nº piezas	tipo y medida de corte
	21250P	Cerco MATRA NG	Horiz. Sup.	1	L
			Vert.	2	H
	21253	Cerco Inferior Empotrado	Horiz.	1	L
	21245H	Hoja Elevable MATRA NG	Horiz.	8	(L+79) / 4
			Vert.	8	H - 40.5
	21650	Tapeta central hoja perimetral Elevable	Vert.	4	H - 40.5
	21646M	Acople 4 hojas MATRA NG	Vert.	1	H - 144
	21247 21248 21249	Junquillos Hoja	Horiz.	8	(L - 460) / 4
			Vert.	8	H - 210.5
	21251	Vierteaguas 90	Horiz.	1	L - 4
	21209	Tapa Clip 14,5	Horiz.	1	L - 4
	21271	Tapeta Lateral cerco elevable	Vert.	2	* H - 29

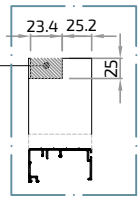

Rígidos y varios

diseño	referencia	denominación	posición	nº piezas	tipo y medida de corte
	A24104	Perfil aislante cerco	Horiz.	2	L - 255 cortes según nº hojas y posición de cortavientos
			Vert.	2	H - 21
	A26002	Aislante cruce Hoja Perimetral Elevable	Vert.	4	H - 40.5
	4994	Tapa cubre tornillo	Vert.	4	H - 40.5
	A22024	Carril Acero	Horiz.	2	L - 93

Vidrio

Unds.	medida de corte	
4	(L - 500)/4	H - 186

* Mecanizado nudo superior. Para nudo inferior es corte recto

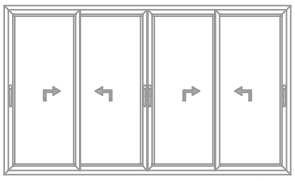

LISTA DE CORTE MATRA NG

Ventana 4 Hojas **ELEVABLES**

3.2.6. Matra NG Cover con hoja perimetral

Accesorios

Referencia	Denominación	Nº piezas	Diseño
4114	ESCUADRA CERCO	4 Unds.	
4742	ESCUADRA ALINEAMIENTO HOJA	32 Unds.	
5195	ESCUADRA HOJA ELEVABLE	16 Unds.	
A24098	JUNTA CARRIL	2 L + 2 H	
A25060	TAPA VIERTEAGUAS 90º	2 Juegos	
A25076	CORTAVIENTOS ELEVABLE	2 Juegos	
A25064	EMBELLECEDOR CRUCE ELEVABLE Emp.	4 Juegos	
A25065	ANTIBALANCEO LATERAL	2 Unds.	
A25057	ANTIBALANCEO SUPERIOR	8 Unds.*	
4179	CEPILLO TRI-FIN 7 x 7	2 H	
A25033	JUNTA CO-EXTRUIDA EPDM	10 H	
A24103	JUNTA PERIMETRAL HOJA ELEVABLE	4 L + 4 H	
A25085	ESPUMA EXPANDIDA 15x6 mm.	4 H	
4943	TOPE HOJA	2 Unds.	
A25080	REFUERZO CARRO ELEVABLE Emp.	8 Unds.	
A25056	CALZO MECANISMO ELEVABLE	20 Und.	
A26014	TAPA PERFIL 4 HOJAS MATRA NG ELEV.	1 Juego	
A26008	ESPUMA AISL. CERCO 2C EMPOTRADO	1 Und.	
4941	UÑERO	4 Unds.	
4940	HERRAJE ELEVABLE	4 Unds.	
s/manual	MECANISMO CREMONA ELEVABLE (Elegir según altura de hoja)	4 Unds.	
s/manual	BARRA DE CONEXIÓN (Elegir según altura de hoja)	4 Unds.	

Herraje elevable:
a partir de 151 kg.
ver M. Fabricación

* Mínimo 2 uds por hoja. Incrementar según ancho de hoja, consultar M. Fabricación.

^ Posibilidad de Sistema HQ con termoperfiles, consultar M. Fabricación

SECCION MATRA NG

Ventana 6 Hojas **ELEVABLES**

3.2.6. Matra NG Cover con hoja perimetral

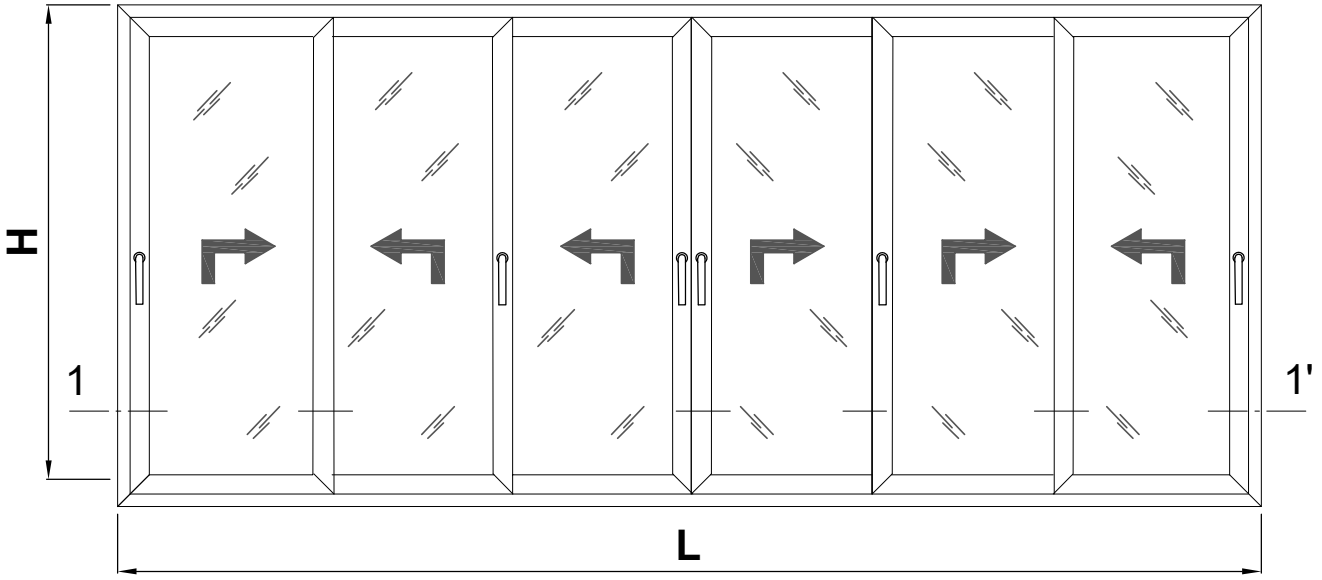

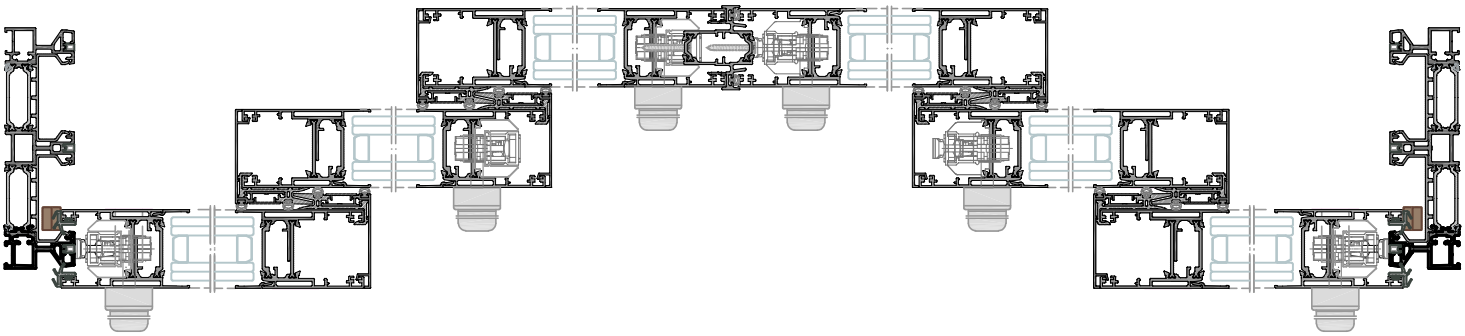

Sección 1-1'

Vidrio		
Unds.	medida de corte	
6	(L - 630)/6	H - 186

LISTA DE CORTE MATRA NG

Ventana 6 Hojas **ELEVABLES**

3.2.6. Matra NG Cover con hoja perimetral

Perfiles

diseño	referencia	denominación	posición	nº piezas	tipo y medida de corte
	21327P	Cerco MATRA NG	Horiz. Sup.	1	L
			Vert.	2	H
	21699	Cerco Inf. Empotrado multicarril inicio	Horiz.	1	L
	21700	Cerco Inf. Empotrado multicarril central	Horiz.	1	L
	21701	Cerco Inf. Empotrado multicarril final	Horiz.	1	L
	21245H	Hoja Elevable MATRA NG	Horiz.	12	(L+241) / 6
			Vert.	12	H - 40.5
	21650	Tapeta central hoja perimetral Elevable	Vert.	8	H - 40.5
	21646M	Acople 4 hojas MATRA NG	Vert.	1	H - 144
	21247 21248 21249	Junquillos Hoja	Horiz.	12	(L - 568) / 6
			Vert.	12	H - 210.5
	21251	Vierteaguas 90	Horiz.	1	L - 4
	21209	Tapa Clip 14,5	Horiz.	1	L - 4

Rígidos y varios

diseño	referencia	denominación	posición	nº piezas	tipo y medida de corte
	A24104	Perfil aislante cerco	Horiz.	4	L - 255 cortes según nº hojas y posición de cortavientos
			Vert.	4	H - 21
	A26002	Aislante cruce Hoja Perimetral Elevable	Vert.	8	H - 40.5
	4994	Tapa cubre tornillo	Vert.	8	H - 40.5
	A22024	Carril Acero	Horiz.	3	L - 93

LISTA DE CORTE MATRA NG

Ventana 6 Hojas **ELEVABLES**

3.2.6. Matra NG Cover con hoja perimetral

Accesorios

Referencia	Denominación	Nº piezas	Diseño
4114	ESCUADRA CERCO	4 Unds.	
4742	ESCUADRA ALINEAMIENTO HOJA	48 Unds.	
5195	ESCUADRA HOJA ELEVABLE	24 Unds.	
A24098	JUNTA CARRIL	3 L + 6 H	
A25060	TAPA VIERTEAGUAS 90º	2 Juegos	
A25076	CORTAVIENTOS ELEVABLE	4 Juegos	
A25064	EMBELLECEDOR CRUCE ELEVABLE Emp.	8 Juegos	
A25065	ANTIBALANCEO LATERAL	2 Unds.	
A25057	ANTIBALANCEO SUPERIOR	12 Unds.*	
A25033	JUNTA CO-EXTRUIDA EPDM	18 H	
A24103	JUNTA PERIMETRAL HOJA ELEVABLE	4 L + 4 H	
A25085	ESPUMA EXPANDIDA 15x6 mm.	4 H	
4943	TOPE HOJA	2 Unds.	
A25080	REFUERZO CARRO ELEVABLE Emp.	12 Unds.	
A25056	CALZO MECANISMO ELEVABLE	30 Und.	
A26014	TAPA PERFIL 4 HOJAS MATRA NG ELEV.	1 Juego	
A26008/9	ESPUMAS AISL. CERCO EMPOTRADO	A26008 - 1 Und. A26009 - 1 Und.	
4941	UÑERO	6 Unds.	
4940	HERRAJE ELEVABLE	6 Unds.	
s/manual	MECANISMO CREMONA ELEVABLE (Elegir según altura de hoja)	6 Unds.	
s/manual	BARRA DE CONEXIÓN (Elegir según altura de hoja)	6 Unds.	

Herraje elevable:
a partir de 151 kg.
ver M. Fabricación

* Mínimo 2 uds por hoja. Incrementar según ancho de hoja, consultar M. Fabricación.
^ Posibilidad de Sistema HQ con termoperfiles, consultar M. Fabricación

4. MECANIZADOS

En este apartado se detallan todos los mecanizados correspondientes a la serie MATRA NG, tanto en su apertura en línea como para su apertura elevable.
Estas funciones se realizan mediante el útil específico de este sistema ref.: A25077.
Algunas de estas funciones se realizarán mediante una plantilla incorporada al propio útil. Estas funciones se realizarán mediante una broca.

- Mecanizado escuadra (ref.:4149) para cerco
- Mecanizado escuadra (ref.: 4149) para hoja perimetral
- Mecanizado escuadra (ref.: 5195) para hoja perimetral elevable
- Mecanizado nudo central minimalista elevable
- Mecanizado nudo central minimalista en línea
- Mecanizado nudo central perimetral en línea
- Mecanizado hoja central en línea (unión con hoja perimetral)
- Mecanizado hoja multipunto en línea (unión con hoja perimetral). Operación con plantilla
- Mecanizado esquina tapa embellecedora
- Mecanizado hoja reforzada en línea. Operación con fresa
- Mecanizado hoja reforzada elevable. Operación con fresa
- Mecanizado manilla en línea. Operación con plantilla
- Mecanizado salidas de aguas.

MECANIZADO ESCUADRA (ref.:4149) PARA CERCO - Útil: A25077

PERFILES:
21327P
21250P
21427H

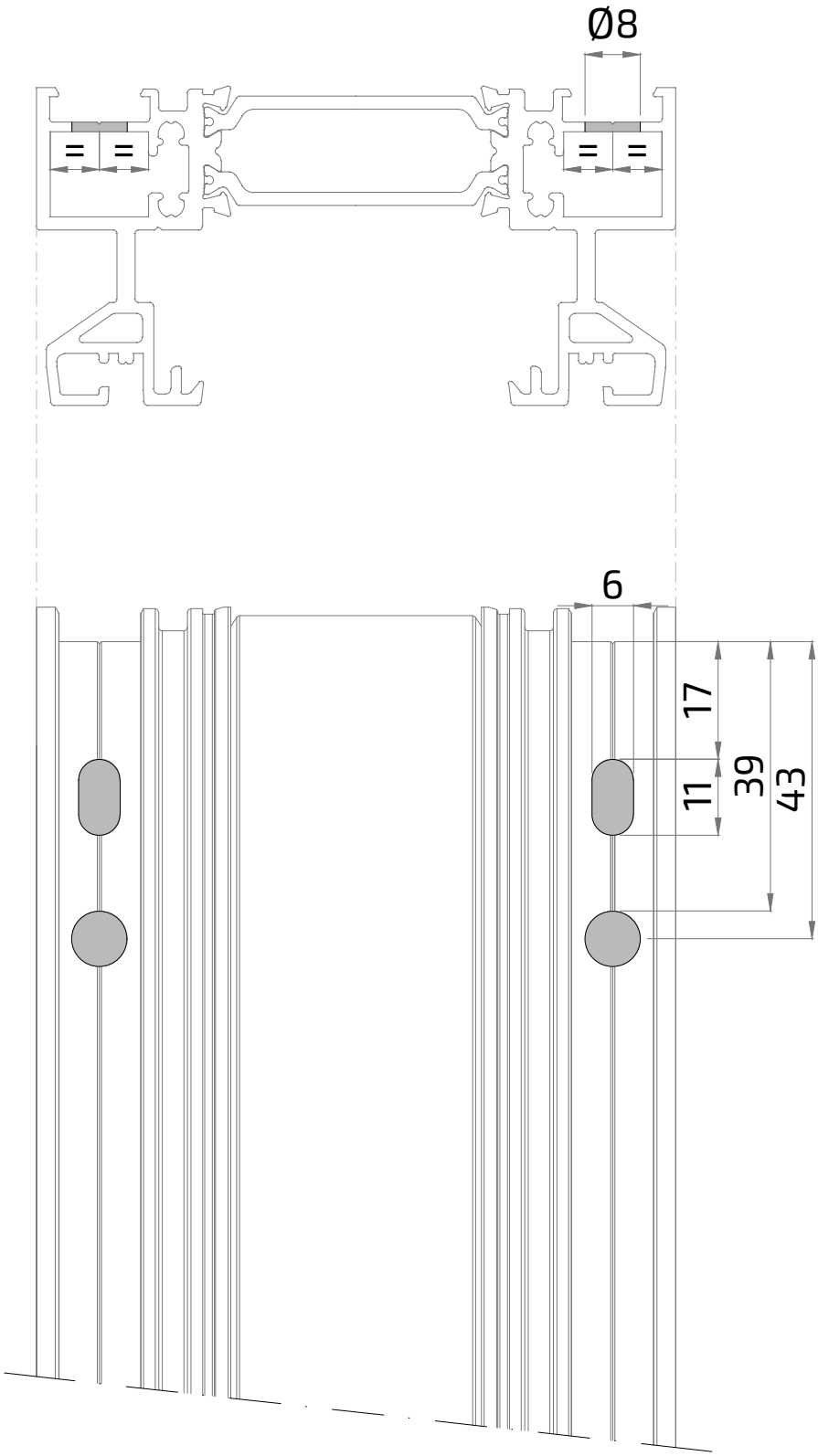

MECANIZADO ESCUADRA (ref.: 4149) HOJA PERIMETRAL EN LÍNEA - Útil: A25077

PERFIL:
21254H

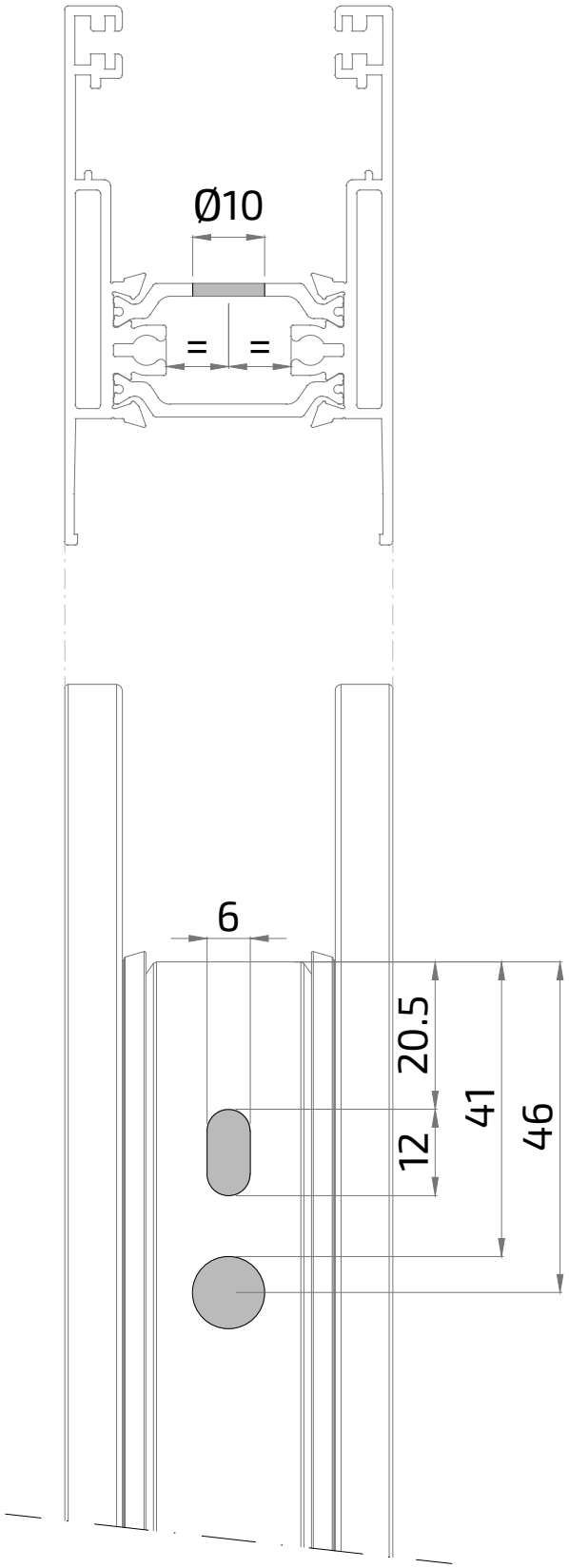

MECANIZADO ESCUADRA (ref.: 5195) HOJA PERIMETRAL ELEVABLE - Útil: A25077

PERFIL:
21245H

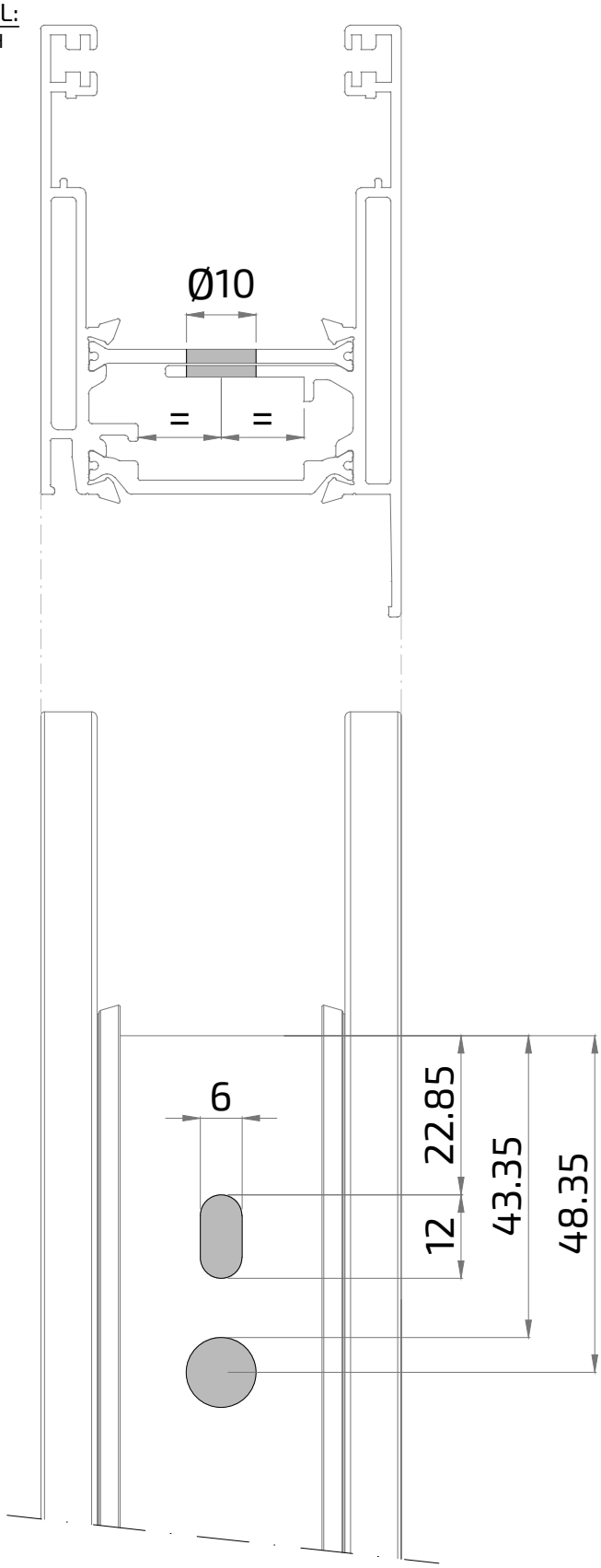

MECANIZADO NUDO CENTRAL MINIMALISTA ELEVABLE - Útil: A25077

PERFIL:
21373

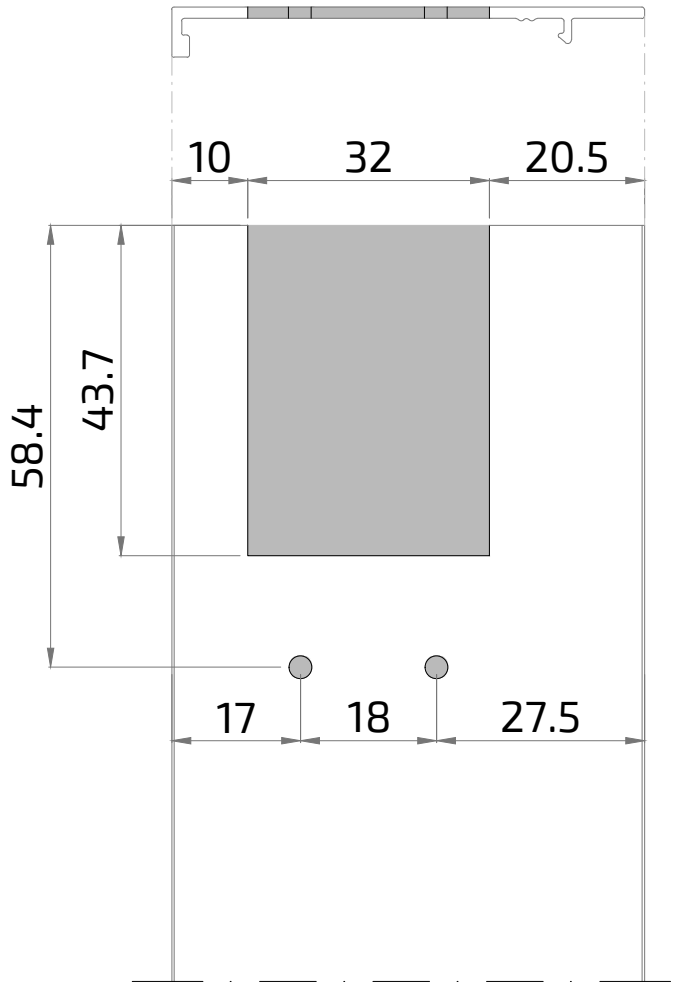

PERFIL PLÁSTICO:
A24105

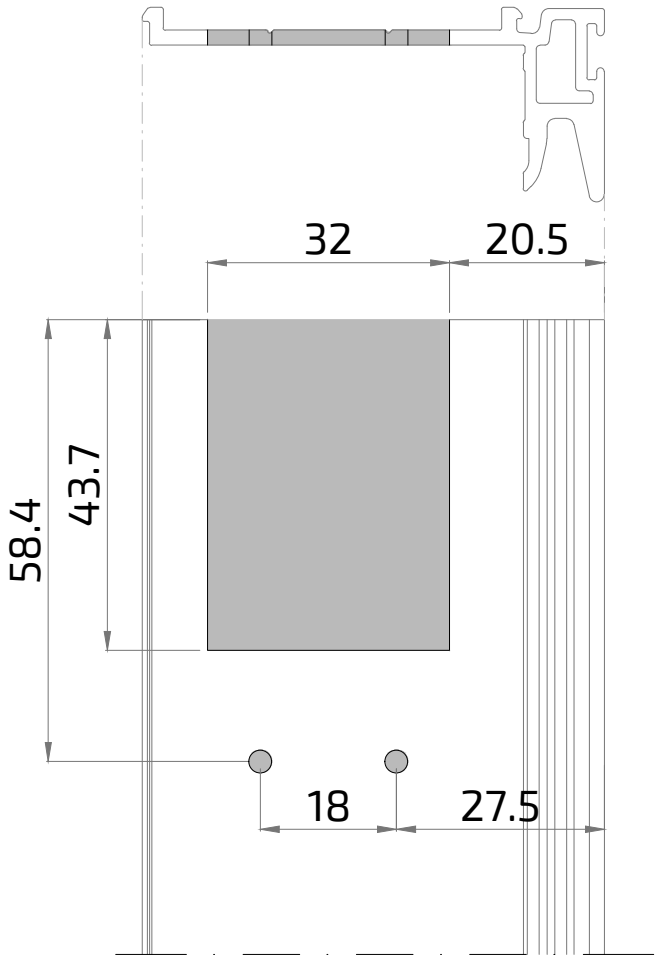

MECANIZADO NUDO CENTRAL MINIMALISTA ELEVABLE - Útil: A25077

PERFIL:
21256H

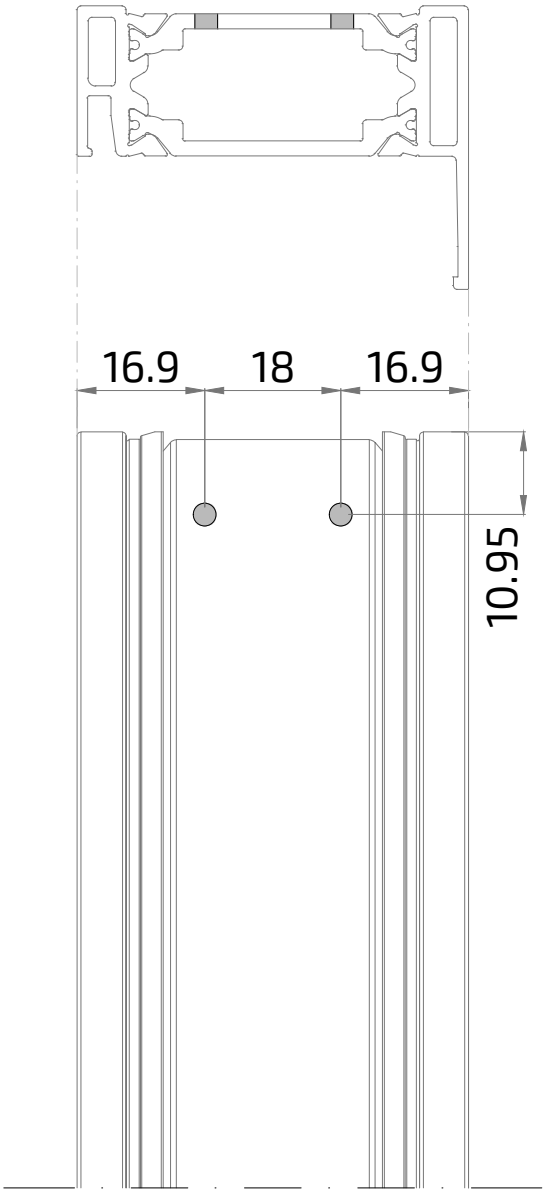

MECANIZADO NUDO CENTRAL MINIMALISTA EN LÍNEA - Útil: A25077

PERFILES:
21255
21272

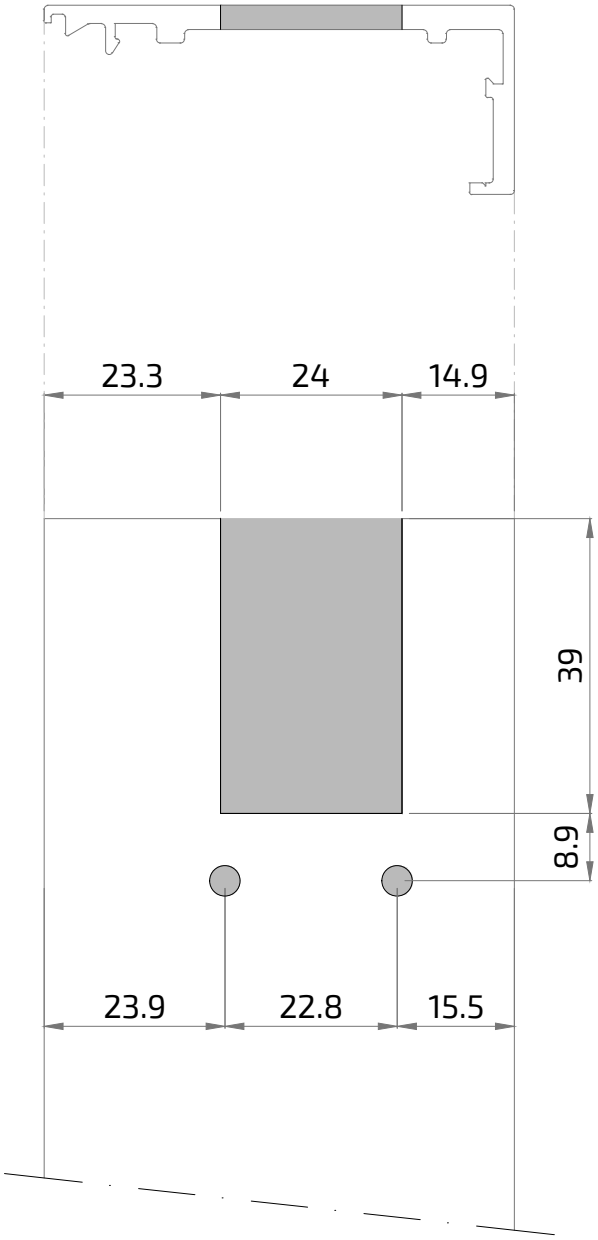

PERFIL PLÁSTICO:
A24100

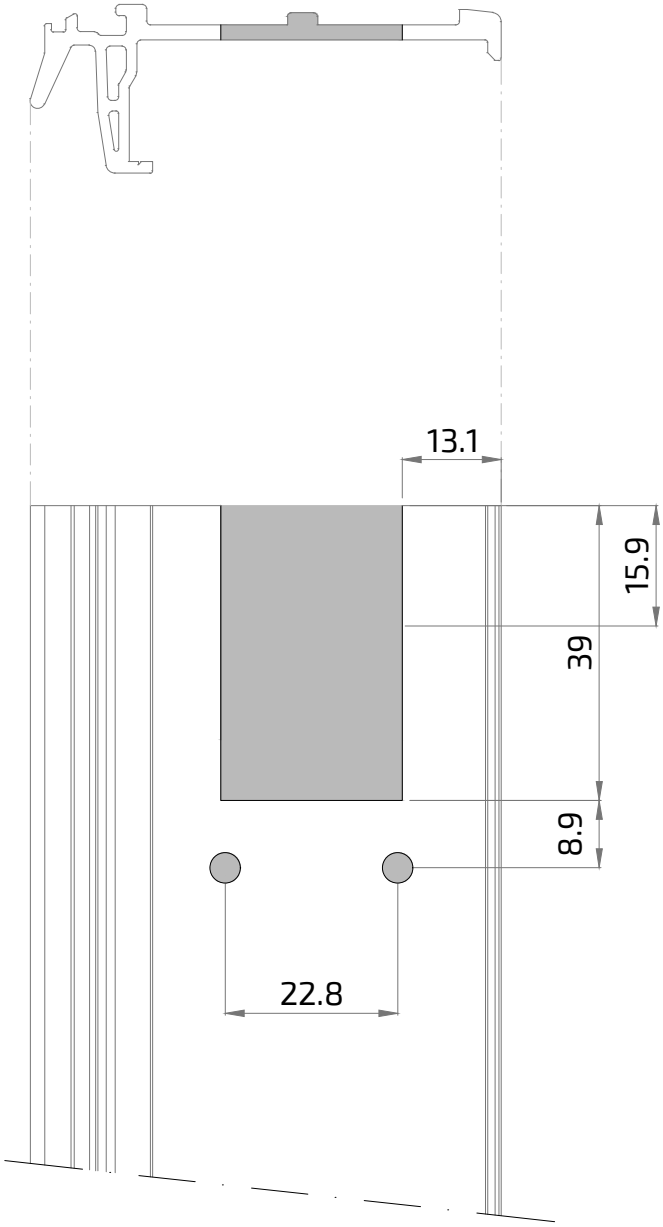

Nota:
Estas funciones se realizarán en el útil propio de la serie mediante dos golpes.

MECANIZADO NUDO CENTRAL PERIMETRAL EN LÍNEA - Útil: A25077

PERFIL:
21326

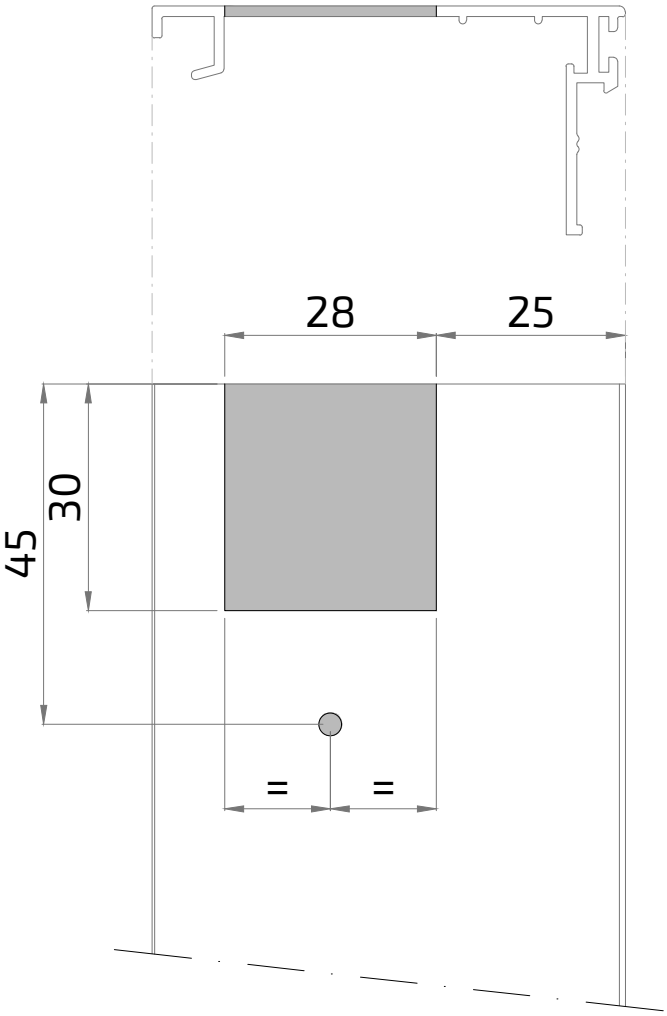

MECANIZADO HOJA MULTIPUNTO EN LÍNEA - Útil: A25077 (plantilla)

OPERACIÓN REALIZADA MEDIANTE BROCA

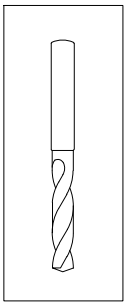

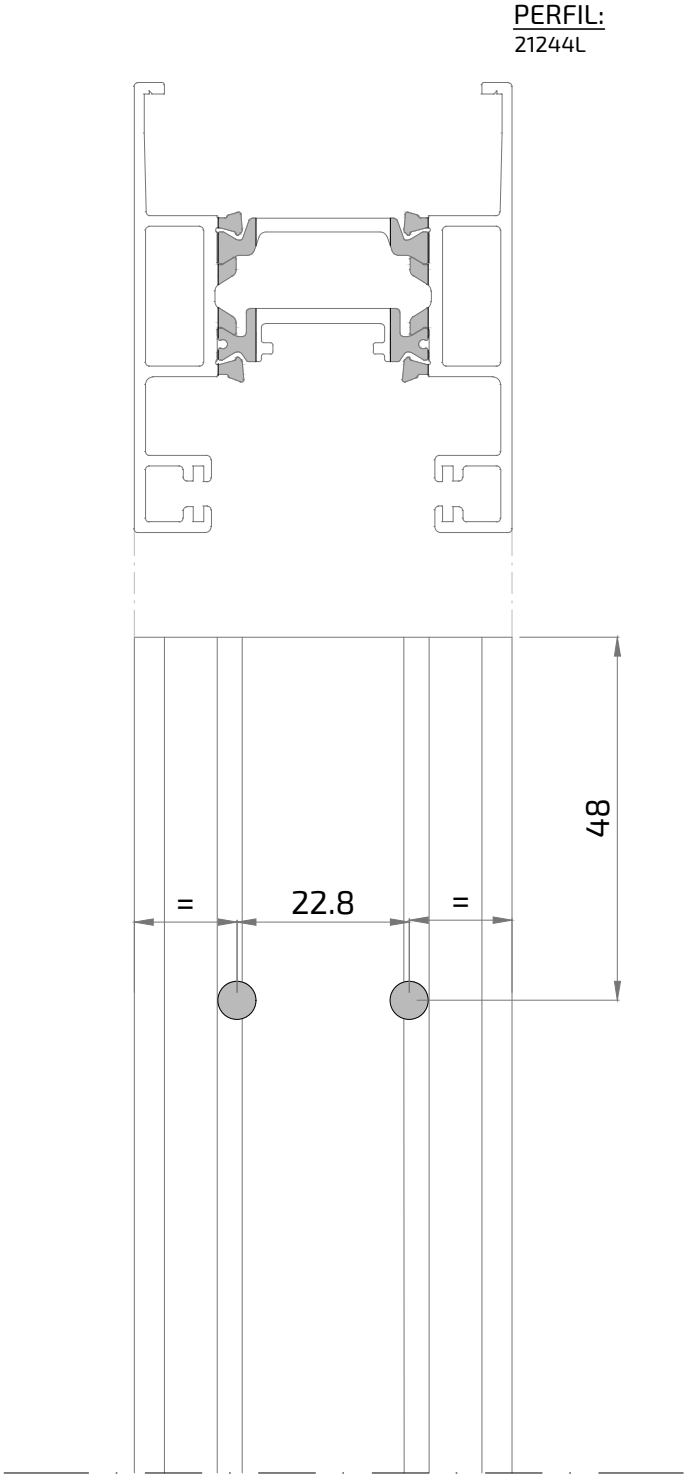

Nota:
Esta operación se realizará mediante el uso de una broca.
Para garantizar un mecanizado preciso y facilitar el posterior ensamblado del perfil, el proceso deberá ejecutarse en dos fases:

- *Primera pasada: utilizar una broca del diámetro especificado en las instrucciones técnicas.*
- *Segunda pasada: repetir el mecanizado con una broca de mayor diámetro, lo que permitirá un mejor ajuste durante el montaje del perfil*

MECANIZADO ESQUINA TAPA EMBELLECEDORA - Útil: A25077

PERFIL:
21270

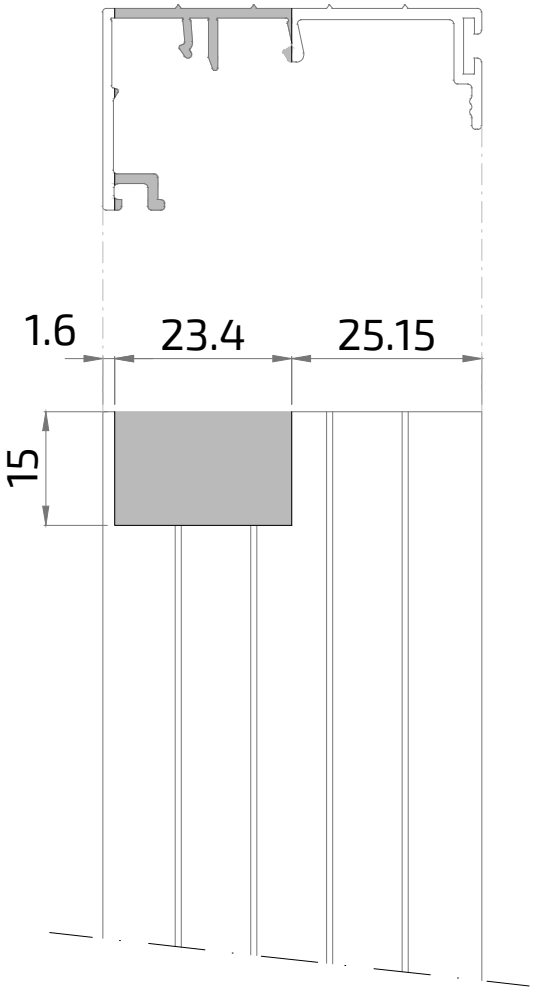

PERFIL:
21271

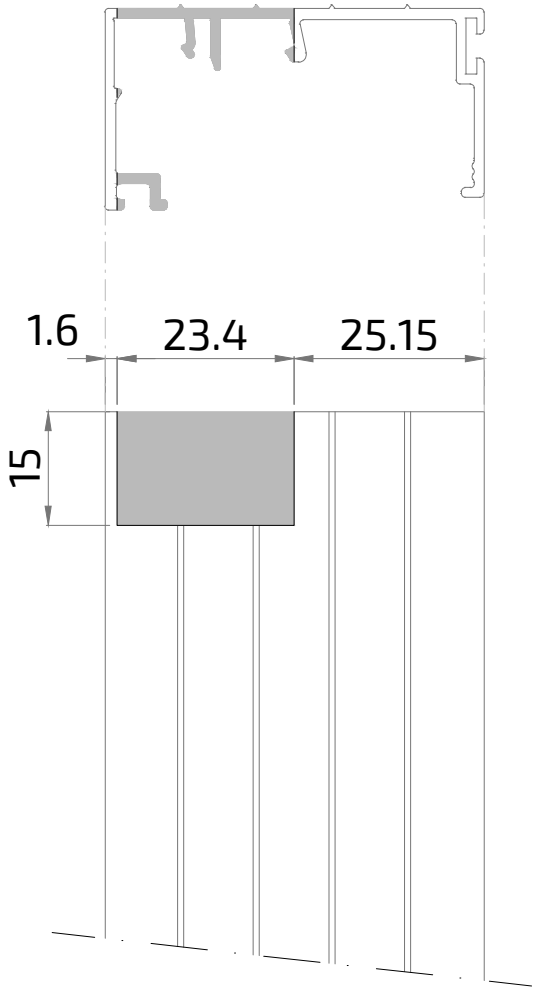

MECANIZADO HOJA REFORZADA EN LÍNEA - Operación mediante fresa

PERFILES+PLÁSTICOS RÍGIDOS:
21272+A24100

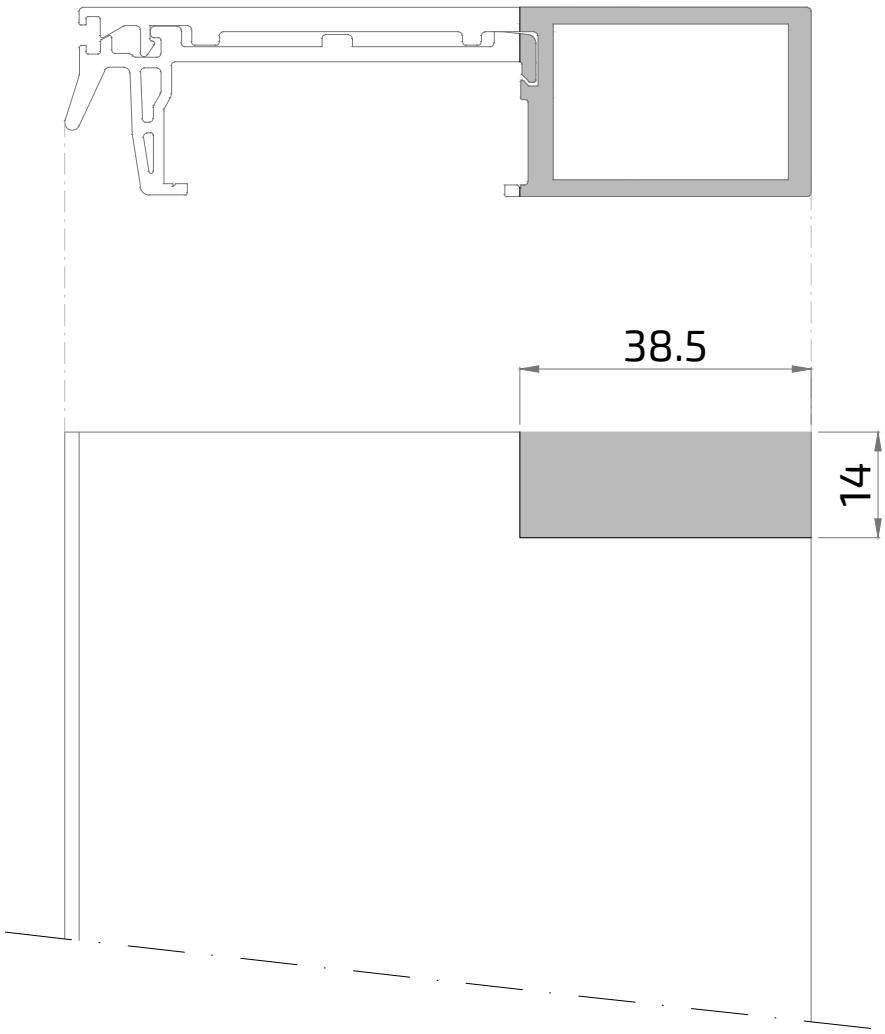

MECANIZADO HOJA REFORZADA ELEVABLE - Operación mediante fresa

PERFILES:
21274H

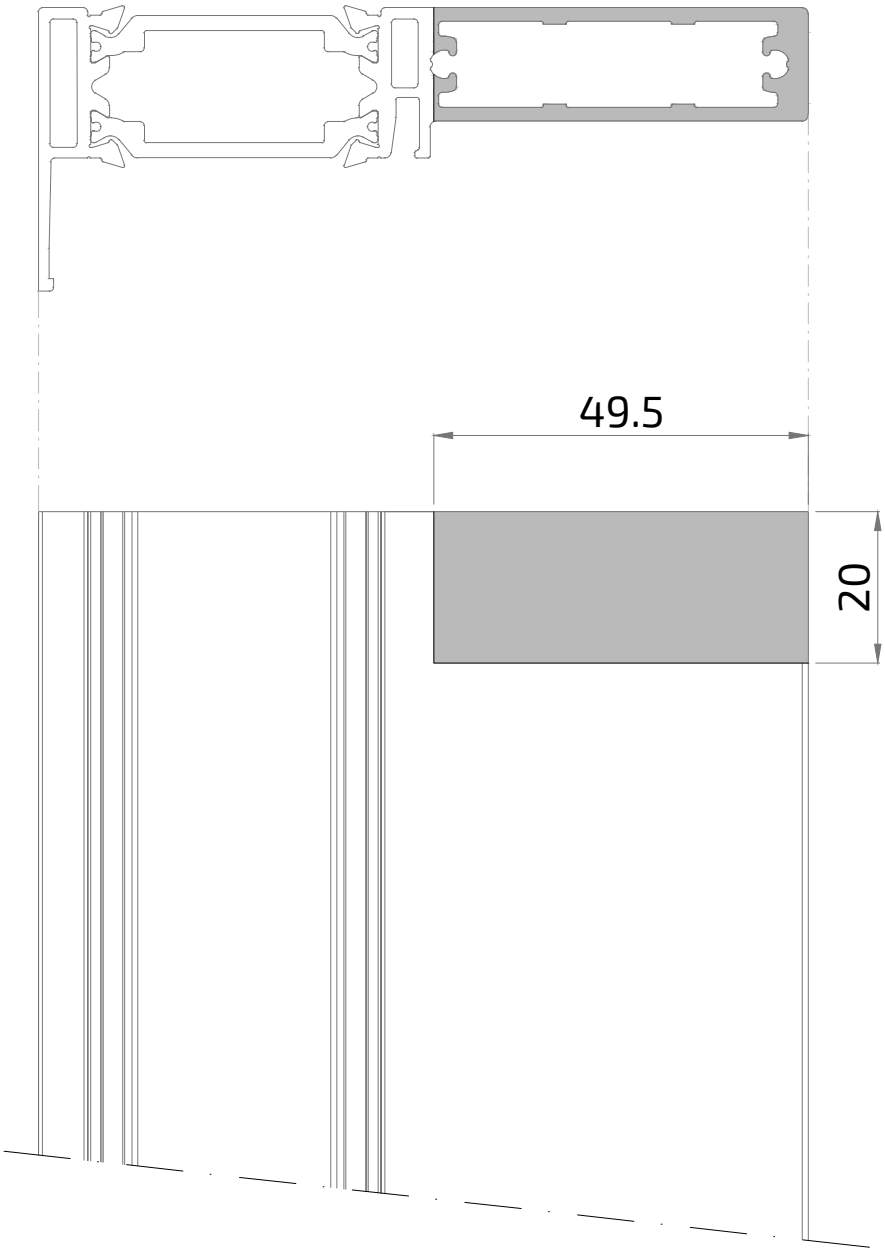

MECANIZADO MANILLA EN LÍNEA - Útil: A25077 (plantilla)

OPERACIÓN REALIZADA MEDIANTE BROCA

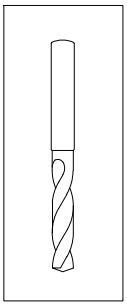

PERFIL:
21244L
21254H

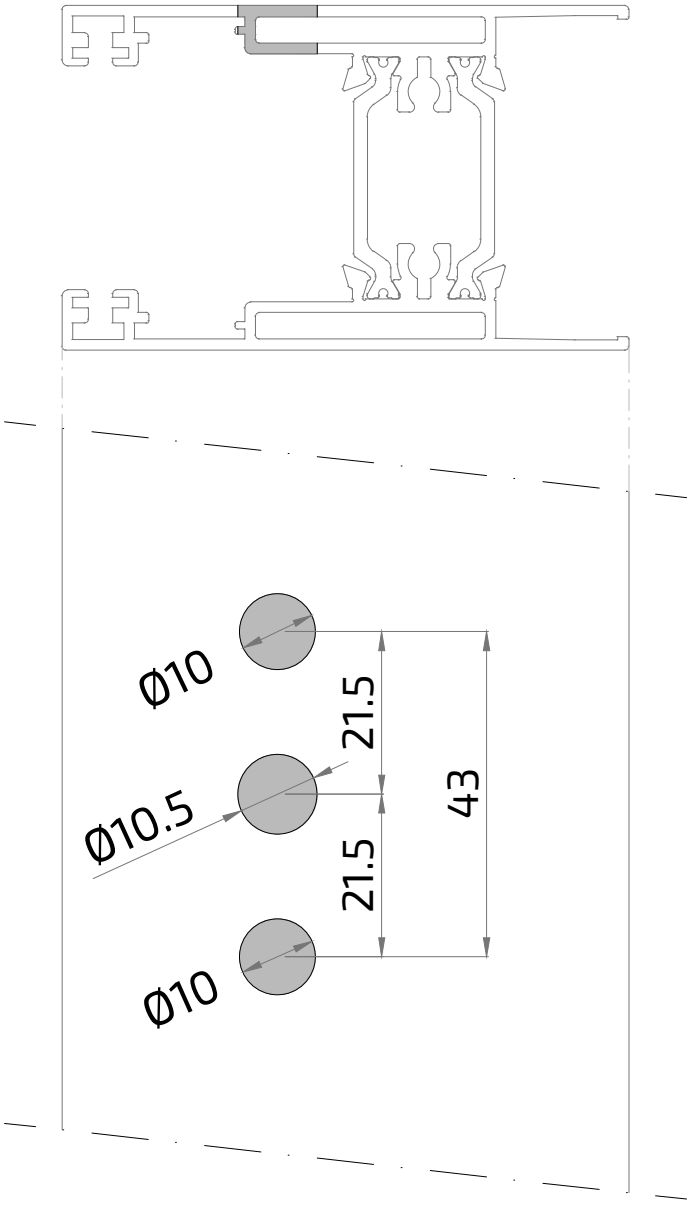

MECANIZADO SALIDA DE AGUAS - Útil: A25077

PERFILES:
21327P
21250P
21427H

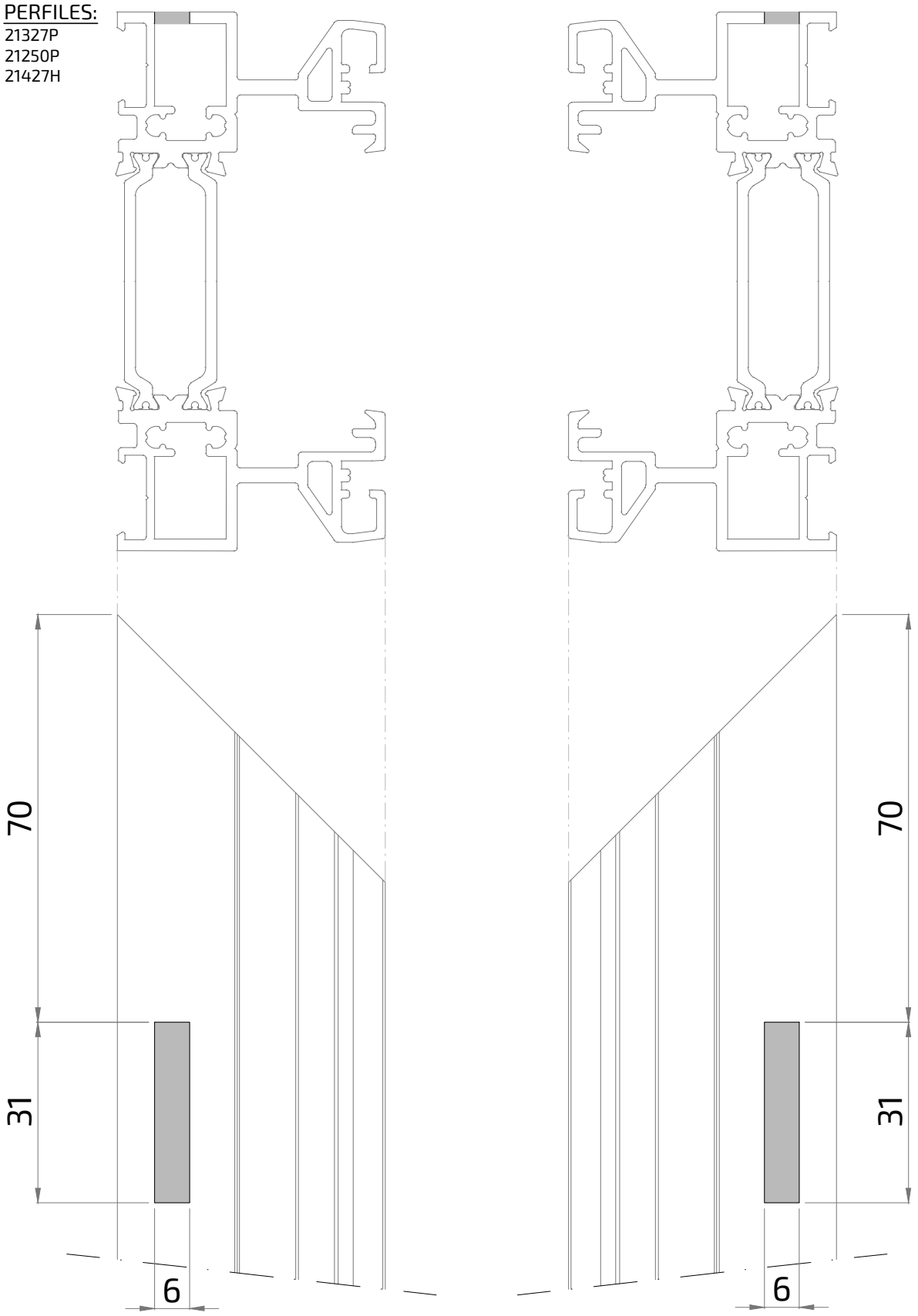

MECANIZADO SALIDA DE AGUAS - Útil: A25077

PERFILES:
21327P
21250P
21427H

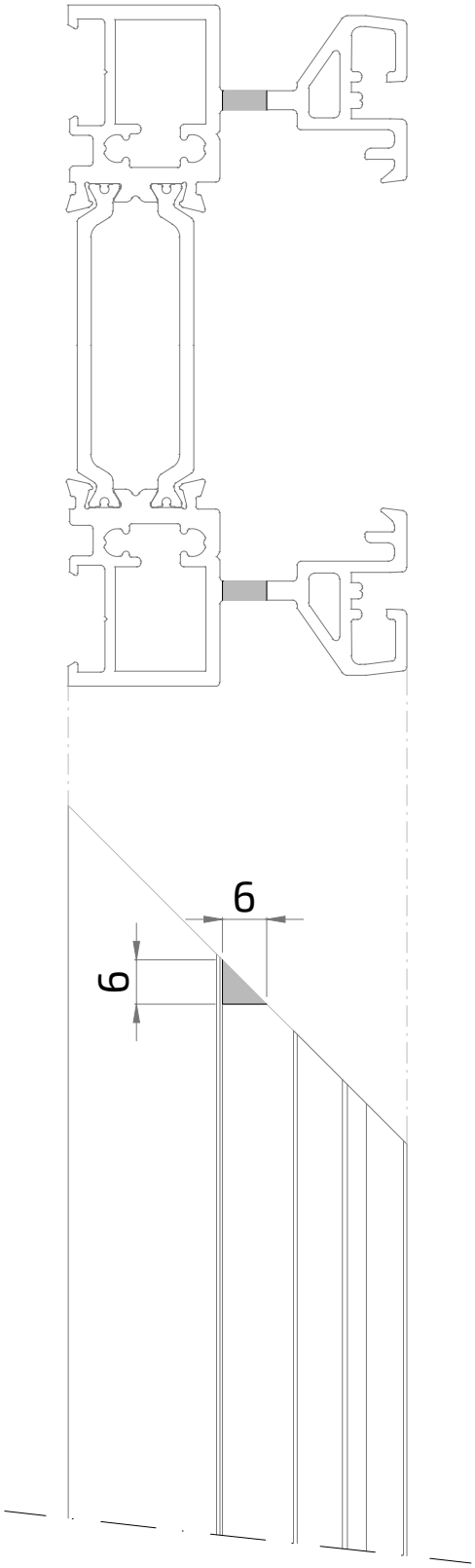

PERFILES:
21327P
21250P
21427H

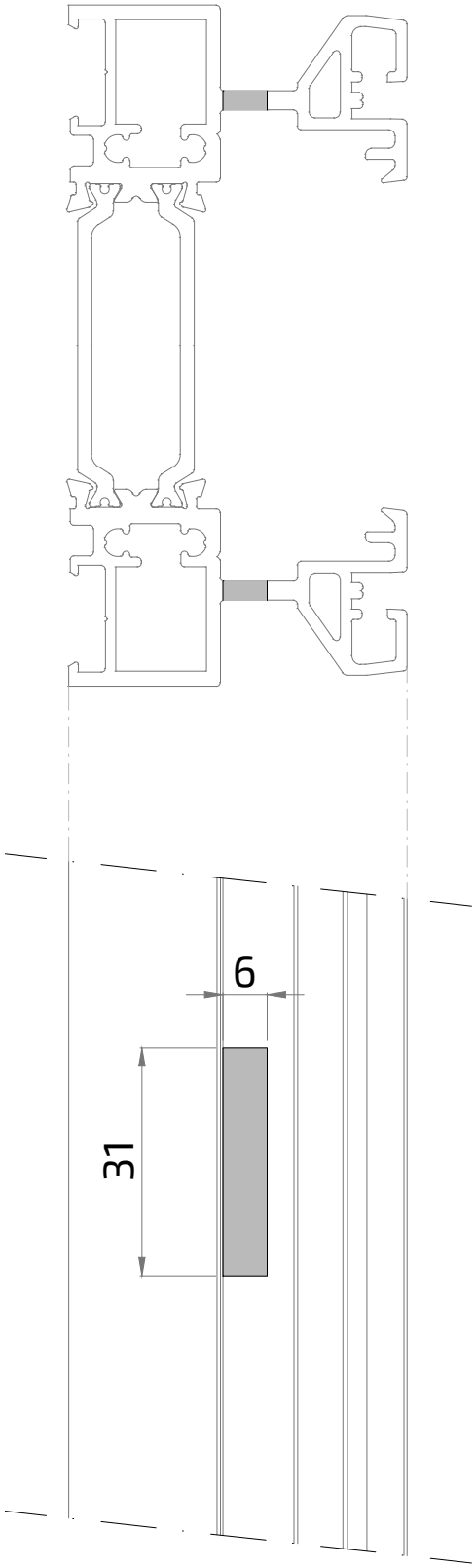

MECANIZADO SALIDA DE AGUAS - Útil: A25077

PERFIL:
21327P

ESCALA 0.8

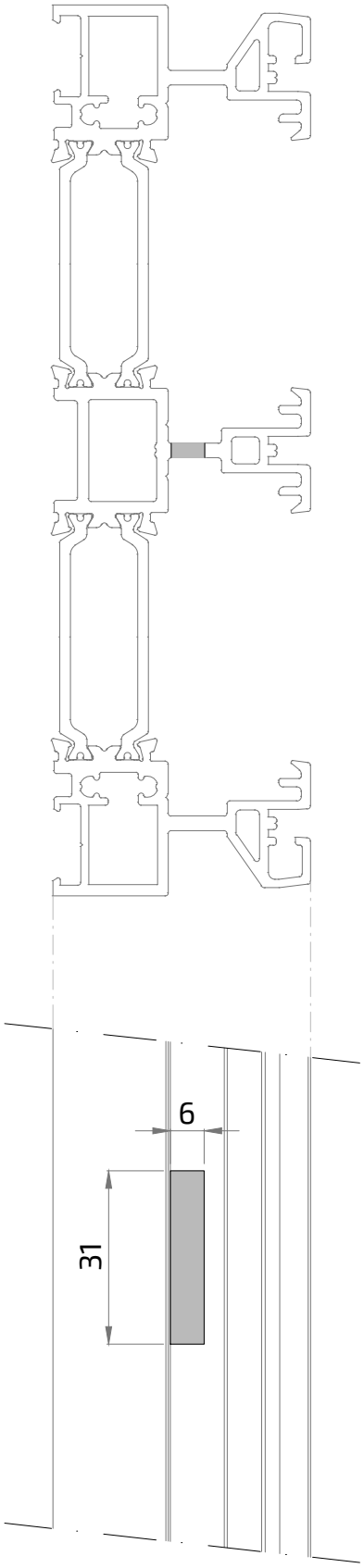

PERFIL PLÁSTICO:
A24104
A25081

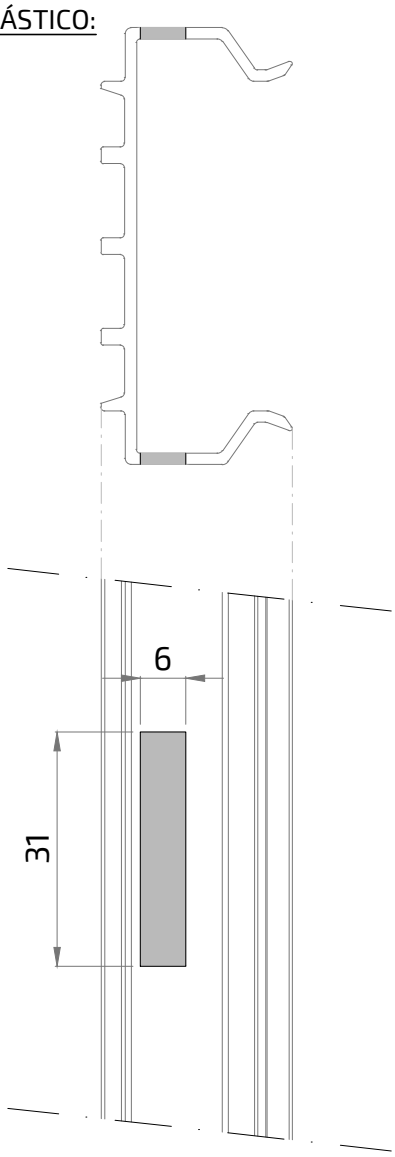

Colocar suplemento H=17

MECANIZADO SALIDA DE AGUAS - Útil: A25077

PERFIL PLÁSTICO:
A24099
A25080

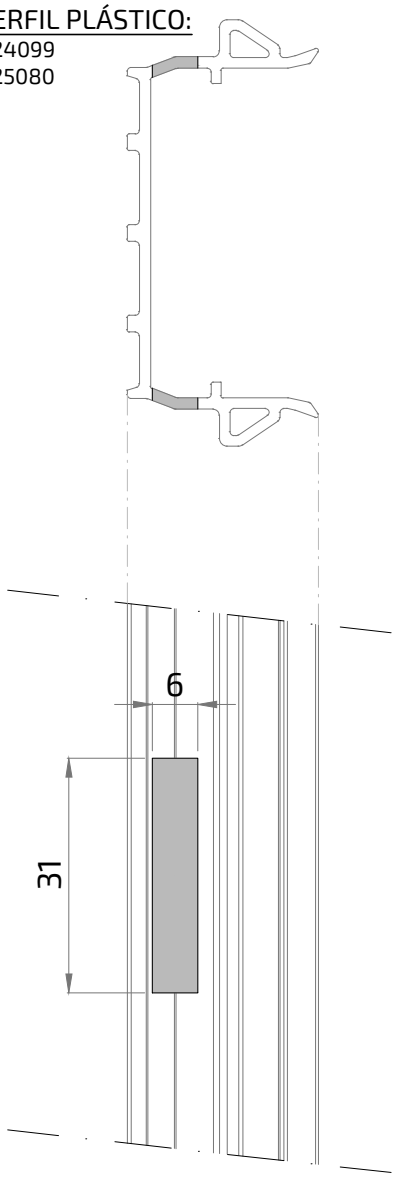

Colocar suplemento H=17

PERFIL POLIAMIDA:
A24101

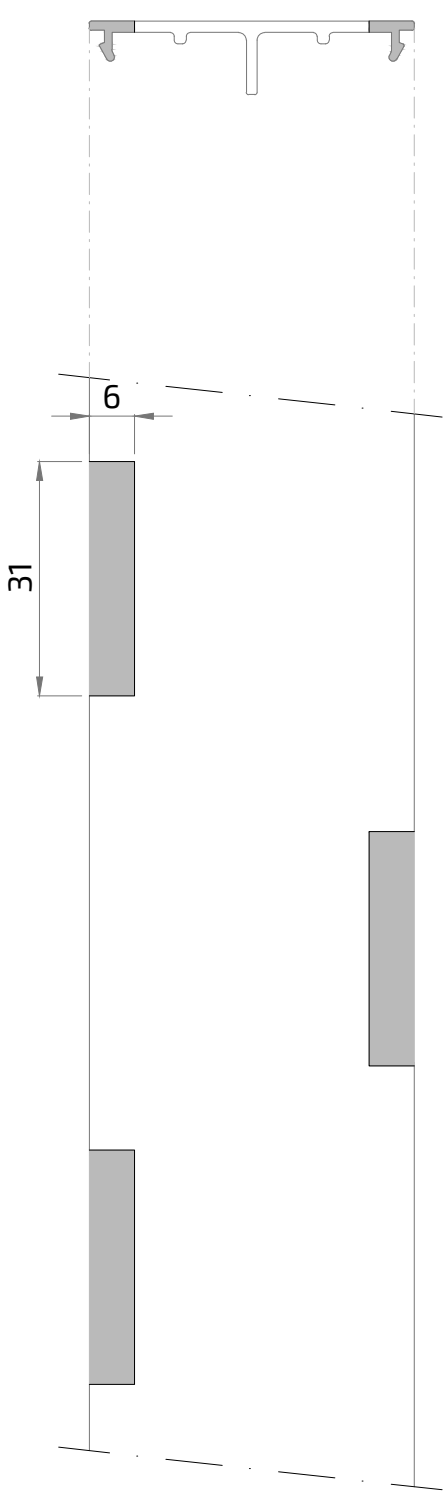

Colocar suplemento H=10

5. MONTAJE DE MARCO

Una vez realizados los cortes y mecanizados de todos los perfiles, se procederá al armado de los conjuntos, comenzando por el cerco.
Los distintos cercos correspondientes a la serie (Ref. 21250P, 21427H y 21327P) deberán ensamblarse utilizando la escuadra Ref. 4114, garantizando un ajuste correcto y una alineación precisa de los perfiles.
Es imprescindible realizar el sellado de los ingletes durante el proceso de ensamblaje, con el fin de evitar posibles filtraciones de agua y asegurar la estanqueidad del conjunto

4114

Escuadra
Cerco y Hoja
(botón alto)

Escala: 0.75

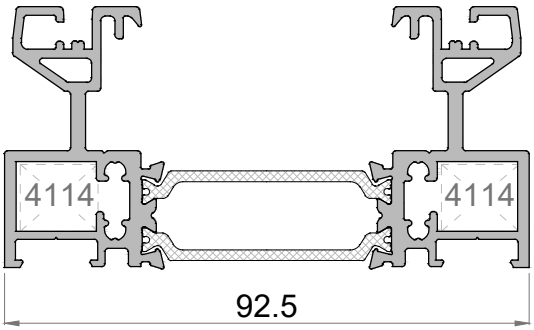

21250P Cerco Perimetral 92

Escala: 0.75

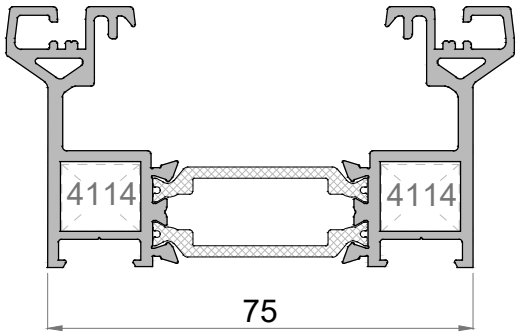

21427H Cerco Perimetral 75

Escala: 0.75

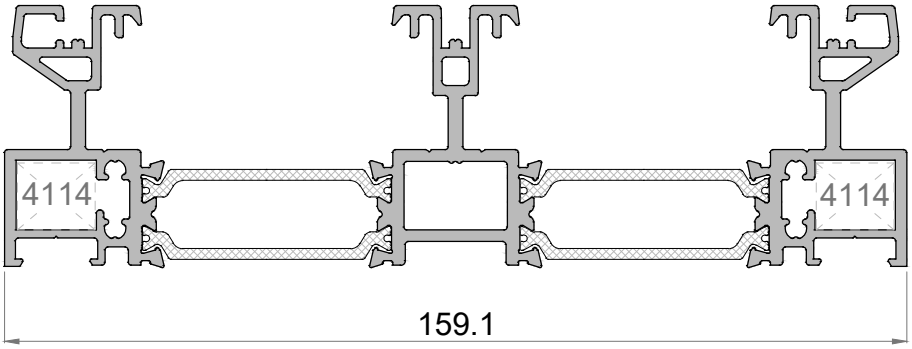

21327P Cerco 3 Carriles 159

Antes de proceder al ensamblado de los perfiles del cerco, es fundamental introducir los perfiles aislantes de cerco y los accesorios necesarios para la posterior instalación de los cortavientos, tanto en el perfil horizontal inferior como en el horizontal superior.
Asimismo, deberán colocarse los perfiles aislantes de cerco en los perfiles verticales laterales.
La colocación de los perfiles aislantes se realizará en dos partes, dejando una separación de 110 mm entre ambas, distancia correspondiente a la pieza donde se instalará el cortavientos.
Este procedimiento aplica tanto para la apertura en línea como para la apertura elevable.

¡ATENCIÓN!
Es imprescindible realizar un sellado con silicona entre los perfiles aislantes del cerco y el accesorio porta-cortavientos.
La silicona debe aplicarse de forma continua y uniforme, asegurando el sellado total de los posibles huecos por donde pudiera producirse la entrada de agua.

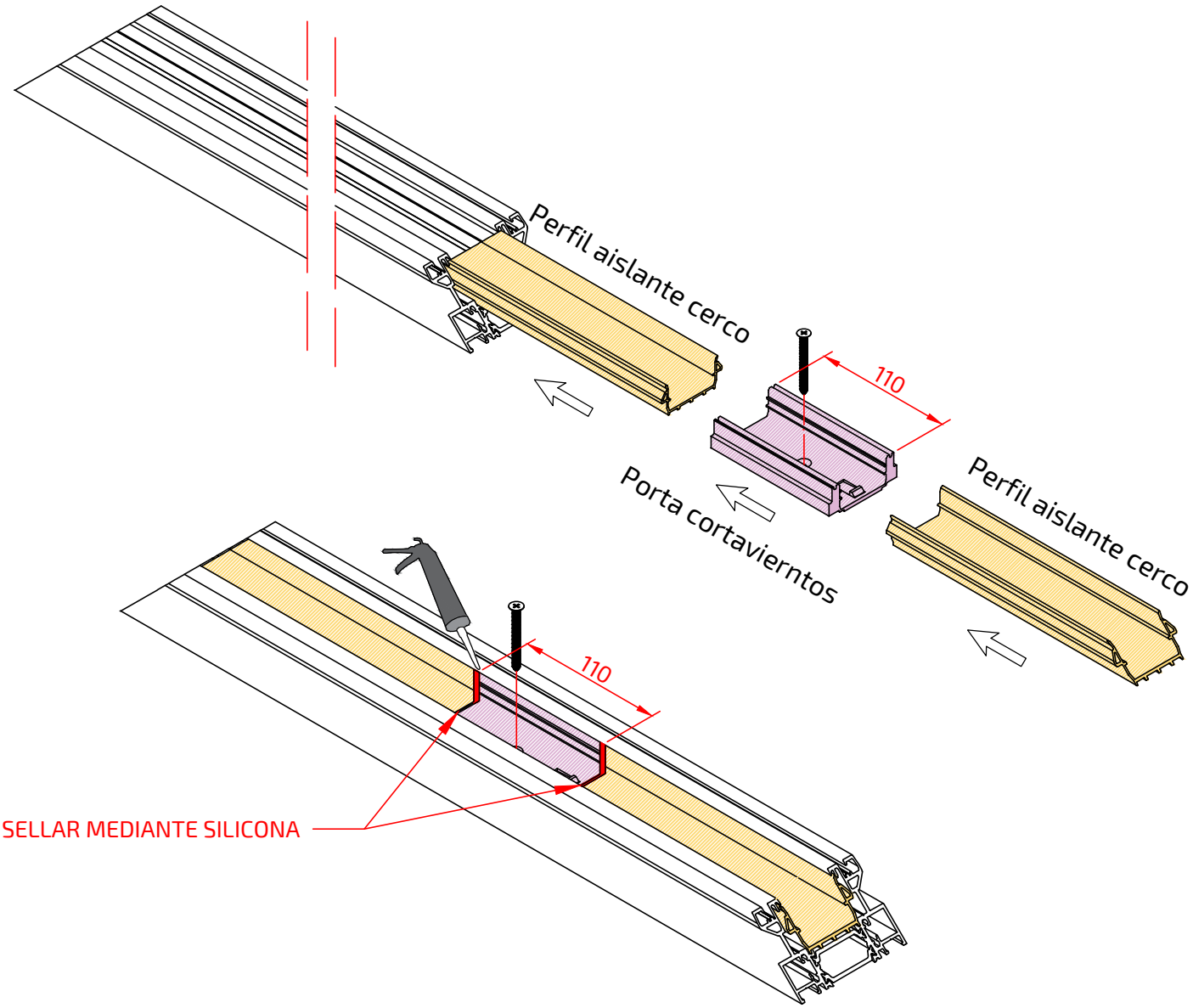

Una vez colocado el accesorio porta cortavientos en su ubicación y realizado el sellado, lo atornillaremos al cerco.

En los casos en que se fabrique la carpintería en su versión con cerco empotrado, ya sea el cerco empotrado estándar MATRA NG-Cover o la versión MATRA NG-Line con suelo integrado, se deberán cortar los perfiles horizontales del cerco en recto.
La unión de los perfiles se realizará mediante tornillería, aprovechando los gusanillos de fijación incorporados en el diseño de los perfiles de cerco, con el fin de garantizar un ajuste preciso y una fijación estructural segura.
A continuación, se muestra el procedimiento de ensamblado de los perfiles verticales del cerco con el perfil inferior correspondiente al cerco empotrado.

Escala: 0.75

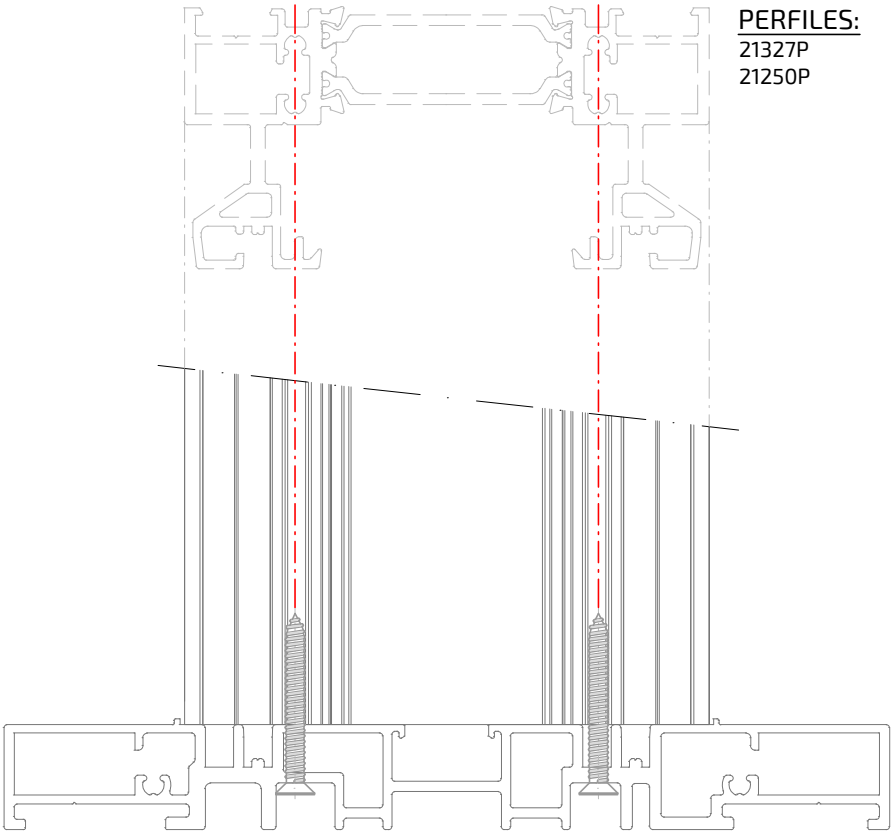

PERFILES:
21327P
21250P

PERFIL:
21253

Detalle 3D cerco unión cerco empotrado

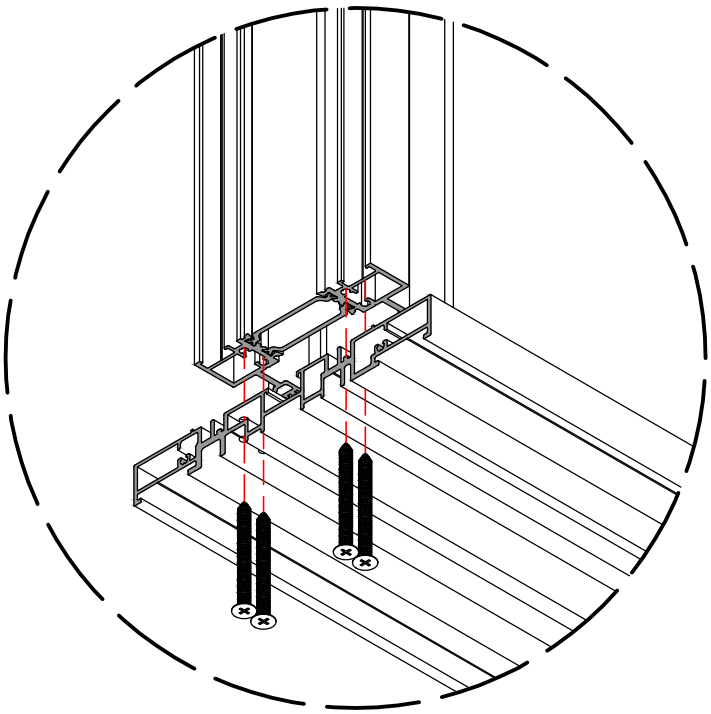

Mecanizado unión cerco empotrado con cerco perimetral

PERFIL:
21253

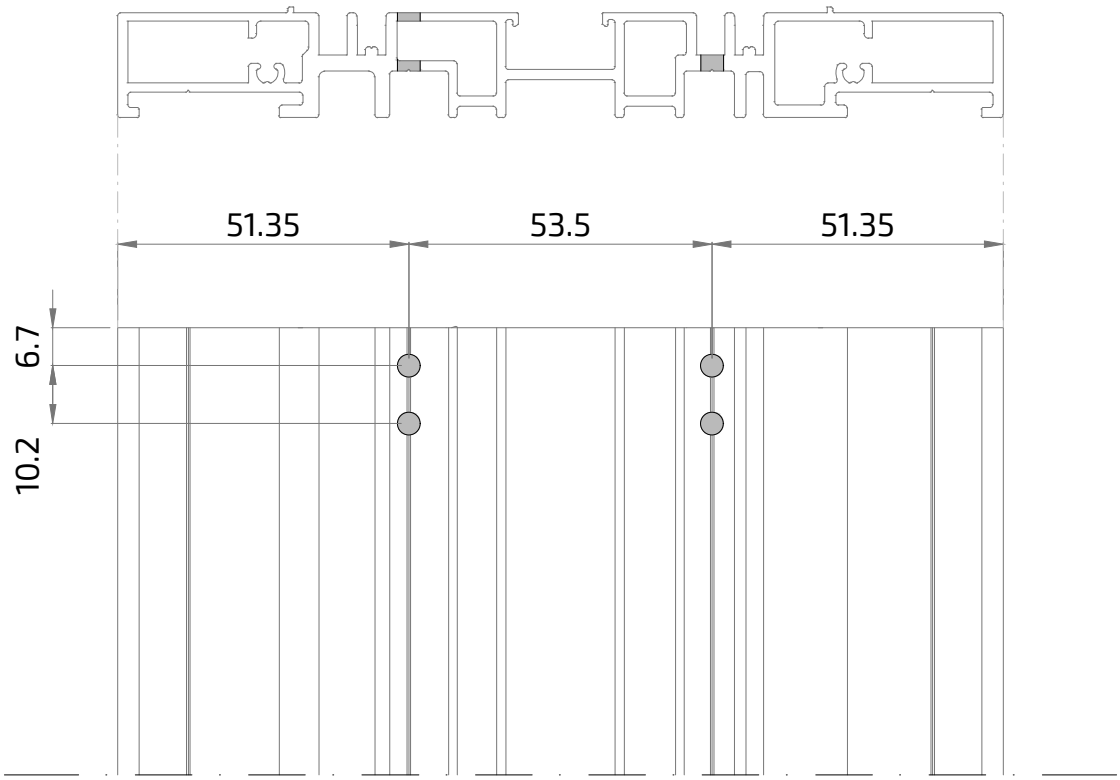

Escala: 0.75

6. MONTAJE DE HOJA

La serie MATRA NG ofrece diversas combinaciones constructivas para la fabricación de las hojas, las cuales se detallan a continuación.
En primer lugar, se debe seleccionar el tipo de apertura que se desea fabricar: Apertura corredera en línea o apertura elevable.

Una vez definida la apertura, se procederá a elegir el tipo de hoja según los requerimientos del proyecto o las especificaciones técnicas: Hoja perimetral, hoja minimalista, hoja minimalista reforzada...
Antes de iniciar el proceso de fabricación de las hojas, los perfiles que las componen deberán estar previamente cortados y mecanizados, conforme a las instrucciones establecidas en el apartado "Medidas y corte de perfiles".

A continuación, se detallan las posibilidades constructivas específicas para la versión MATRA NG comenzando con apertura corredera en línea.

6.1./ APERTURA CORREDERA EN LÍNEA

La fabricación de las hojas para la apertura corredera puede realizarse de tres maneras diferentes, en función de las necesidades técnicas o las especificaciones particulares de cada proyecto.
En el esquema constructivo que se muestra a continuación se ilustran las tres posibles configuraciones de fabricación de las hojas correderas.

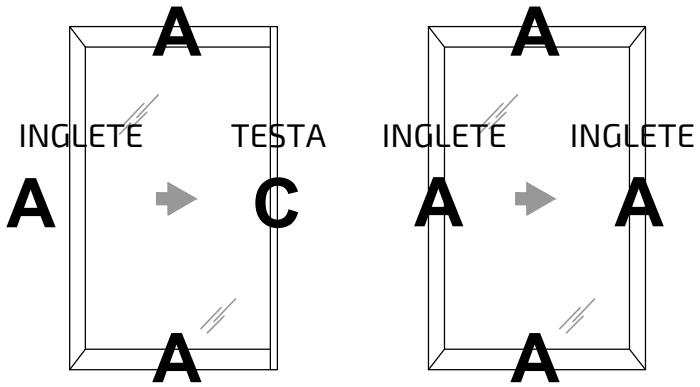

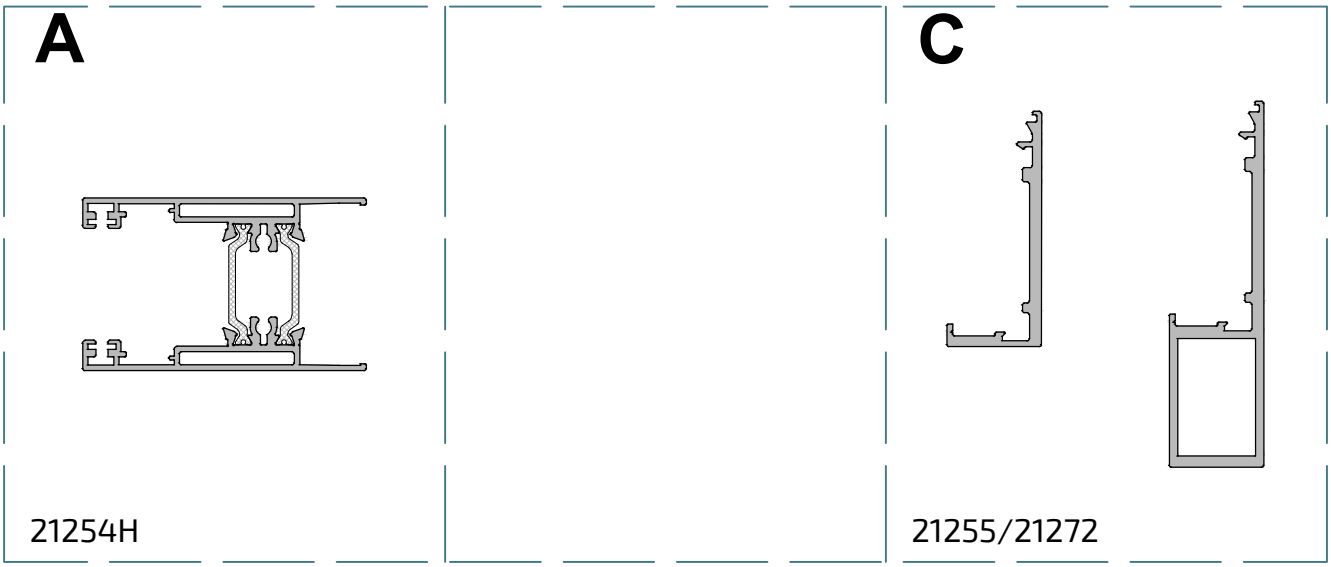

Escala: 0.5

En las siguientes secciones se puede observar las medidas del nudo lateral de la apertura en línea

- **A: Hoja perimetral**

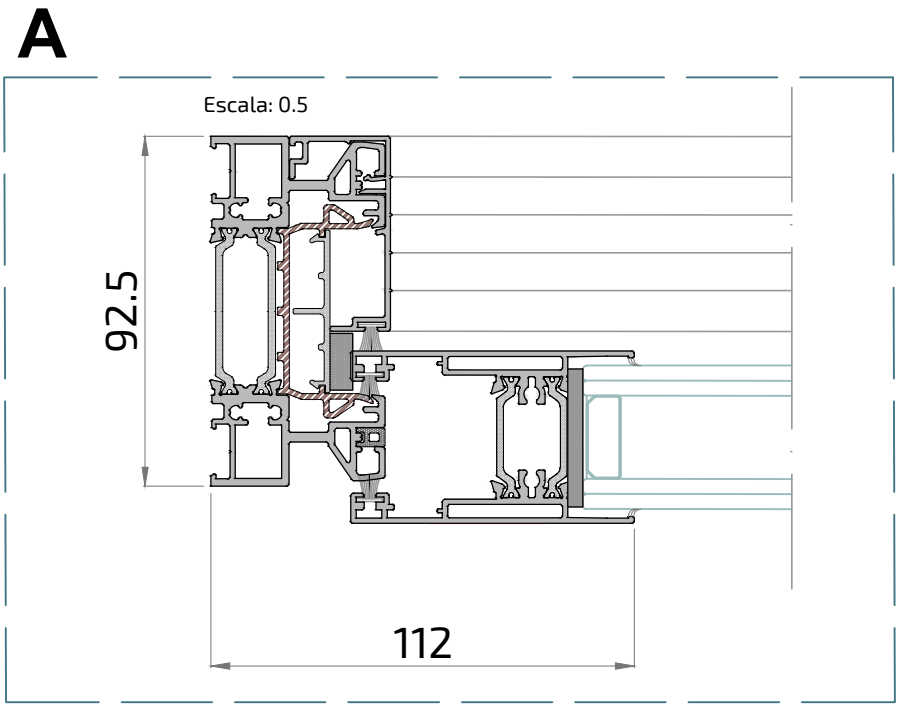

En las siguientes secciones se puede observar las medidas del nudo central de la apertura en línea con sus dos diferentes configuraciones:

- **C: Hoja minimalista** (sin reforzar y reforzada)

C

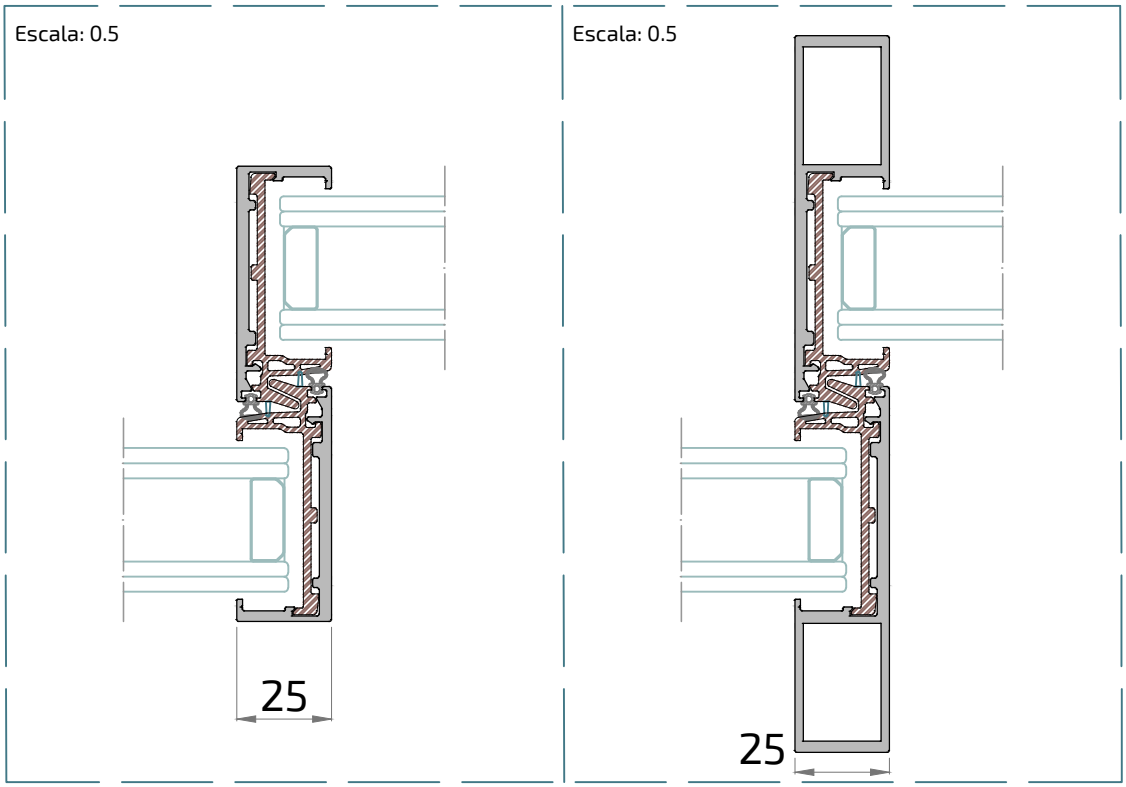

En la configuración mostrada en el siguiente esquema, la unión de los perfiles se realiza mediante la escuadra Ref. 4149, utilizando los perfiles cortados a inglete conforme a las especificaciones del sistema.

Nota importante:
Para poder proceder con la fabricación de las diferentes hojas, los perfiles que las componen deben encontrarse previamente cortados y mecanizados, conforme a las especificaciones indicadas en el apartado "Medidas y corte de perfiles"

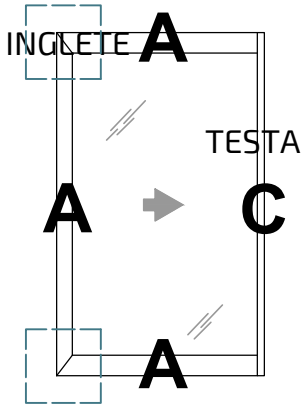

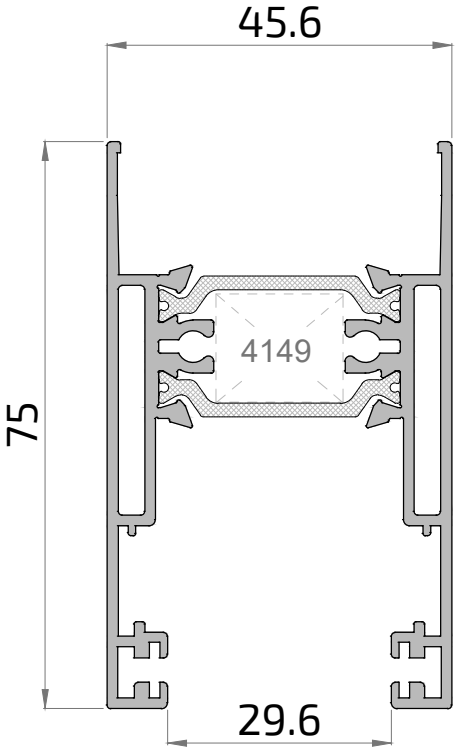

21254H Hoja Perim. EN LINEA MATRA NG

En la configuración representada en los siguientes esquemas, la unión de los perfiles se realiza utilizando el taco de unión Ref. A25061.
El corte de los perfiles deberá efectuarse en recto, independientemente de si la hoja es reforzada o sin refuerzo, conforme a las especificaciones del sistema

Nota importante:
Para poder proceder con la fabricación de las diferentes hojas, los perfiles que las componen deben encontrarse previamente cortados y mecanizados, conforme a las especificaciones indicadas en el apartado "Medidas y corte de perfiles"

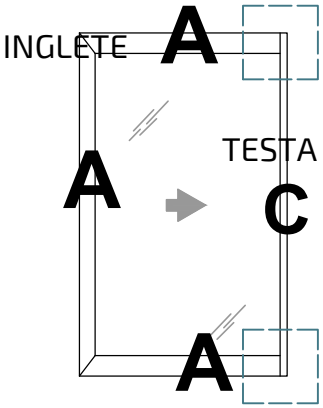

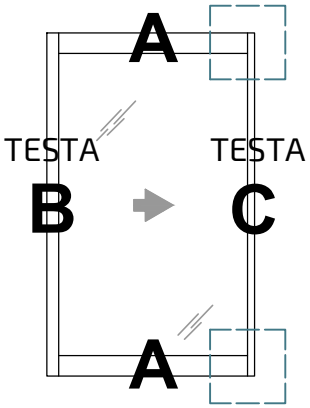

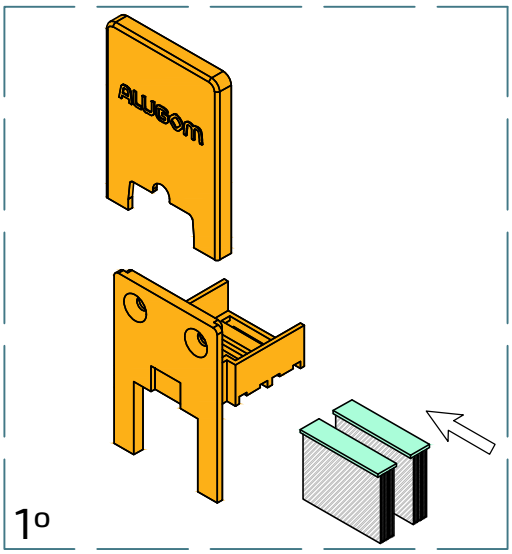

Introducimos los felpudos en el taco de unión ref.: A25061

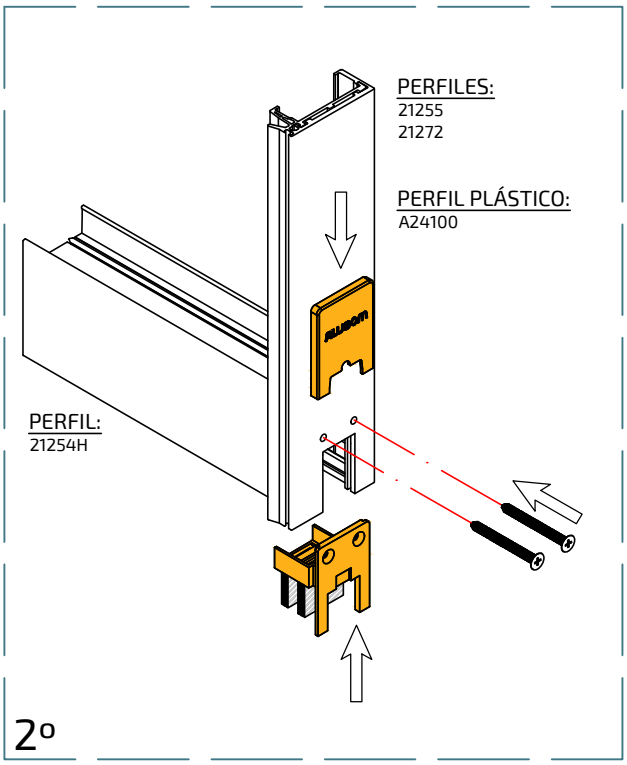

Introducimos el taco de unión ref.: A25061 y lo atornillamos al perfil.
Finalmente, colocamos la tapa embellecedora (una vez introduzcamos la hoja en el cerco).

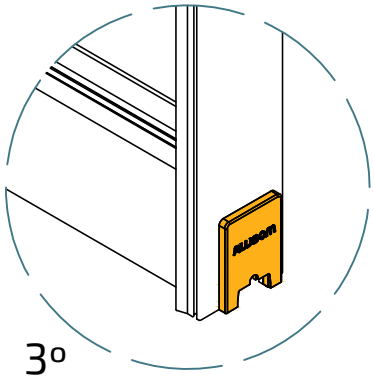

6.2./ APERTURA ELEVABLE

La fabricación de las hojas para la apertura elevable se realizará como se muestra en el siguiente esquema constructivo:

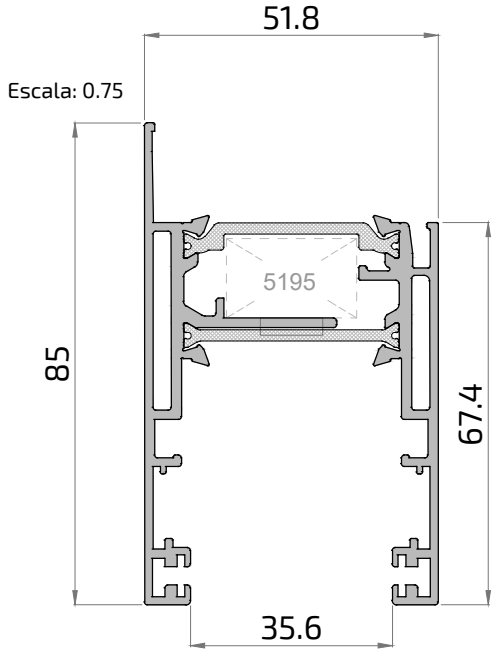

21245H Hoja Perim. ELEVABLE MATRA NG

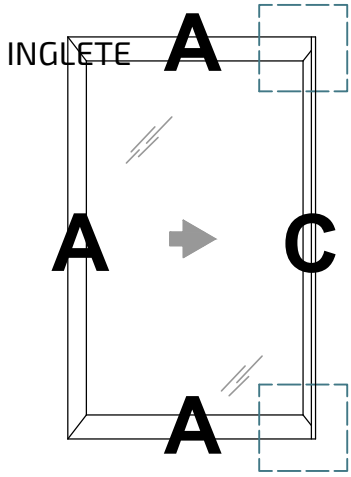

El ensamblado del nudo lateral inferior y superior se realizará a inglete de 45°, utilizando la escuadra Ref. 5195, garantizando una unión precisa y estable.
Para la unión del nudo central minimalista, se deberán cortar a 45° tanto el perfil inferior Ref. 21245H como el perfil vertical Ref. 21256H (o Ref. 21274H en caso de emplear el perfil reforzado).
Posteriormente, será necesario destajar el perfil inferior Ref. 21256H, según se indica en el detalle técnico correspondiente, realizando un corte de 47,5 mm.

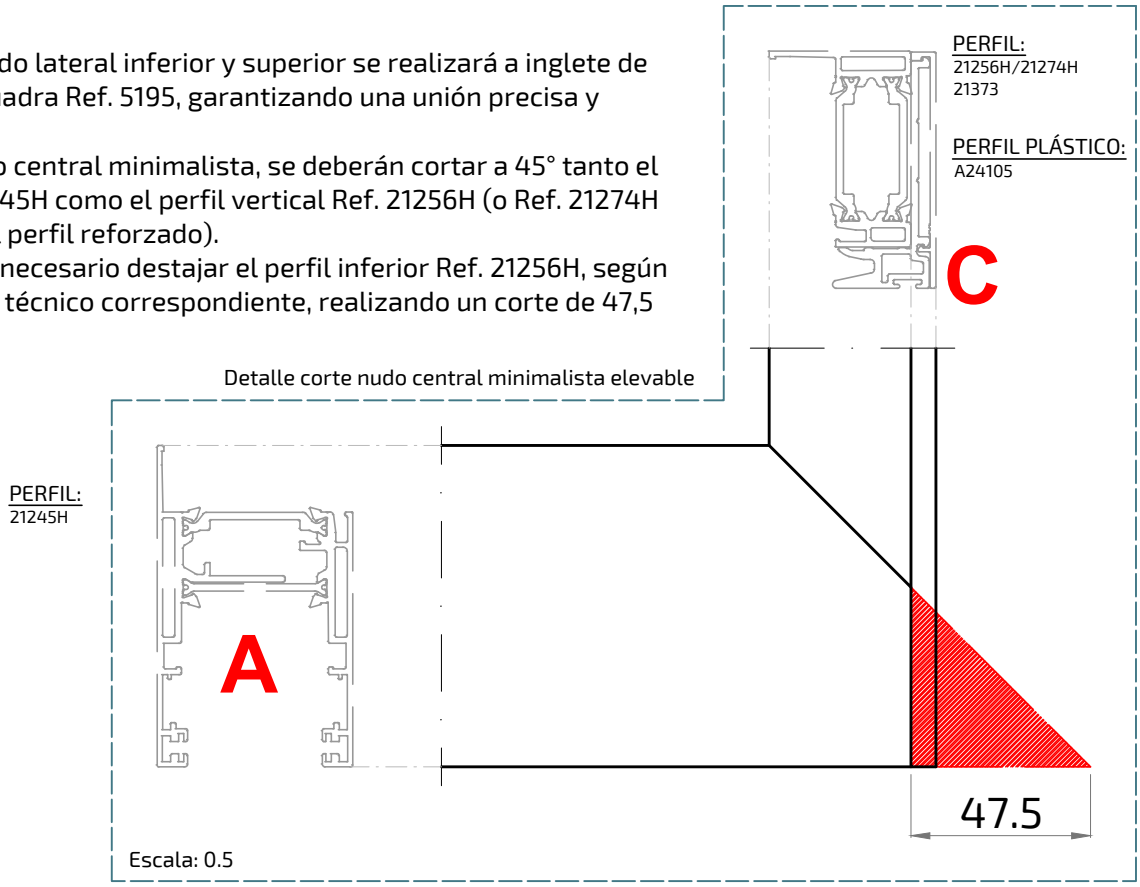

El ensamblado del nudo central minimalista en su versión de apertura elevable se realiza mediante el taco de unión Ref. A25063, asegurando una fijación precisa y una correcta alineación de los perfiles según las especificaciones del sistema

Nota importante:
Para poder proceder con la fabricación de las diferentes hojas, los perfiles que las componen deben encontrarse previamente cortados y mecanizados, conforme a las especificaciones indicadas en el apartado "Medidas y corte de perfiles"

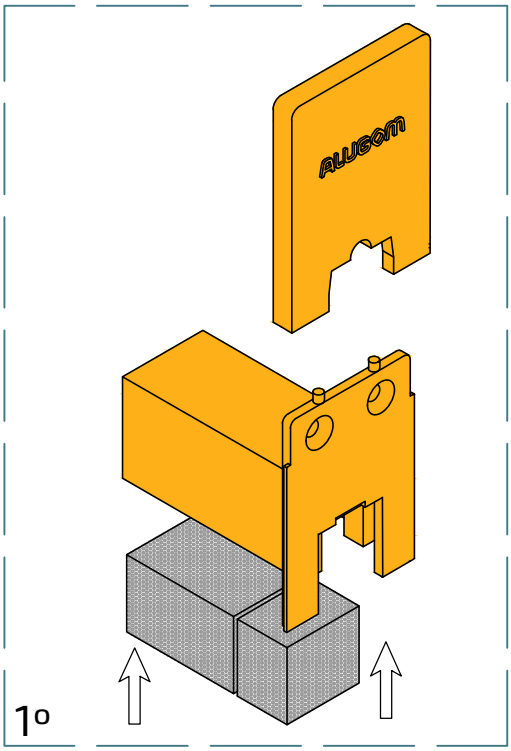

En primer lugar, se deben colocar las espumas en el taco Ref. A25063, preparándolo para su instalación en la unión del nudo central elevable.

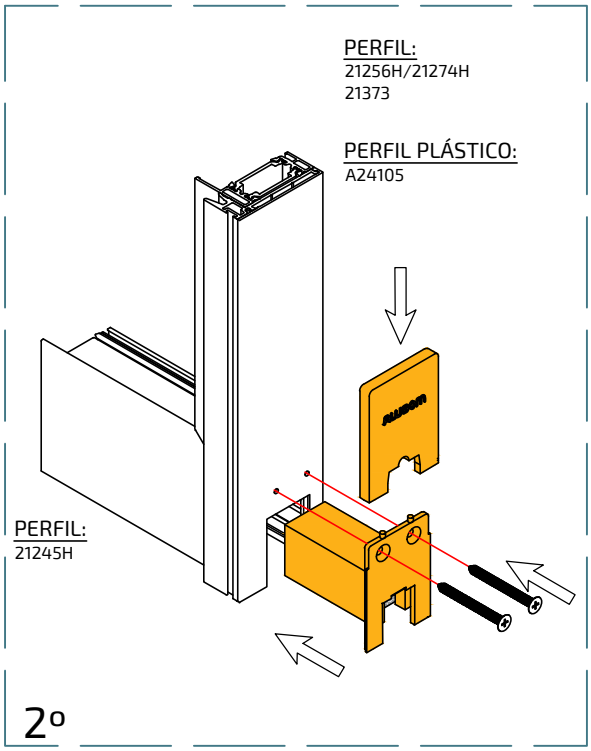

A continuación, introducir el taco de unión Ref. A25063 en la posición correspondiente y atornillarlo al perfil, asegurando una fijación firme y alineada.
Finalmente, una vez introducida la hoja en el cerco, se procederá a colocar la tapa embellecedora, completando el proceso de ensamblaje del nudo central elevable.

!ATENCIÓN!
Cuando realicemos la fabricación de la carpintería con el cerco empotrado, el taco que se debe colocar pasa a ser el taco ref.: A25064

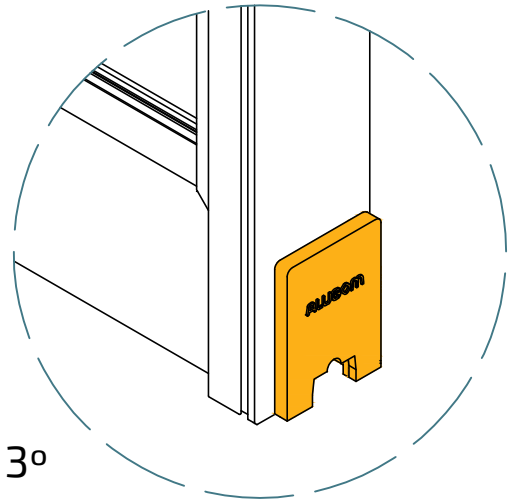

7. MONTAJE DE JUNTAS Y FELPUDOS

En este apartado se detallan las diferentes juntas y felpudos que debemos colocar en los diferentes perfiles propios de la serie.

A24098	A24102	A24103	4056	5529	4179	2022
Junta tapa carril Matra NG	Junta perimetral elevable Matra NG	Junta elevable suelo Matra NG	Junta perimetral hoja tubular	Junta perimetral espuma	Felpudo Tri-film 7x7	Felpudo Sin-feal 7x7
					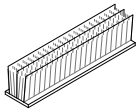	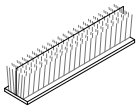

7.1./ MONTAJE DE JUNTAS Y FELPUDOS EN CERCO

En los perfiles laterales y superior del cerco, colocaremos la junta ref.: A24098 según se muestra en el siguiente detalle.

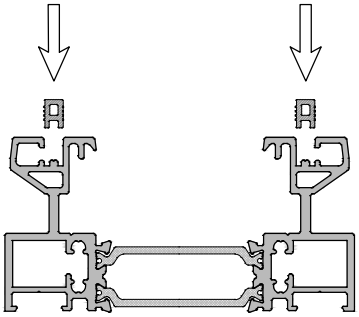

Escala: 0.5

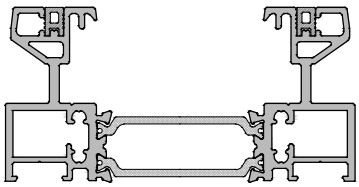

Escala: 0.5

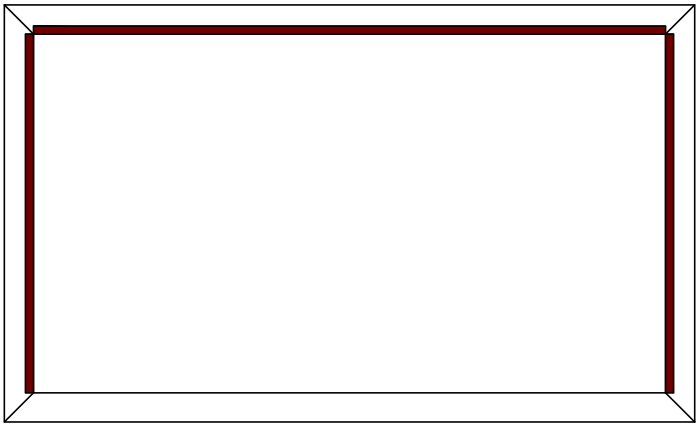

7.2./ MONTAJE DE JUNTAS Y FELPUDOS EN HOJAS Y TAPAS

A continuación, se detallan los felpudos y juntas que deben instalarse en las diferentes hojas correspondientes a la serie MATRA NG, según su tipología y tipo de apertura.

En primer lugar, se presentan las juntas y felpudos aplicables a la versión con **apertura corredera en línea**, indicando su posición de montaje y función de estanqueidad conforme a las especificaciones técnicas del sistema

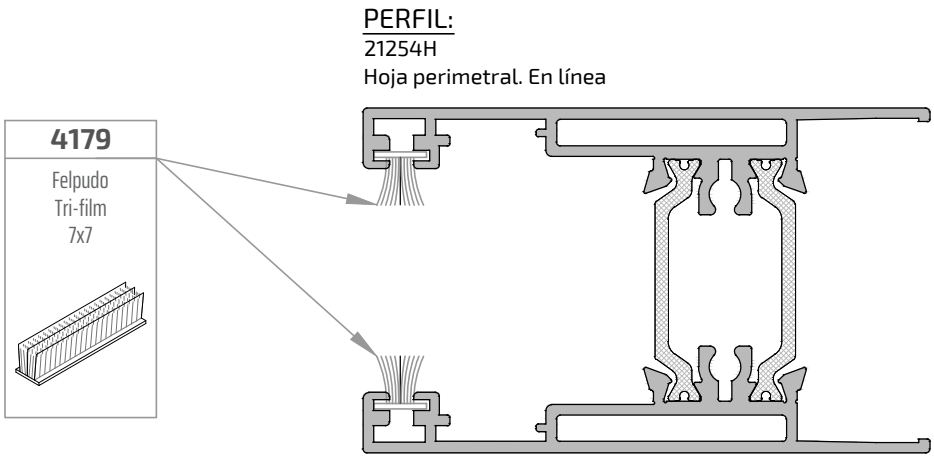

En los perfiles de hoja perimetral y hoja para multipunto correspondientes a la apertura corredera en línea, se deberá instalar el felpudo Ref. 4179.

ALUGOM recomienda el uso del felpudo Ref. 4179 por su ajuste óptimo y estanqueidad superior. No obstante, este componente puede sustituirse por el felpudo Ref. 2022, en caso de requerirse una alternativa compatible.

Para las hojas correspondientes al nudo central en la apertura corredera en línea, se deberá utilizar la junta Ref. 5529.

Esta junta será aplicada en la configuración del nudo central minimalista, tanto en su versión reforzada como sin refuerzo, garantizando la estanqueidad y el correcto acoplamiento entre perfiles.

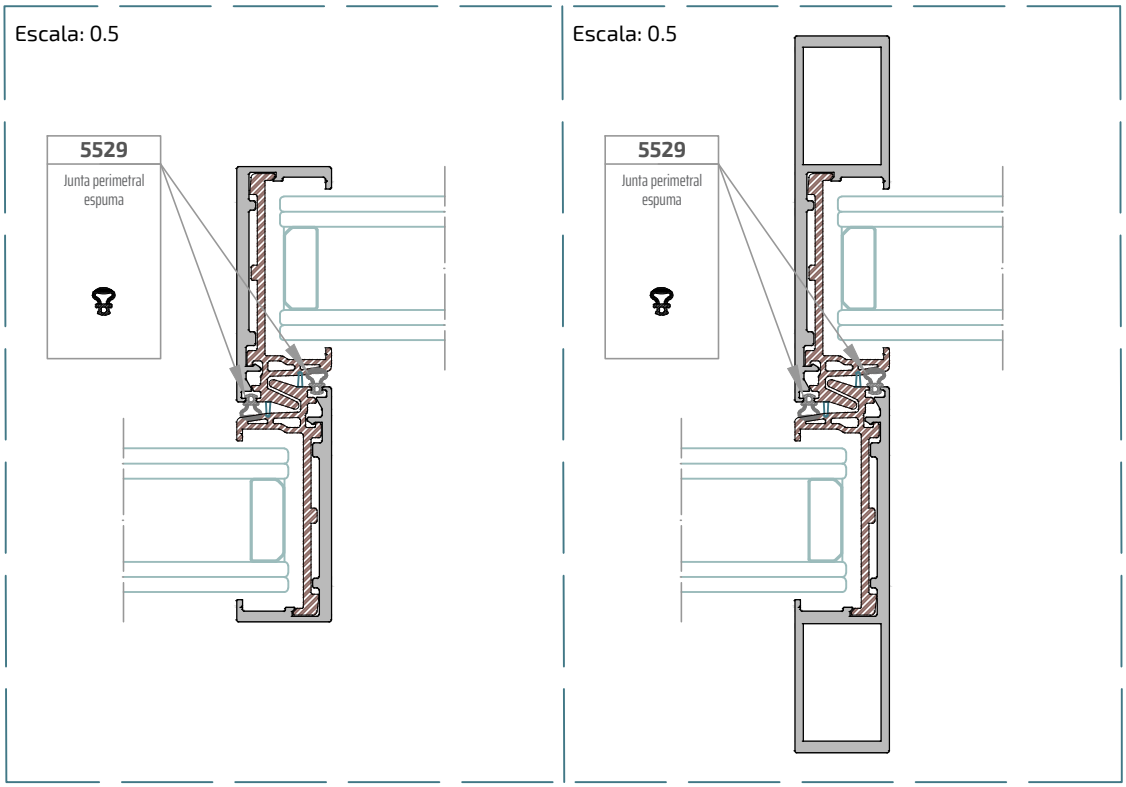

En el perfil tapa embellecedora ref.: 21270 colocaremos el felpudo ref.: 4179.

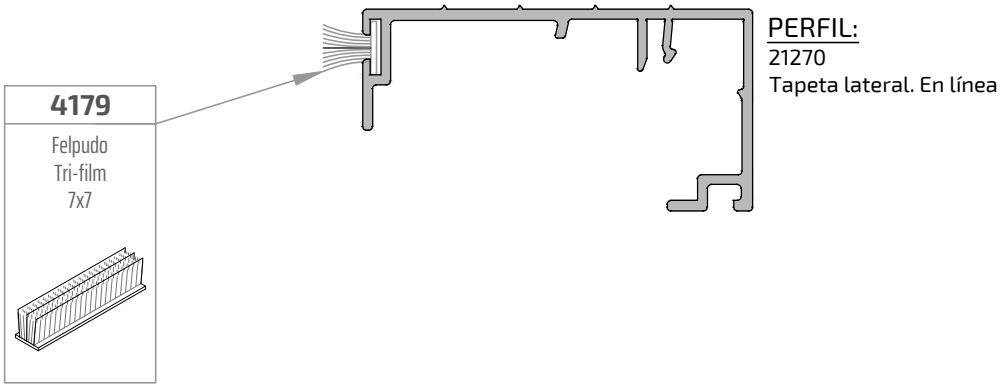

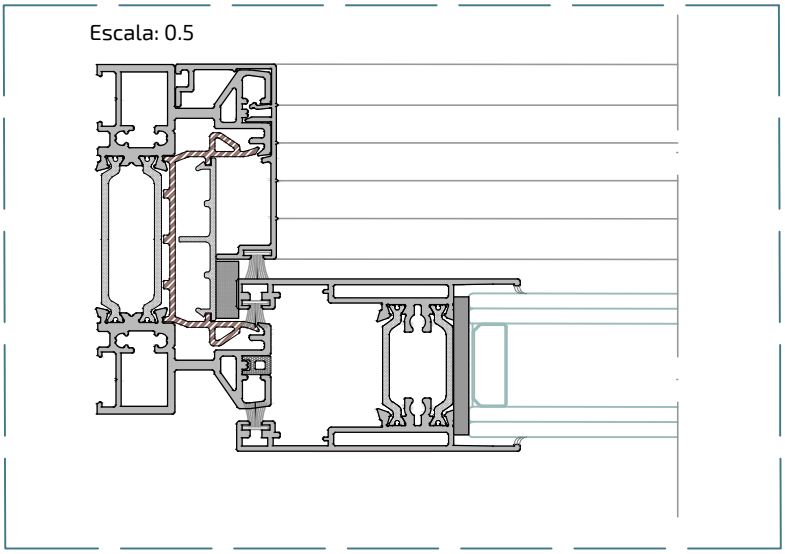

A continuación, se detallan las juntas y felpudos correspondientes a la apertura **corredera elevable.**

En primer lugar, se indica la colocación de la junta Ref. A24102 en la hoja perimetral de la apertura corredera elevable.
La junta Ref. A24102 presenta una posición de montaje variable según el perfil donde se instale.
En los perfiles laterales e inferior, la junta debe colocarse hacia el interior.
En el perfil superior, la junta debe colocarse hacia el exterior, conforme se muestra en el detalle técnico correspondiente.

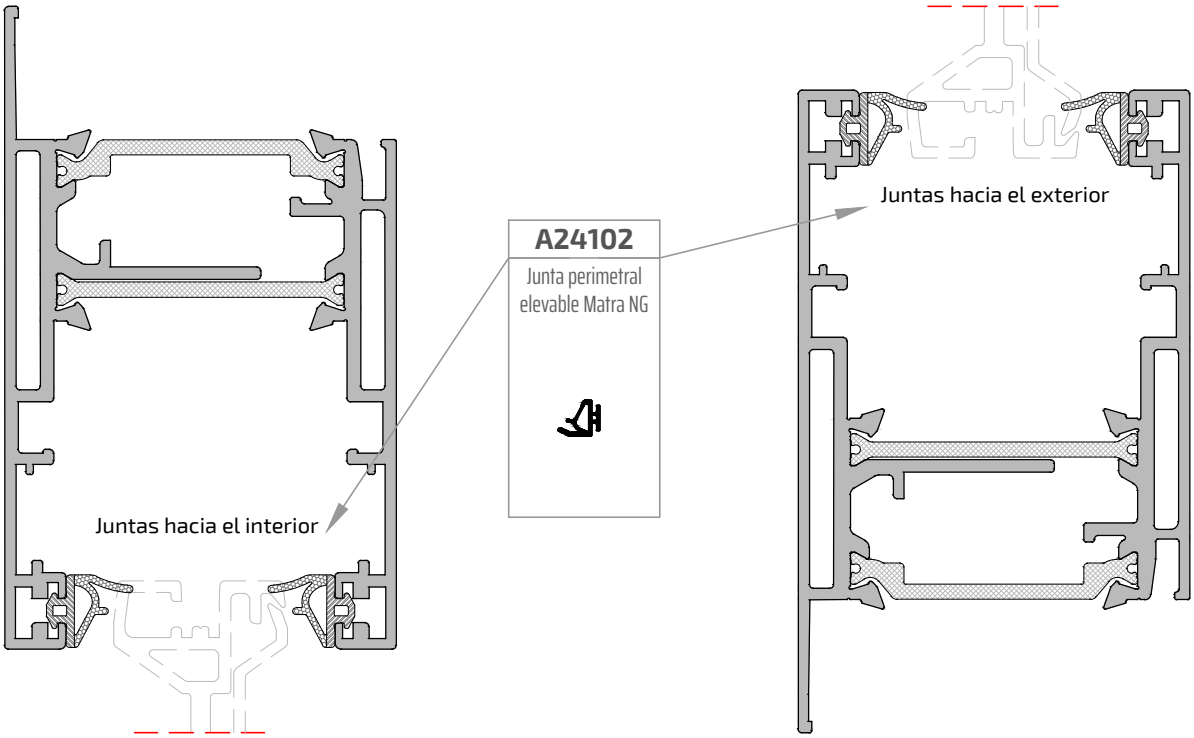

Posición de colocación de junta A24102 en perfiles inferior horizontal y laterales vertical.

Posición de colocación de junta A24102 en perfil superior horizontal.

En segundo lugar, se presenta la colocación de la junta Ref. A24103 en la hoja perimetral correspondiente a la apertura corredera elevable con cerco empotrado.

En este caso, a diferencia de la configuración con cerco perimetral, la junta Ref. A24103 debe colocarse en la misma orientación tanto en los perfiles verticales como en los perfiles horizontales, asegurando la continuidad del sellado y una óptima estanqueidad del conjunto

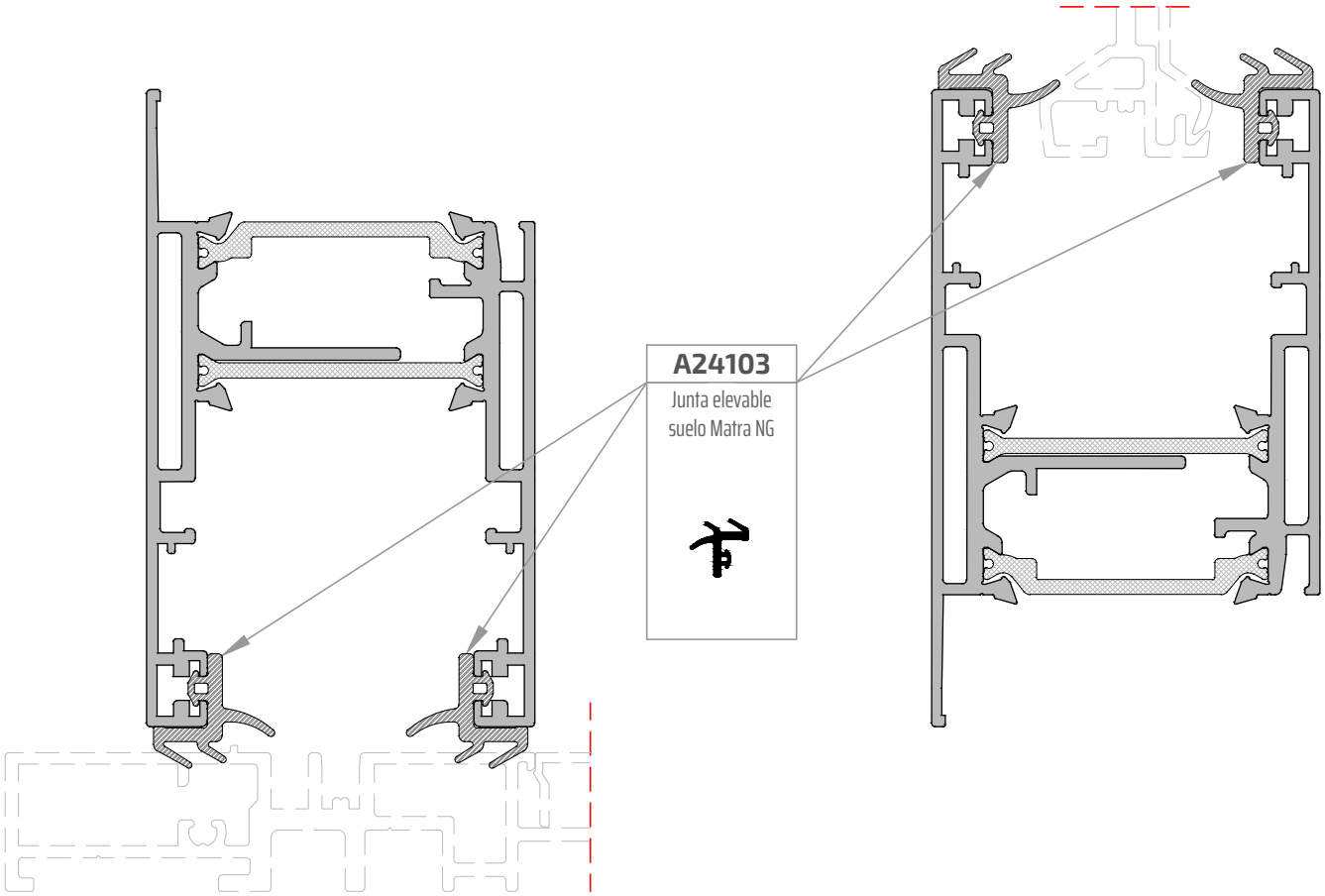

**En caso de realizar MATRA NG LINE (cerco empotrado con suelo integrado) tambien se colocará la junta ref.: A24103.*

En el detalle técnico siguiente se muestra el nudo central minimalista correspondiente a la apertura corredera elevable.

Para esta configuración, se deberá instalar la junta Ref. 4056, que garantiza un sellado eficiente y un ajuste adecuado entre los perfiles del nudo central.

ALUGOM recomienda el uso de la junta Ref. 4056 como opción estándar.
No obstante, esta junta puede sustituirse por el felpudo Ref. 4179, en caso de requerirse una alternativa compatible.

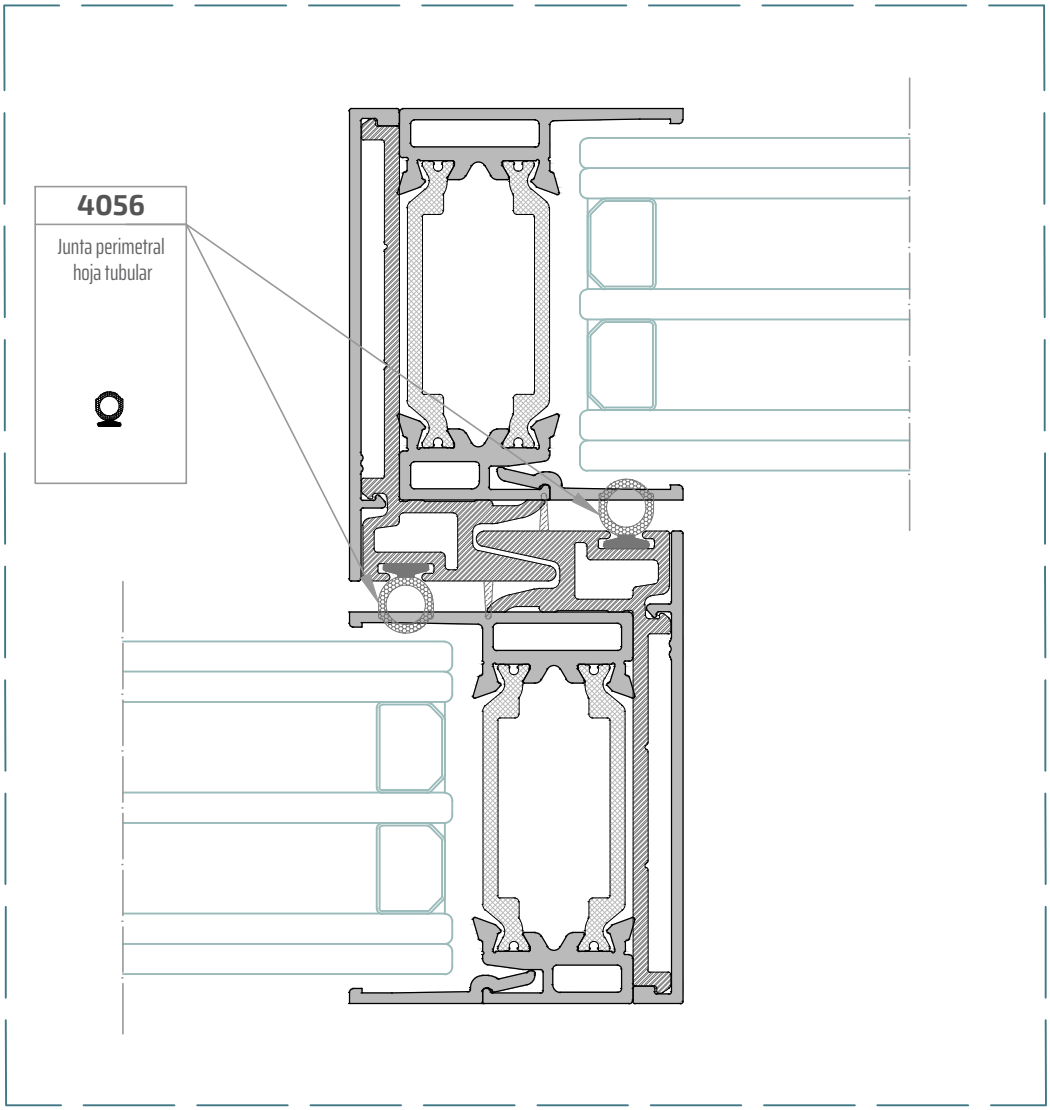

En el perfil tapa embellecedora ref.: 21271 colocaremos el felpudo ref.: 4179.

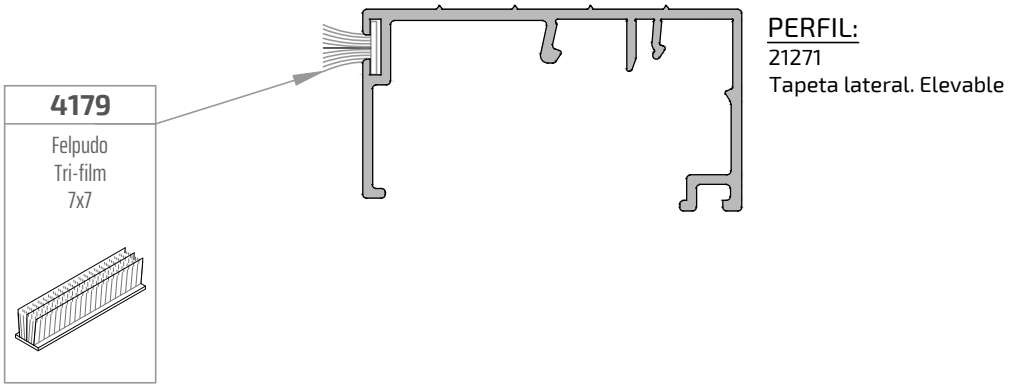

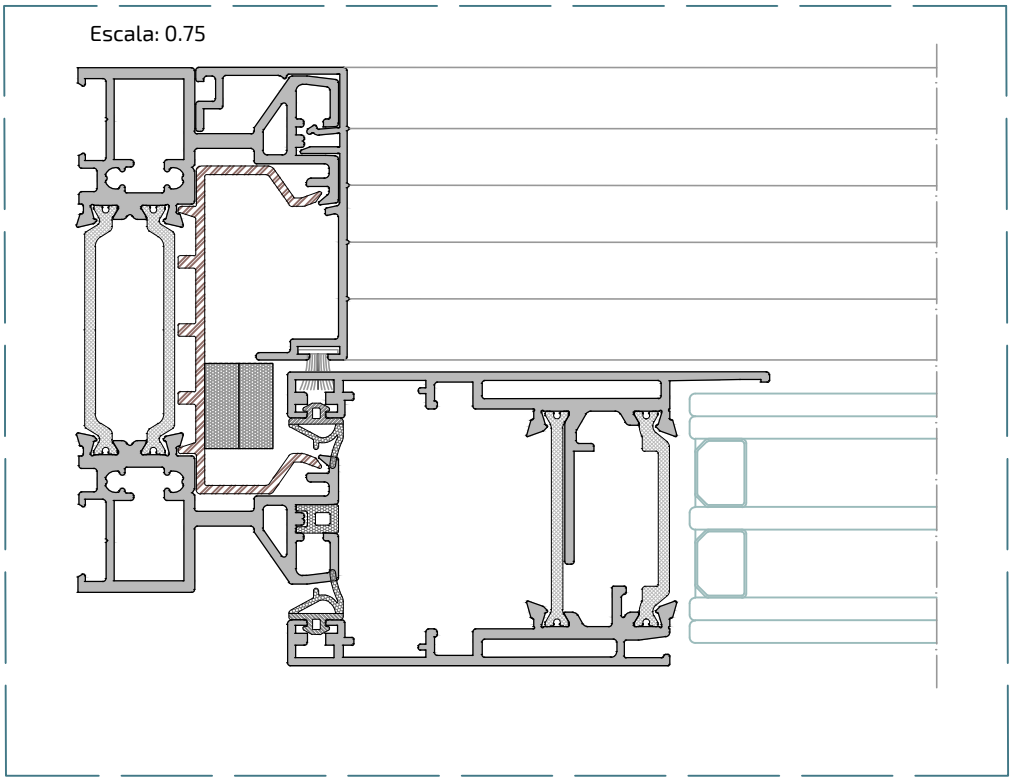

8. MONTAJE DE HERRAJE (En línea y Elevable)

8.1./ MONTAJE DE HERRAJE - **EN LÍNEA**

El herraje utilizado para la apertura corredera en línea corresponde a un sistema multipunto, con capacidad de uno hasta cuatro puntos de cierre, en función de las necesidades del proyecto.

Este herraje dispone de una serie de suplementos modulares, que pueden acoplarse en cadena para incrementar el número de puntos de cierre.
En caso de requerir un aumento de cierres en altura, el cierre multipunto se enganchará directamente a dichos suplementos de extensión.

El sistema incluye antifalsa maniobra, y además permite acoplar un elemento adicional para la instalación de cerradura, mejorando la seguridad y versatilidad del conjunto.

A continuación, se presentan los detalles técnicos del sistema, incluyendo los mecanizados, alturas de instalación y el método de enganche con los suplementos correspondientes.

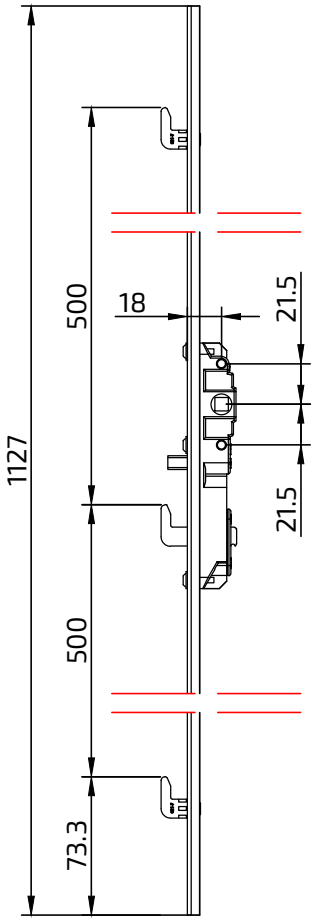

Multipunto de 3 puntos de cierre: (ejemplo)
ref.: A25091

Longitudes diferentes multipuntos:

- 1 punto de cierre: 258 mm ref.: A25089
- 2 puntos de cierre: 667 mm ref.: A25090
- 3 puntos de cierre 1127 mm ref.: A25091
- 4 puntos de cierre 1462 mm ref.: A25092 *(NO STOCK)*
- Alargador 1 punto de cierre 503 mm ref.: A25093

Cerradero:
ref.: A25096

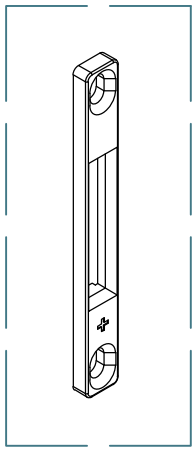

Multipunto en hoja ref.: 21254H

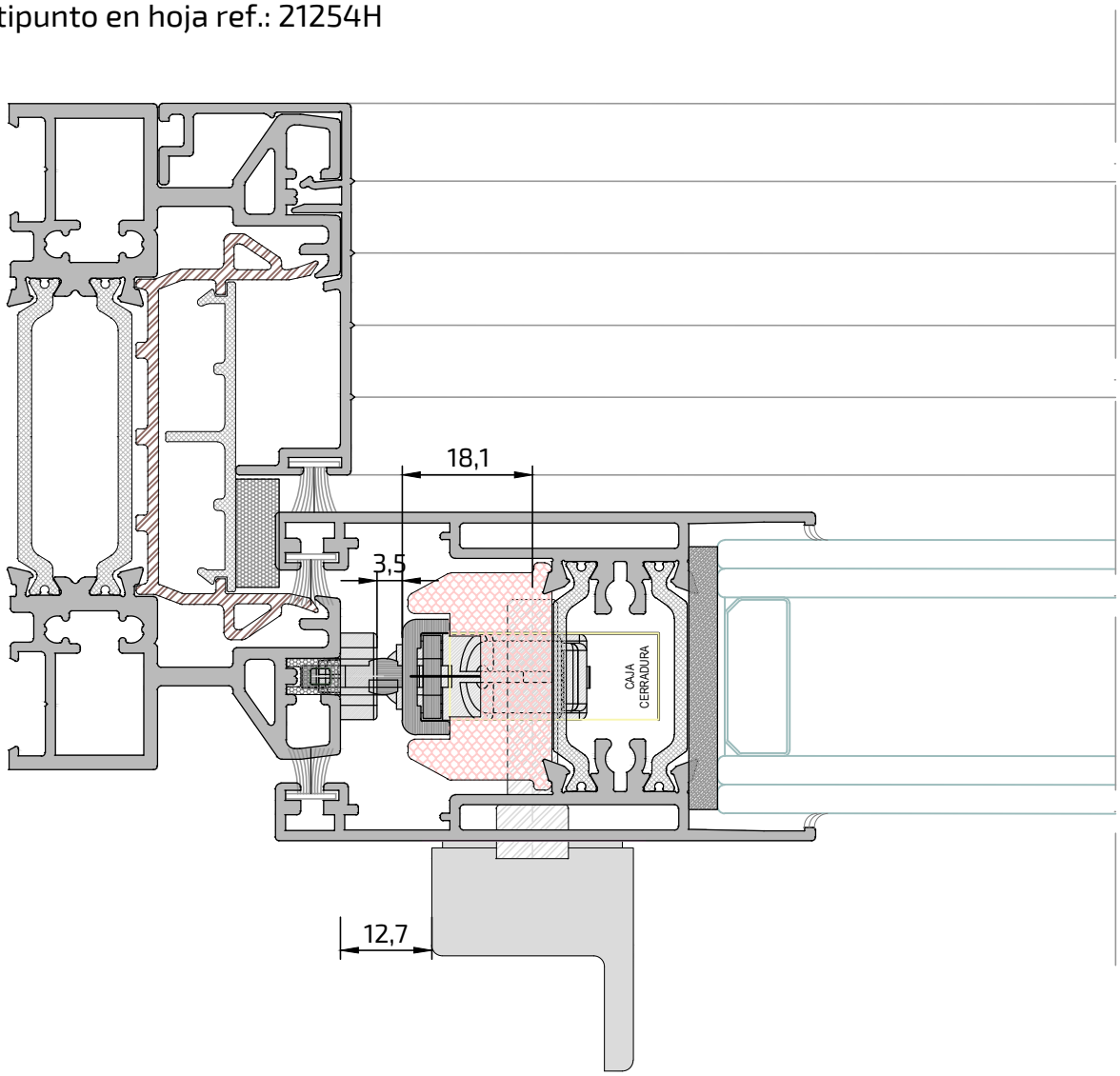

¡ATENCIÓN!

Cuando se requiera la instalación de una cerradura, la fabricación deberá realizarse utilizando la hoja Ref. 21254H.
Esta hoja requiere la incorporación de un calzo específico para el alojamiento del herraje multipunto, el cual es suministrado por ALUGOM.

A25095

Calzo 14 cierre multipunto gancho

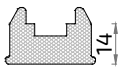

Unión Multipunto con alargador 1 punto de cierrre (A25093)

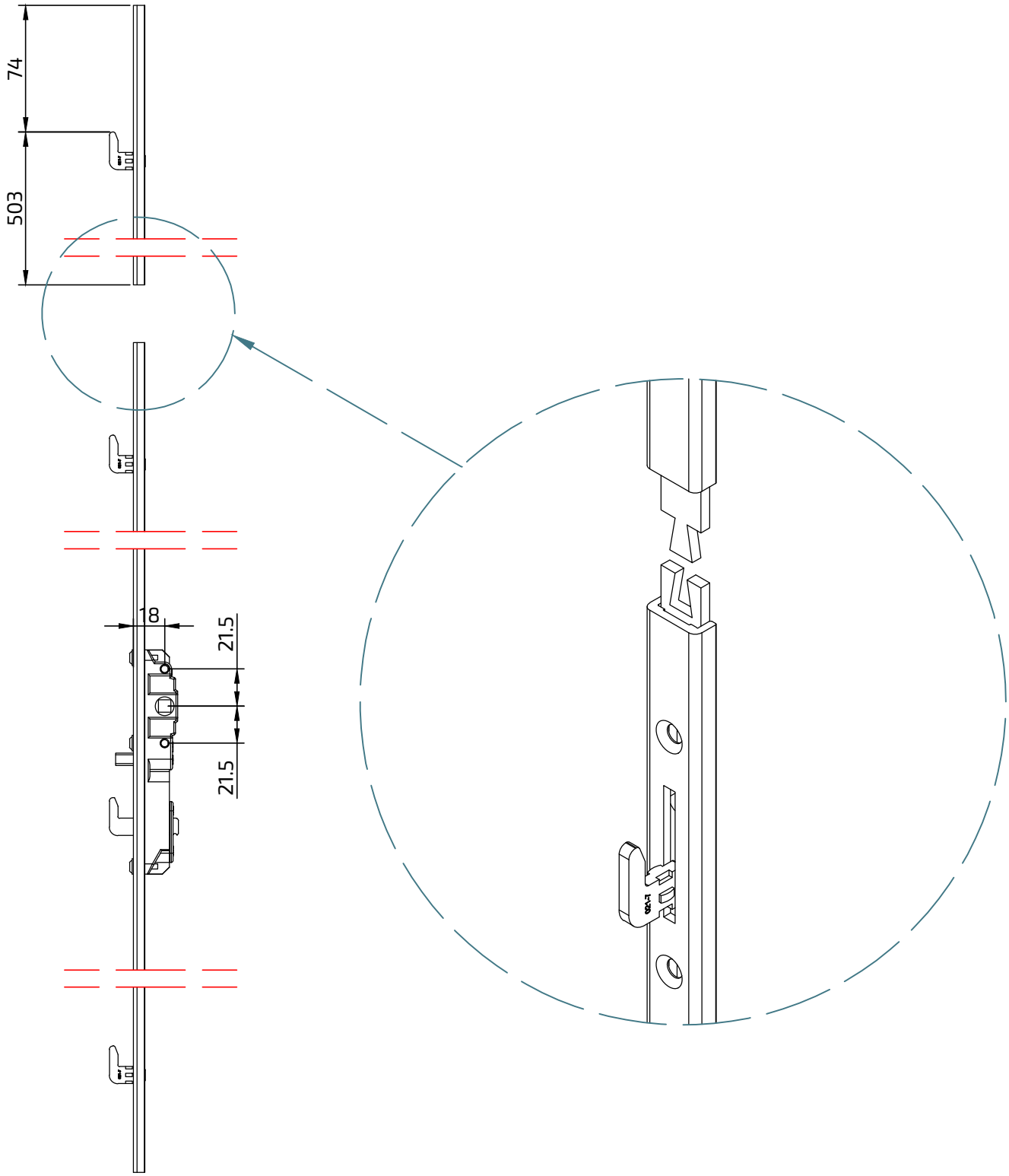

Colocación cerradura en multipunto

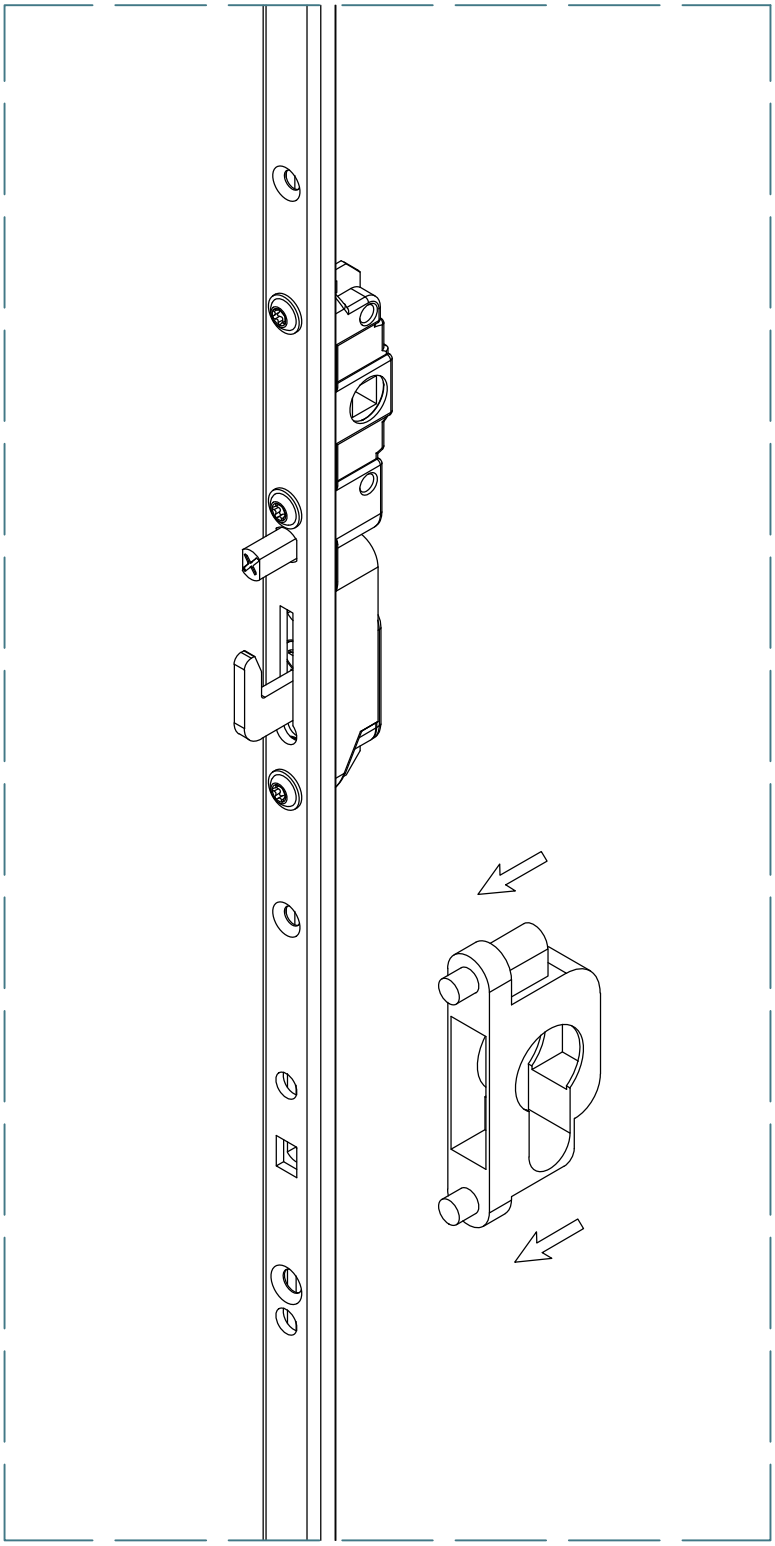

5225

Bombillo doble
40/40

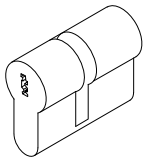

MECANIZADO MANILLA EN LÍNEA - Útil: A25077 (plantilla)

OPERACIÓN REALIZADA MEDIANTE BROCA

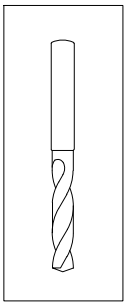

PERFIL:
21244L
21254H

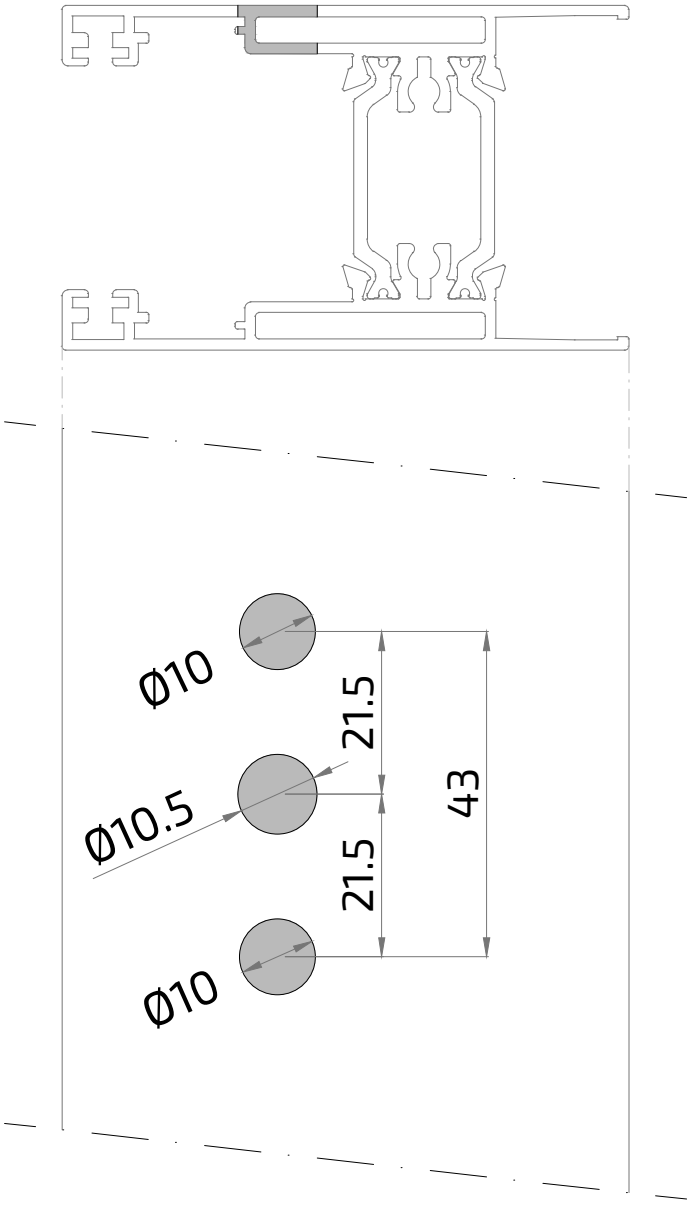

MECANIZADO CIERRE MULTIPUNTO

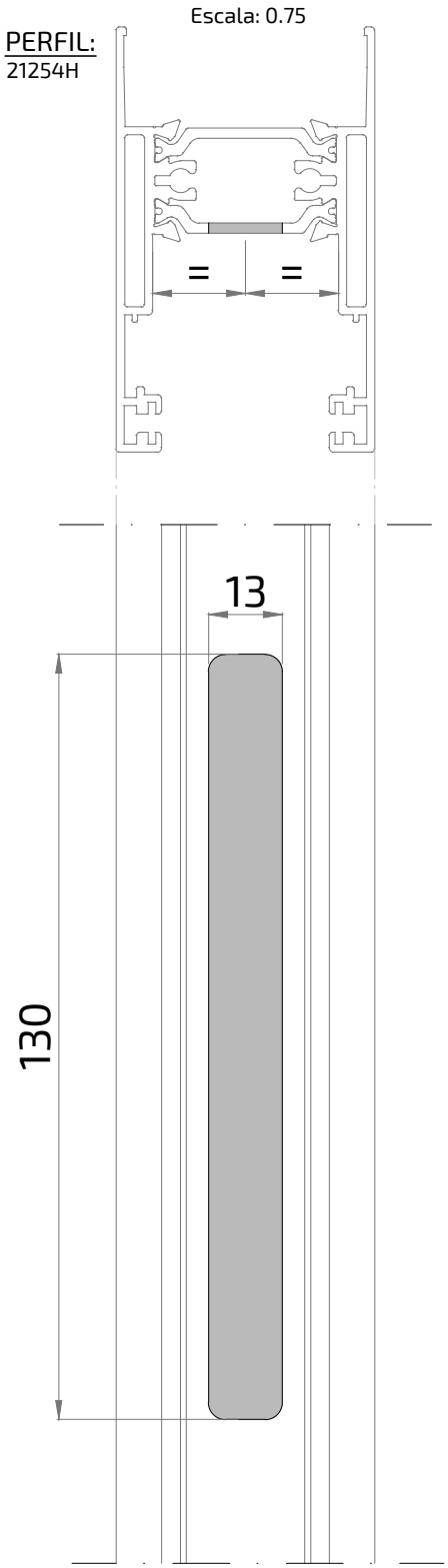

MECANIZADO CIERRE MULTIPUNTO CON CERRADURA

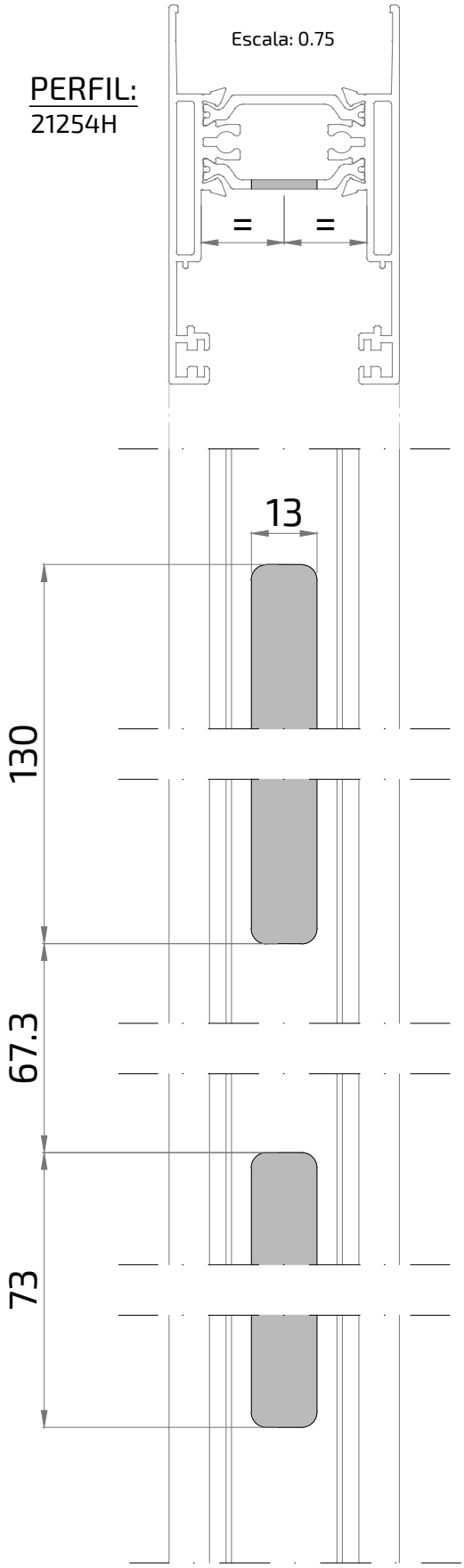

MECANIZADO CIERRE MULTIPUNTO CON CERRADURA

PERFIL:
21254H

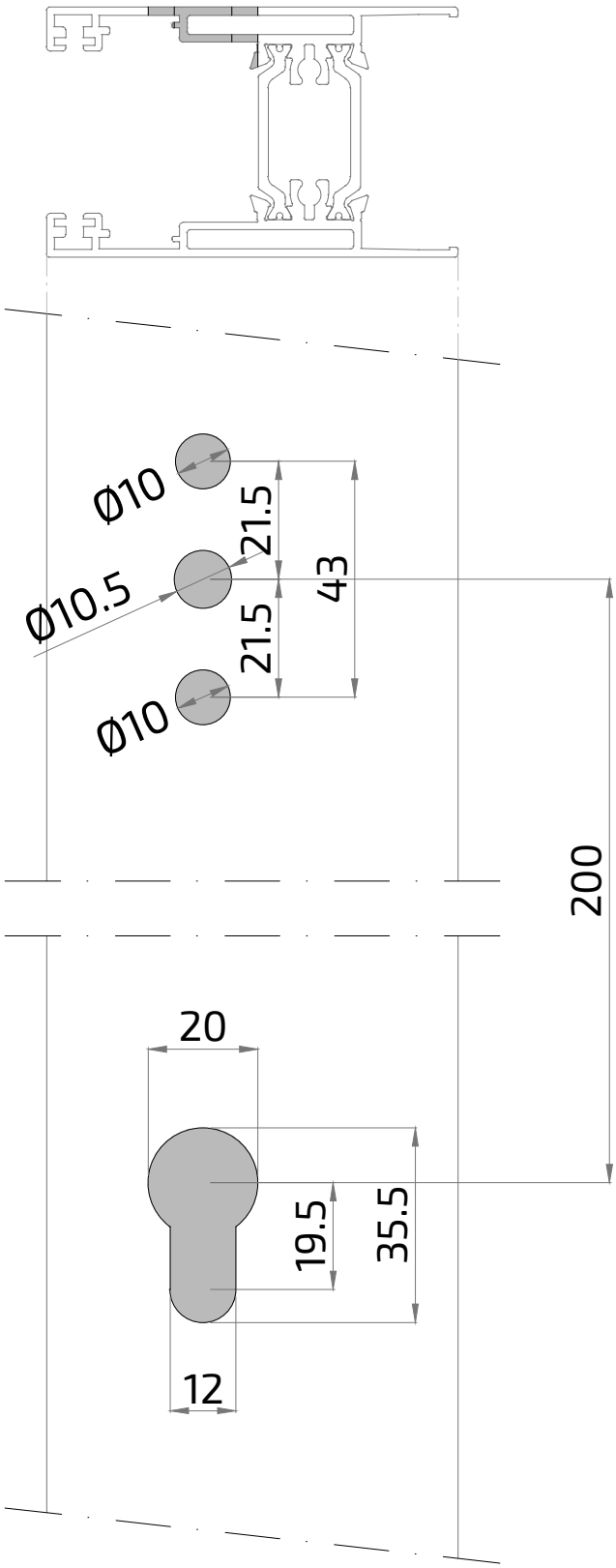

Los rodamientos correspondientes a la serie MATRA NG para su apertura corredera en línea están diseñados para soportar un peso máximo de 200 kg por hoja (equivalente a 100 kg por cada tándem).

Estos rodamientos se desplazan sobre el perfil de acero Ref. A22024, garantizando un movimiento suave, estable y duradero durante el funcionamiento del sistema.

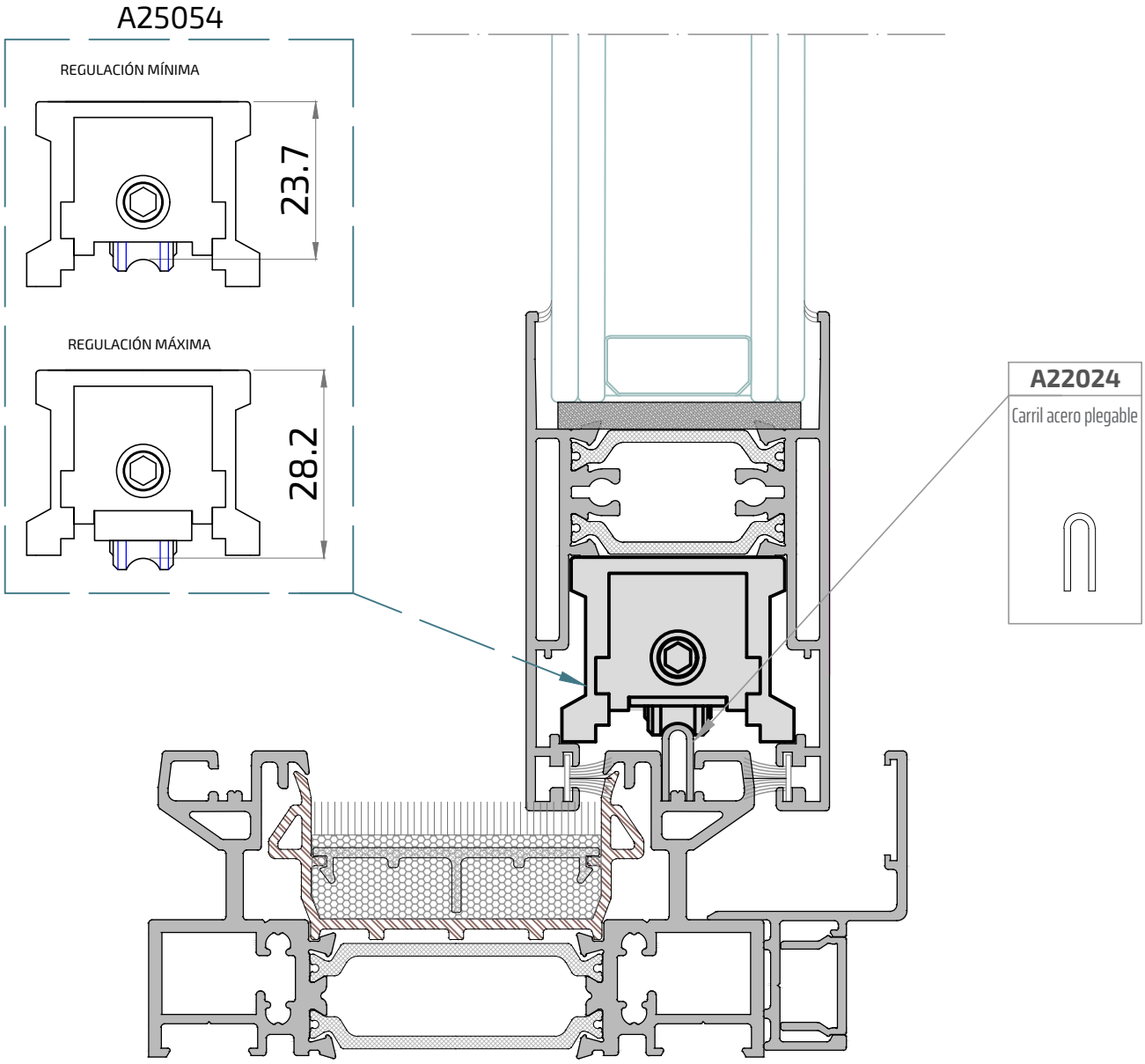

8.2./ MONTAJE DE HERRAJE - **ELEVABLE**

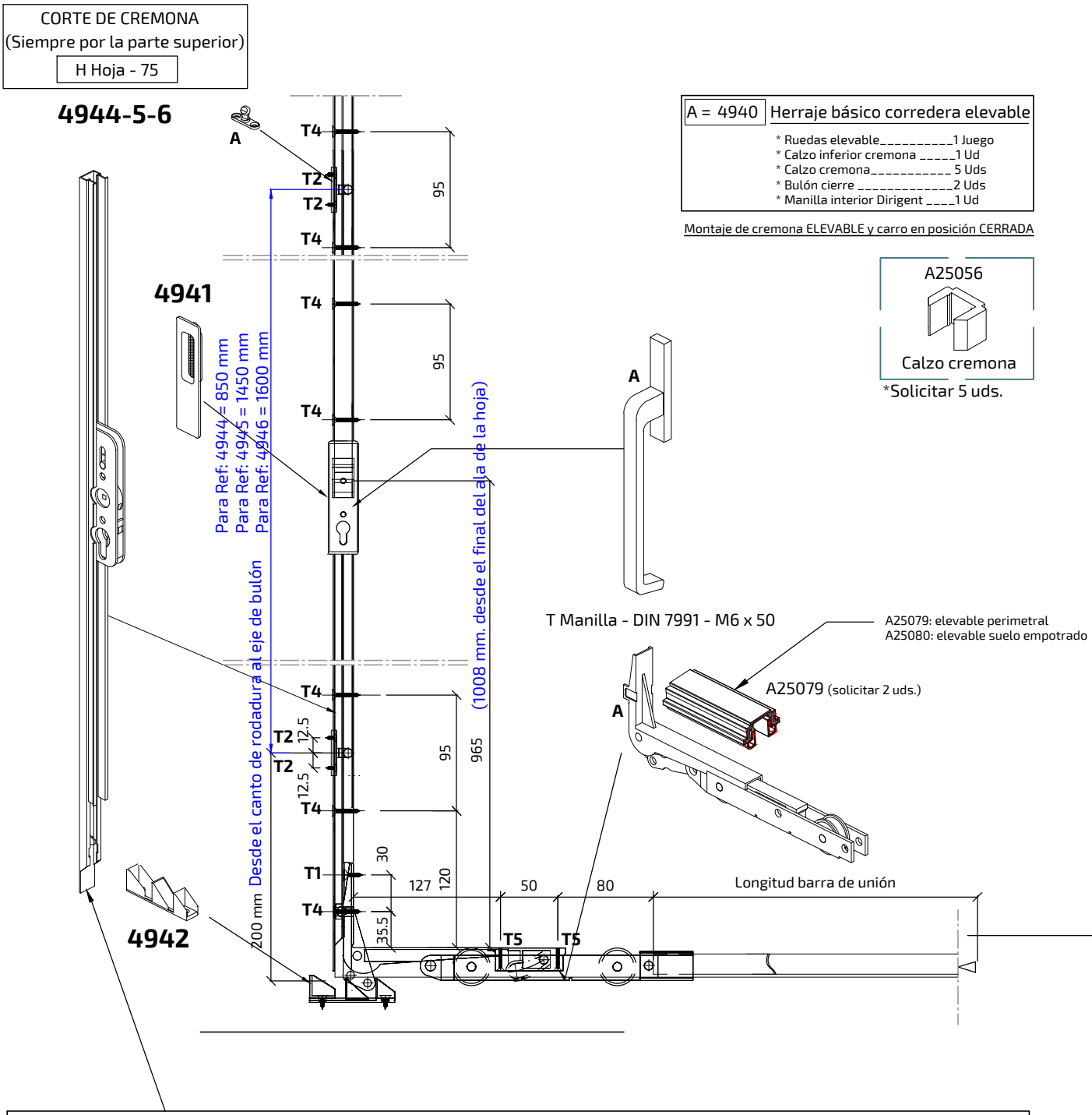

RANGOS DE ALTURA DE HOJA						
Referencia ALUGOM	Longitud Mecanismo (Cremona) mm	Altura Manilla mm	HOJA		MARCO (2 hojas)	
			Desde mm	Hasta mm	Desde mm	Hasta mm
4944	1770	408	1165	1795	1248	1878
4945	2270	1008	1796	2295	1879	2378
4946	2670	1008	2295	2695	2128	2778

TORNILLOS

T1 - DIN 7982 - 5,5 x 13 .....1 Uds (Carro con calce vertical)

T2 - DIN 7982 - 4,8 x 19 .....4 Uds (Bulones de cierre)

T4 - DIN 7982 - 4,8 x 45 .....7 Uds (Cerradura con perfil)

T5 - DIN 7982 - 4,2 x 32 .....4 Uds (Carro con perfil inferior)Cerco perimetral

T5 - DIN 7982 - 4,2 x 45 .....4 Uds (Carro con perfil inferior) Cerco empotrado

Es imprescindible la utilización exacta de los tornillos con las medidas indicadas

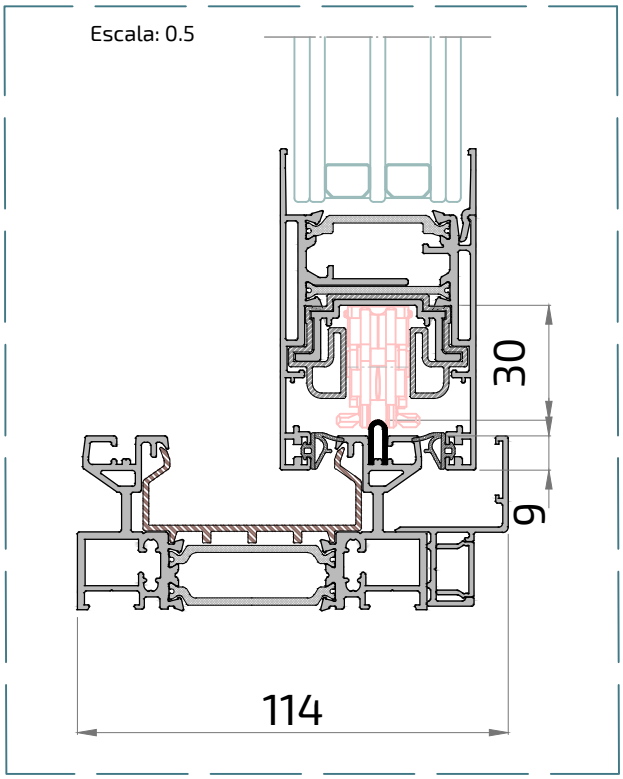

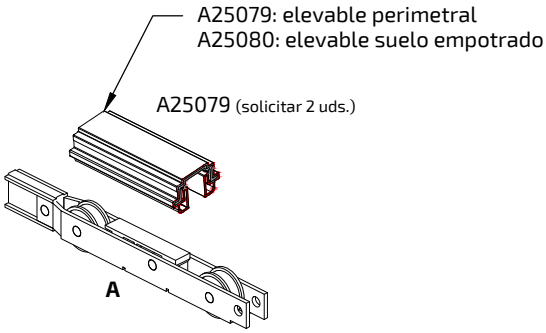

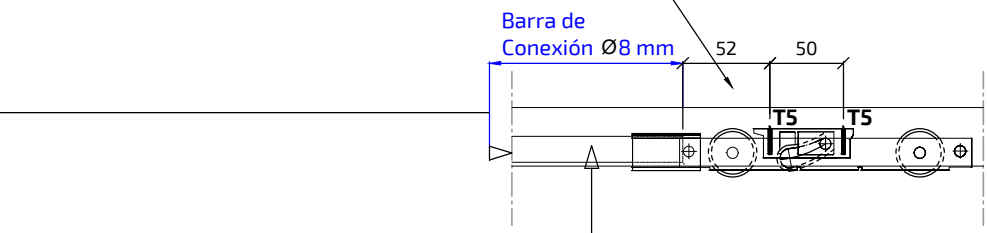

BARRA DE CONEXIÓN (Horizontal) DIÁMETRO 8 mm		
Referencia ALUGOM	HOJA	
	Desde mm	Hasta mm
4947	700	1600
4948	1601	1850
4949	1851	2350
4936	2351	3300

Escala: 0.75

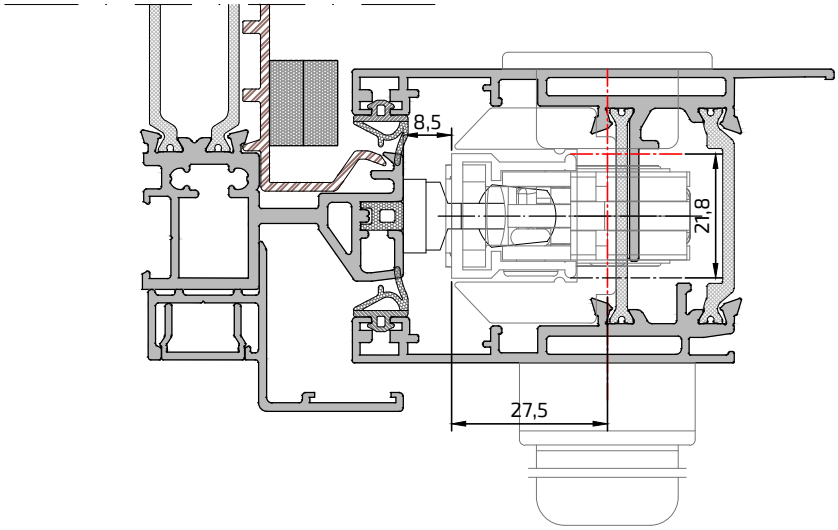
8,5
21,8
27,5

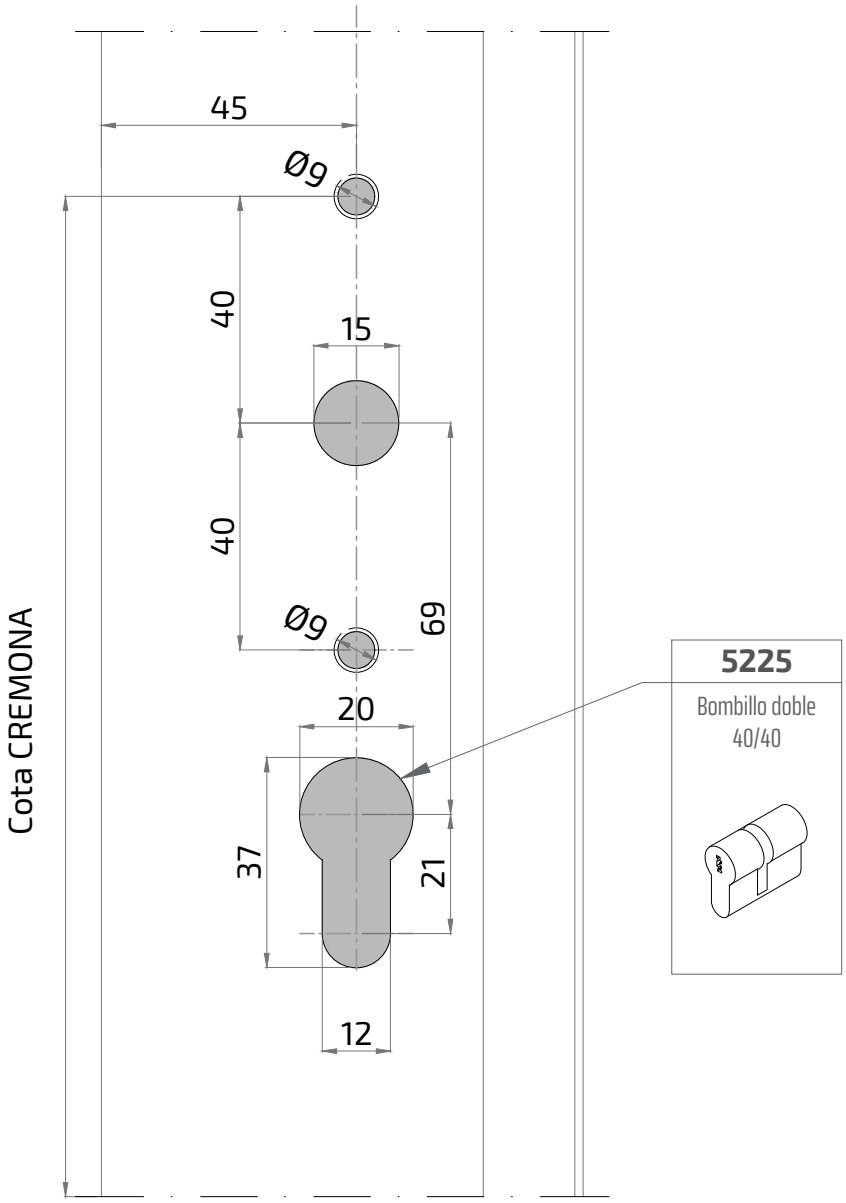
45
Ø9
40
15
40
Ø9
69
20
37
21
12
Cota CREMONA
5225
Bombillo doble
40/40

En la siguiente tabla se indican las referencias del herraje elevable, clasificadas según el peso máximo por hoja.
Además, será necesario incorporar los siguientes componentes adicionales al conjunto de herraje:
Calzos Ref. A25056 – 5 unidades por herraje.
Calzos para carros elevables: Ref. A25079 – para cerco perimetral. / Ref. A25080 – para cerco empotrado. (2 unidades por herraje).
Bombillo Ref. 5225, en caso de que el sistema incorpore cerradura.

TABLA DE APLICACIÓN DE HERRAJE ELEVABLE POR PESO DE HOJA

UNIDADES	ARTÍCULO	REFERENCIA
1 Ud	CREMONA ELEVABLE	-4944 CREMONA 1770 mm -4945 CREMONA 2270 mm -4946 CREMONA 2670 mm
KIT	HERRAJE BÁSICO CORREDERA ELEVABLE	-4940 HERRAJE BÁSICO ELEVABLE (937)

UNIDADES	ARTÍCULO	REFERENCIA
1 Ud	CREMONA ELEVABLE	-4944 CREMONA 1770 mm -4945 CREMONA 2270 mm -4946 CREMONA 2670 mm
KIT	HERRAJE BÁSICO CORREDERA ELEVABLE	-4940 HERRAJE BÁSICO ELEVABLE (937)
1 Ud	LIFT UNIT AYUDA ELEVACIÓN	-A25088 LIFT UNIT ESTÁNDAR <150 Kg (937)
1 Ud.	GUIA DE BARRA Y LIFT UNIT	-A25087 GUIA DE BARRA Y LIFT UNIT

UNIDADES	ARTÍCULO	REFERENCIA
1 Ud	CREMONA ELEVABLE	-4944 CREMONA 1770 mm -4945 CREMONA 2270 mm -4946 CREMONA 2670 mm
KIT	HERRAJE BÁSICO CORREDERA ELEVABLE	-4940 HERRAJE BÁSICO ELEVABLE (937)
1 Jg. (2 Carros)	JUEGO CARROS ADICIONALES	-A25086 CARROS ADICIONALES <150 Kg (937)
1 Ud	LIFT UNIT AYUDA ELEVACIÓN	-A25088 LIFT UNIT ESTÁNDAR <150 Kg (937)
1 Ud.	GUIA DE BARRA Y LIFT UNIT	-A25087 GUIA DE BARRA Y LIFT UNIT
1 Ud	AMORTIGUADOR PARA MANILLA	-4978 AMORTIGUADOR PARA MANILLA

Los calzos de los carros elevables, Ref. A25079 / A25080 (para cerco perimetral y cerco empotrado, respectivamente), deberán colocarse dos unidades por herraje, posicionándolos directamente sobre los carros elevables.
En caso de incorporar carros adicionales, se deberá instalar el mismo número de calzos que de carros, garantizando un apoyo uniforme del sistema.
A continuación, se introducirá el perfil de aluminio en el interior del perfil plástico, para posteriormente colocarlo sobre el herraje elevable, encajándolo encima de los carros de manera precisa y segura.

A25079

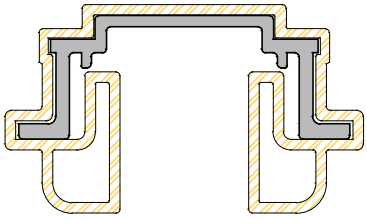

A25079

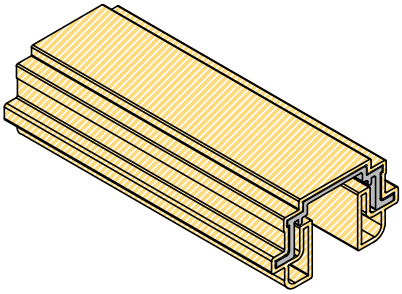

Para cerco perimetral

A25080

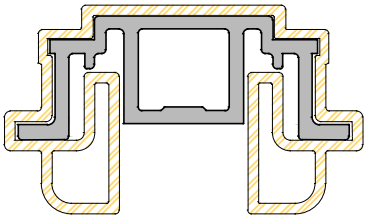

A25080

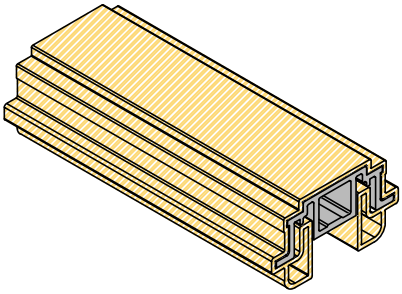

Para cerco empotrado

9. SALIDA DE AGUAS

La realización y números de desagües, no lleva una regla estricta a seguir, ya que su número, no únicamente dependerá de la longitud de la ventana, sino también de su ubicación y las condiciones climatológicas de la zona.
El instalador valorará dichos condicionantes a la hora de su fabricación.
No obstante, a continuación se detallan a modo de orientación, el número de desagües según la longitud de la propia ventana.

* Para **L ≤ 500** mm realizar **1 desagüe** en el centro.

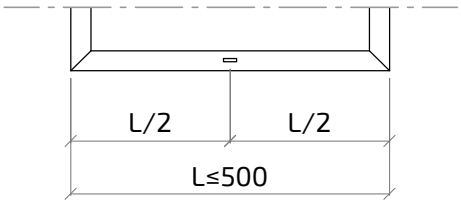

* Para **500 < L ≤ 1100** mm realizar **2 desagües** tal y como se indican en las figuras:

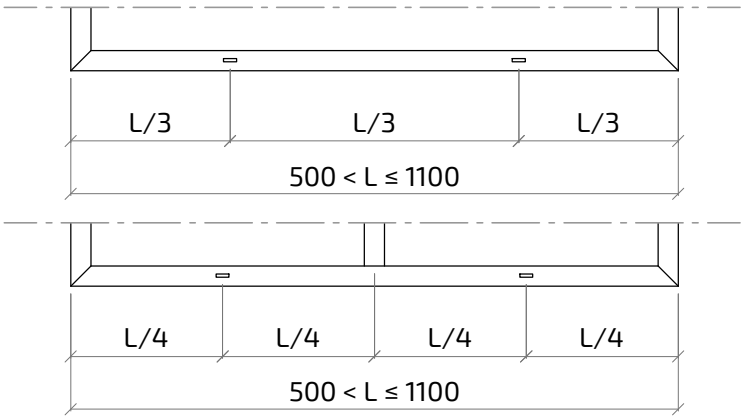

* Para **1100 < L ≤ 2000** mm realizar **4 desagües,** en las que se deberán repartir los desagües en longitudes de cerco iguales manteniendo las mismas distancias.

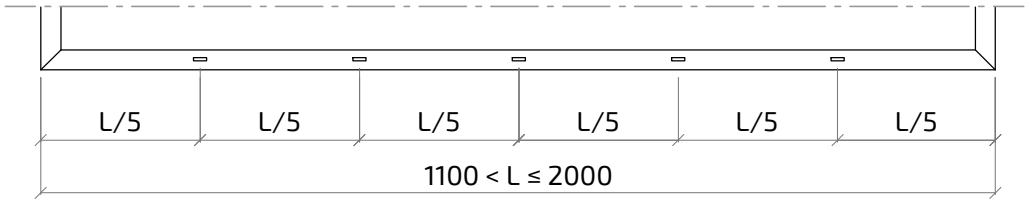

* Para **L > 2000** mm, el instalador deberá tener en cuenta la zona climática y exposición de la ventana para definir el nº de desagües.

Observaciones:

Verificar que ningún desagüe coincida con la posición del nudo central (encuentro de dos hojas).
Para ventanas con persiana realizar el cajeado del recogedor en la guía, siendo el cajeado acorde con el tipo de recogedor.

Los perfiles una vez mecanizados, han de manipularse al siguiente puesto con el suficiente cuidado para evitar daños.

A continuación, se detallan los mecanizados necesarios para facilitar la evacuación del agua.

CERCO 2 CARRILES: 21250P

Apertura en línea

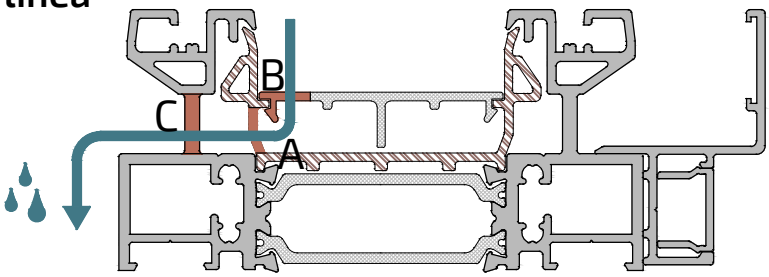

Escala: 0.75

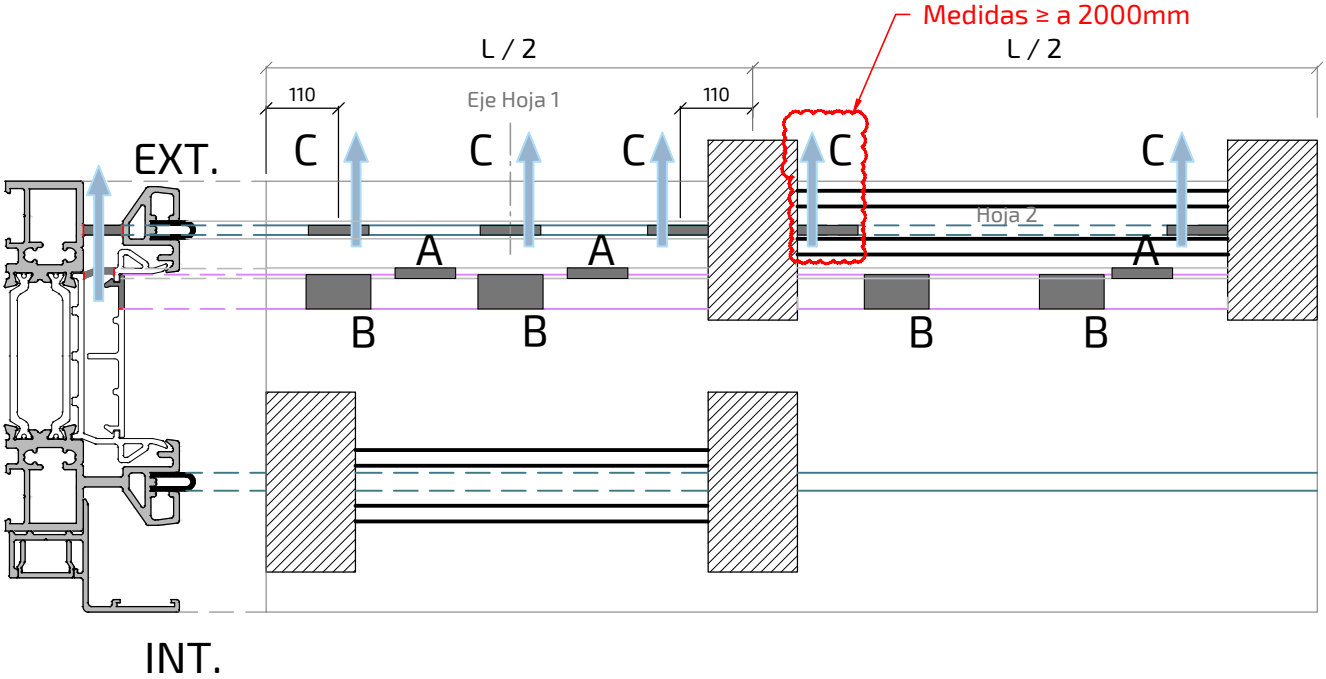

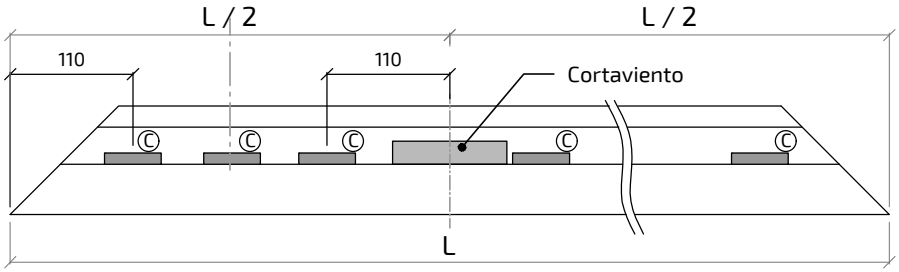

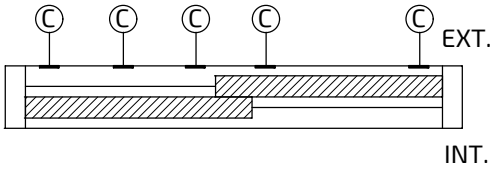

Ⓒ Realizar desagües de 31 x 6 mm

CERCO 2 CARRILES: 21250P

Apertura elevable

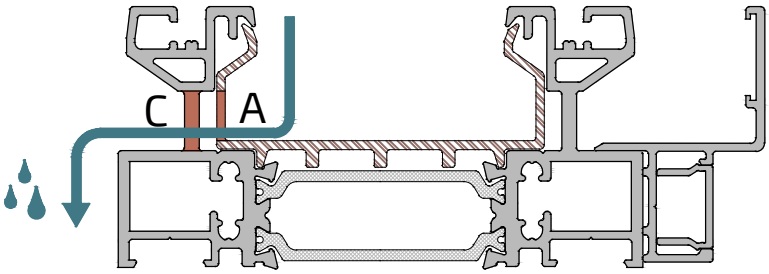

Escala: 0.75

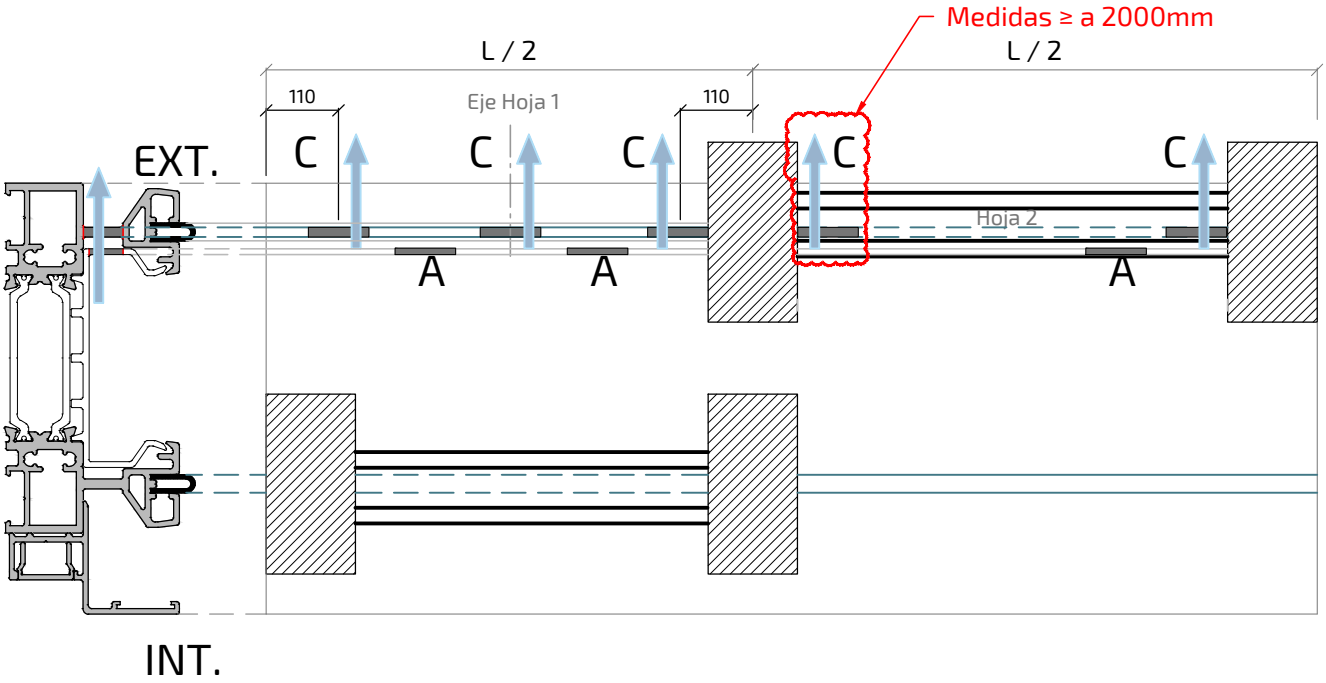

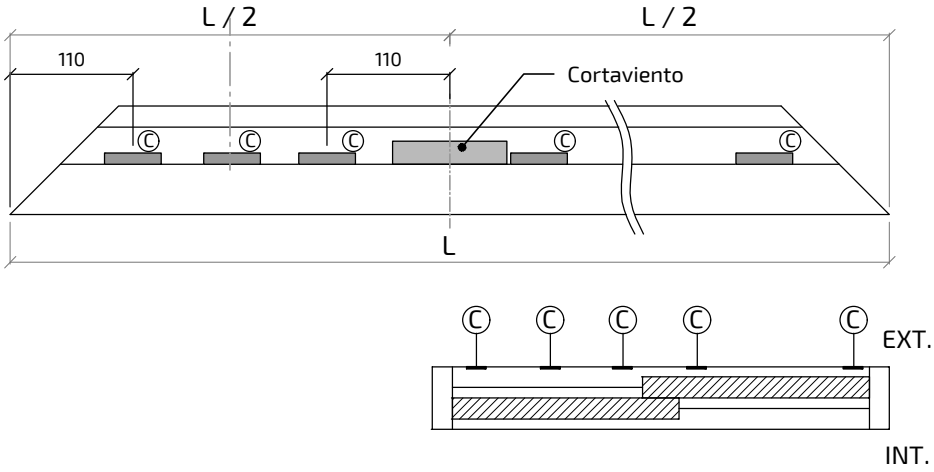

Ⓒ Realizar desagües de 31 x 6 mm

CERCO 3 CARRILES: 21327P

Apertura en línea

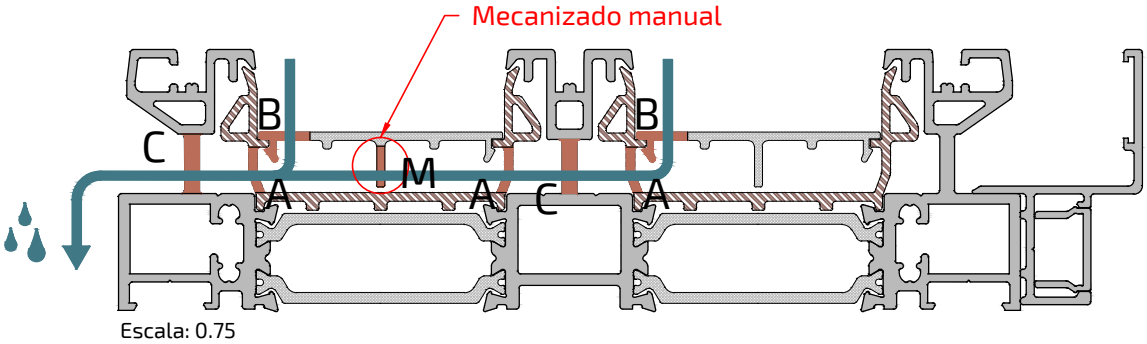

En estos caso, debemos realizar el mecanziado E que se muestra a continuación y que lo realizaremos con el útil propio de la serie.

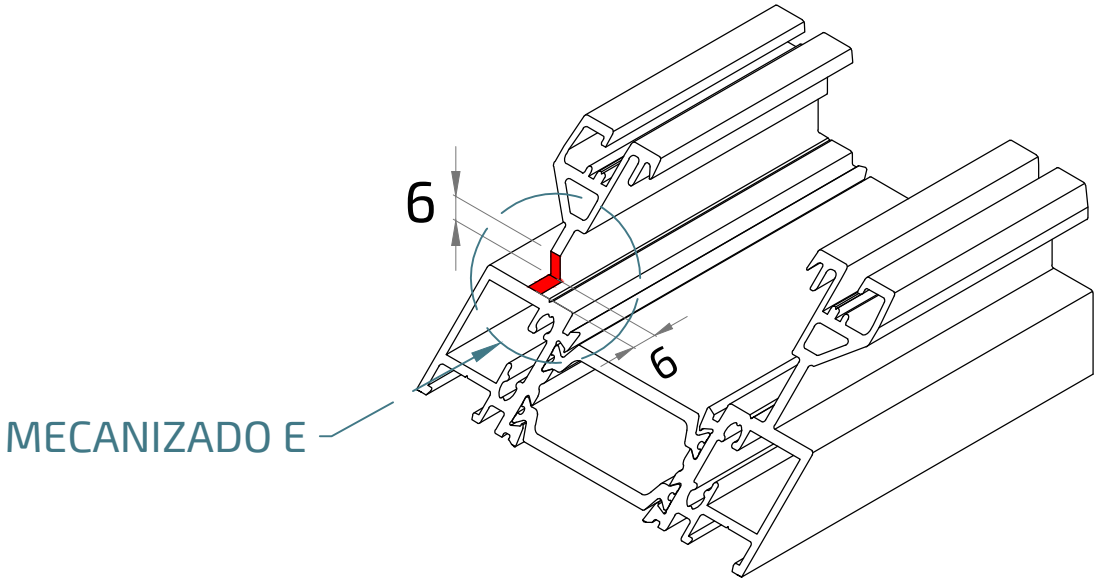

En la siguiente página podremos encontrar un esquema de como realizar las salidas de agua para composiciones de 3 hojas en apertura corredera en línea.

CERCO 3 CARRILES: 21327P

Apertura en línea

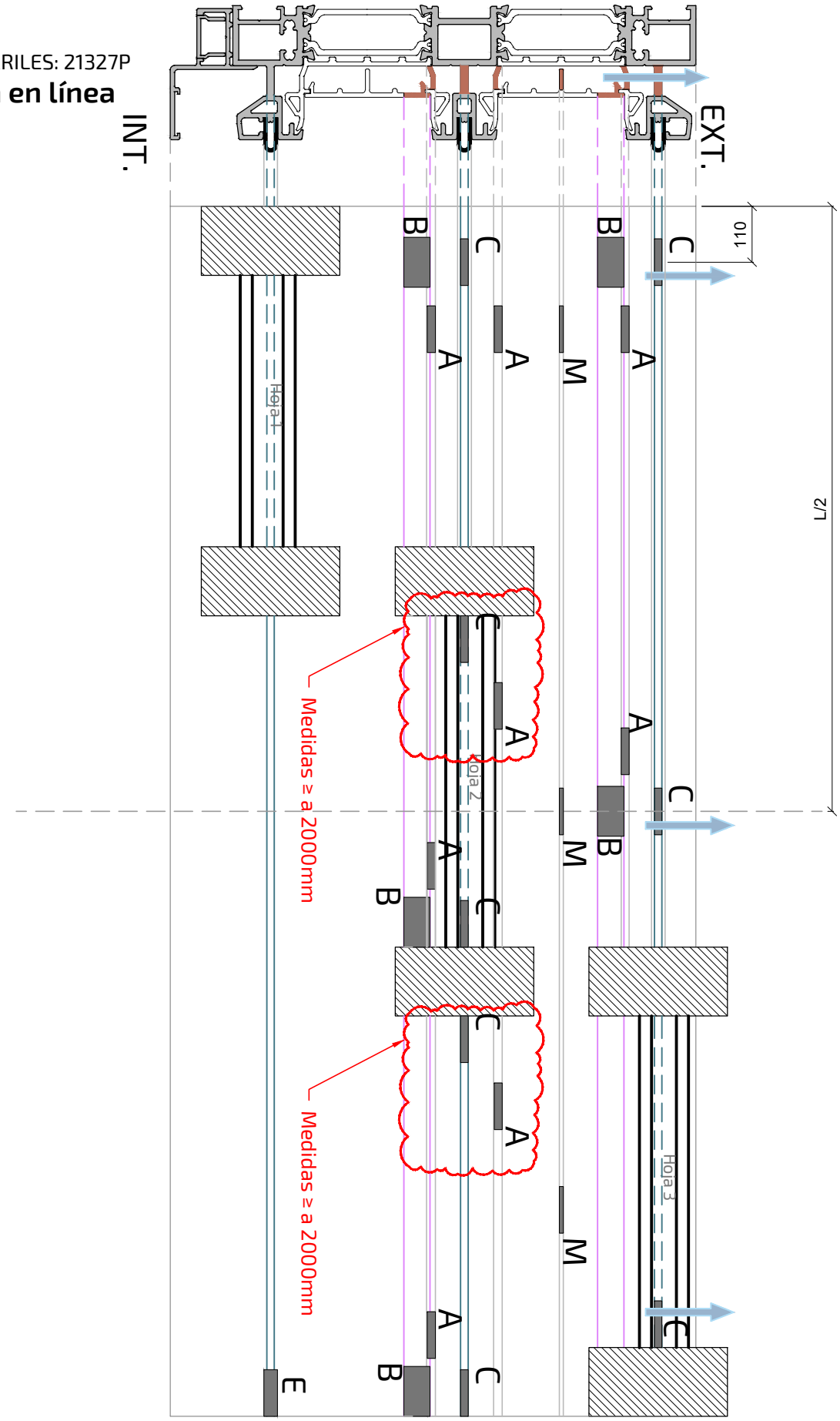

CERCO 3 CARRILES: 21327P

Apertura elevable

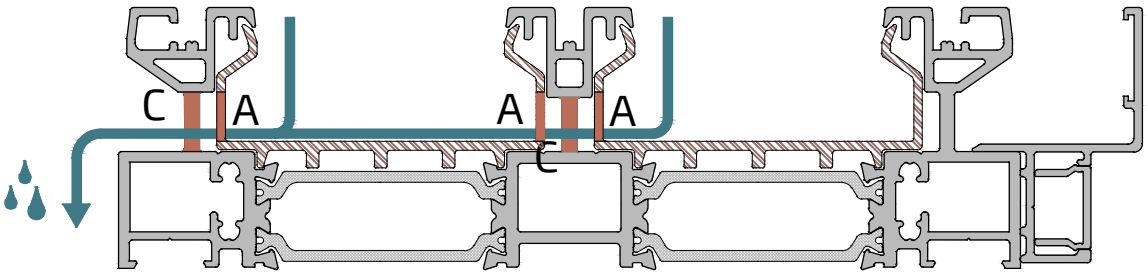

Escala: 0.75

En estos caso, debemos realizar el mecanziado E que se muestra a continuación y que lo realizaremos con el útil propio de la serie.

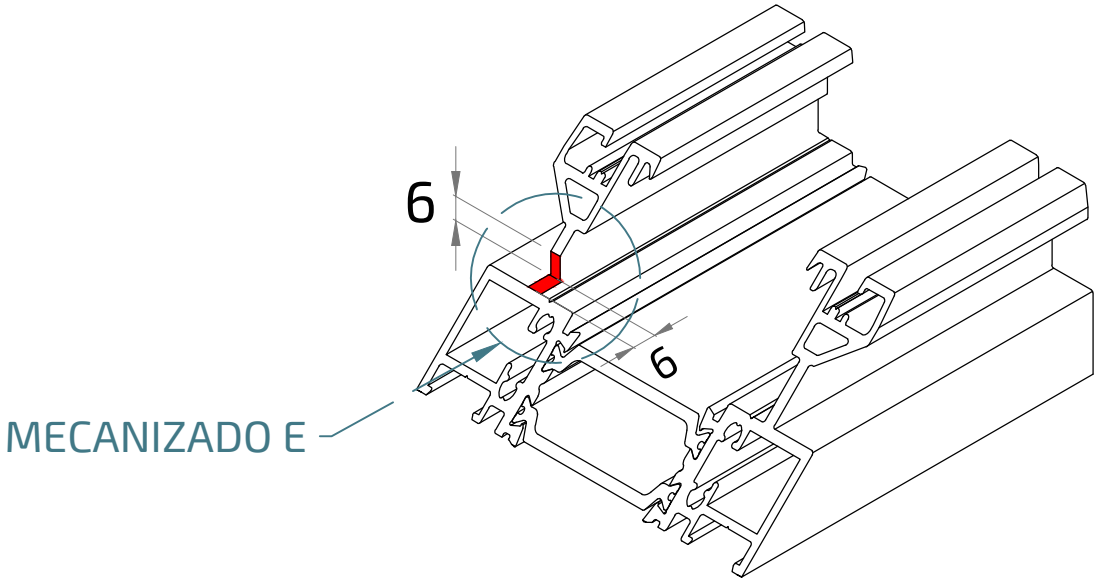

En la siguiente página podremos encontrar un esquema de como realizar las salidas de agua para composiciones de 3 hojas en apertura corredera elevable.

CERCO 3 CARRILES: 21327P

Apertura elevable

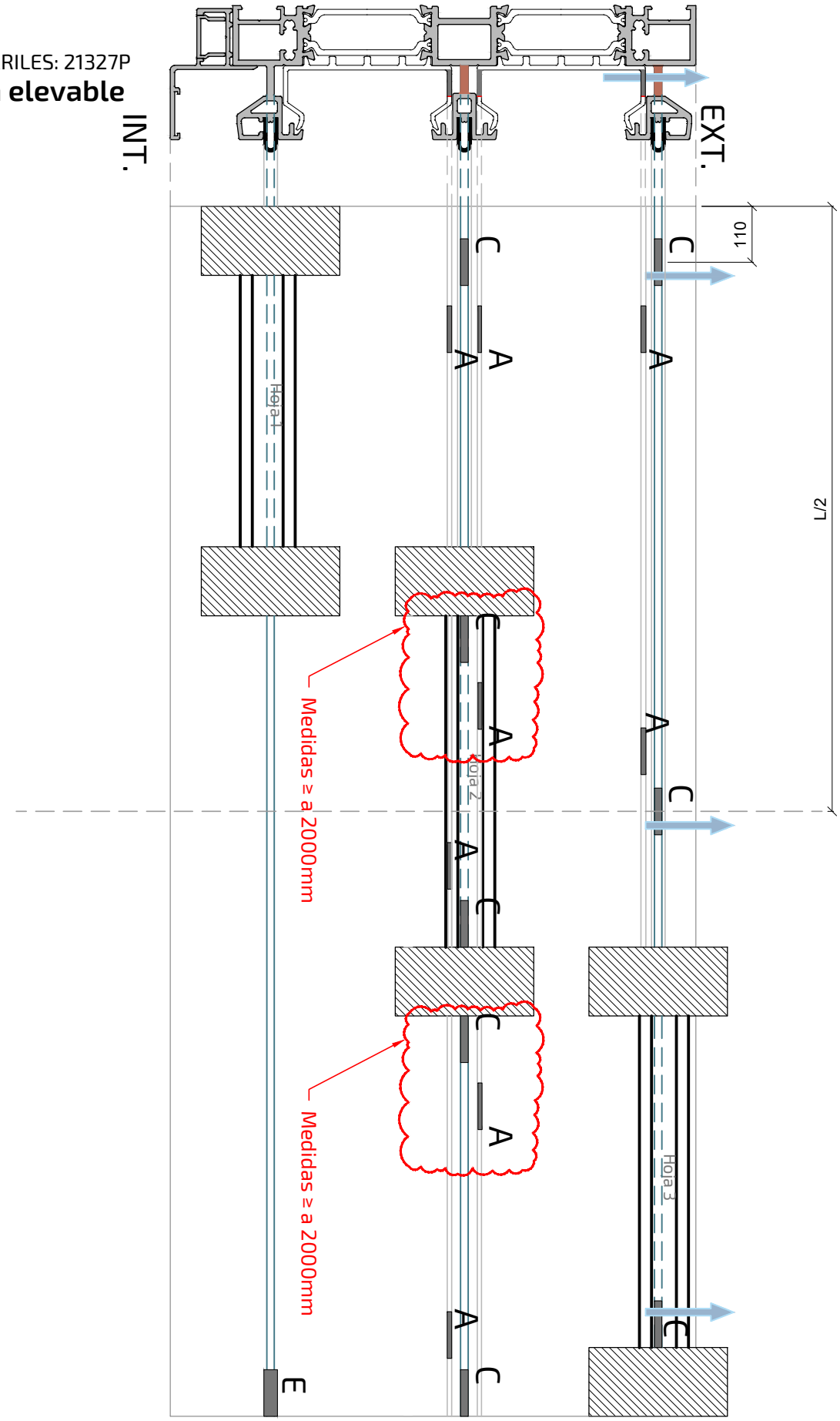

10. SECCIONES CONSTRUCTIVAS

En este apartado se encuentran diferentes detalles de fabricación.
Podremos encontrar los siguientes apartados:

- Colocación de cortavientos
- Montaje de accesorios antibalanceo (apertura corredera elevable)
- Colocación de tapas embellecedoras
- Cerco empotrado (Matra NG - LINE)
- Sistema HQ

10.1./ COLOCACIÓN DE CORTAVIENTOS

Para proceder con la instalación de los cortavientos, se deberá colocar previamente la pieza soporte del cortavientos, siguiendo las indicaciones del apartado “Montaje de marco”.
Una vez instalado el soporte superior e inferior y realizado el sellado correspondiente para evitar posibles filtraciones de agua, se procederá a atornillar la pieza soporte del cortavientos, fijándola firmemente al cerco.
Posteriormente, en el perfil horizontal inferior, se colocará el cortavientos directamente sobre el soporte, según se detalla en la figura correspondiente.

Para la apertura corredera en línea, se utilizará la Ref. A25075.

Para la apertura corredera elevable, se empleará la Ref. A25076.

Espuma inferior en línea: espuma compacta con felpudo
Espuma superior en línea: espuma expandida con felpudo
Espuma inferior elevable: espuma compacta con fieltro
Espuma superior elevable: espuma expandida con felpudo

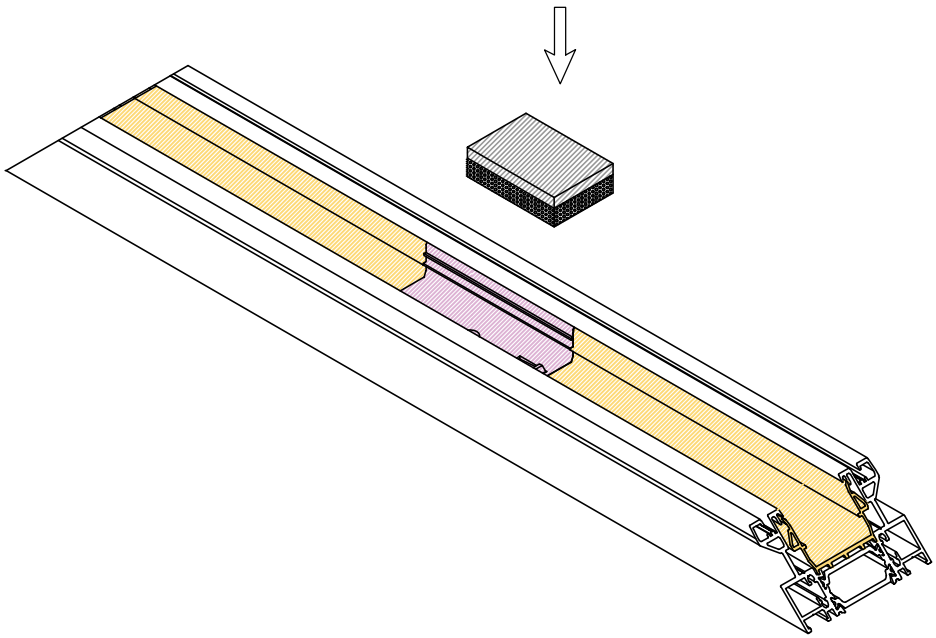

A25075 - Cortavientos En línea

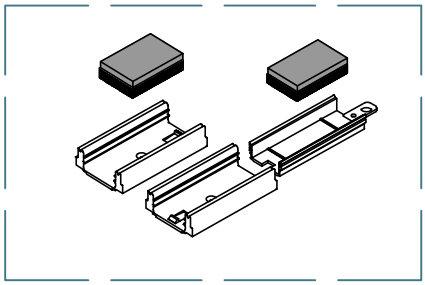

A25076 - Cortavientos Elevable

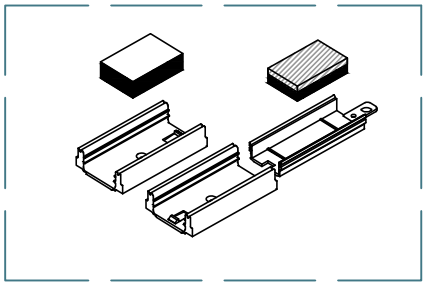

El cortavientos superior se instalará una vez colocada la pieza guiada incluida en el kit de cortavientos.
Dicha pieza se deslizará sobre el soporte de cortavientos hasta llegar al tope de posicionamiento.
Una vez en su lugar, deberá atornillarse para garantizar su correcta fijación.
Posteriormente, se colocará la espuma expandida con felpudo, también incluida en el kit, completando así el conjunto del sistema de estanqueidad.
A continuación, se detalla el procedimiento de montaje del cortavientos sobre la pieza soporte.

Nota:

El cortavientos debe instalarse una vez que la pieza soporte esté fijada al cerco.
En el detalle ilustrativo se ha omitido la representación del cerco para facilitar la visualización; sin embargo, durante el proceso real de fabricación, el cortavientos deberá colocarse con el cerco ya ensamblado.

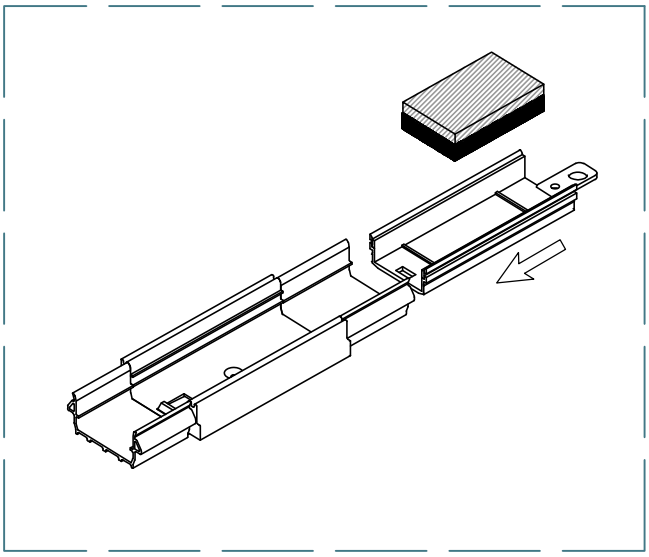

1º - Introducimos la pieza guiada

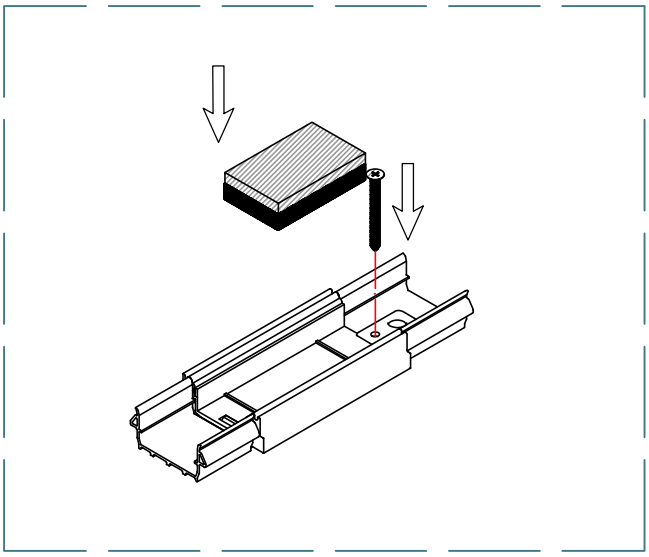

2º - Atornillamos y colocamos la espuma con felpudo

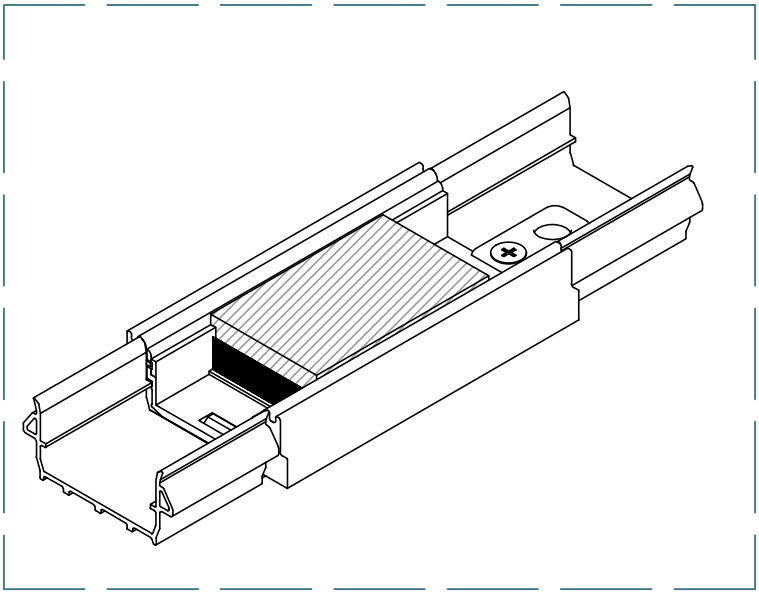

3º - Cortavientos superior colocado.

En caso de ser necesaria la sustitución del cortavientos superior, se deberá desatornillar y retirar la pieza guiada previamente instalada, con el fin de liberar el conjunto y permitir el reemplazo del cortavientos de manera segura y eficiente.

10.2./ MONTAJE ACCESORIOS ANTI-BALANCEO

La serie MATRA NG dispone de dos accesorios antibalanceo, diseñados para garantizar la estabilidad de las hojas en la apertura corredera elevable.
Ambos componentes se instalan en el perfil horizontal superior de la hoja, distribuidos de la siguiente manera:

Ref. A25065: se instala en el nudo lateral del perfil superior de la hoja.

Ref. A25057: se instala a lo largo del perfil superior de la hoja.

A25065- Anti-balanceo lateral

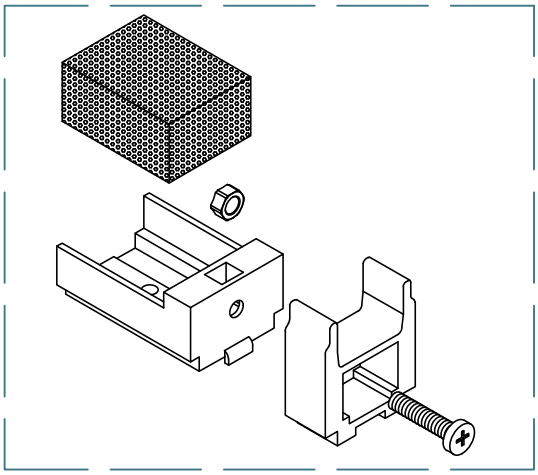

A25057 - Calzo Anti-balnceo

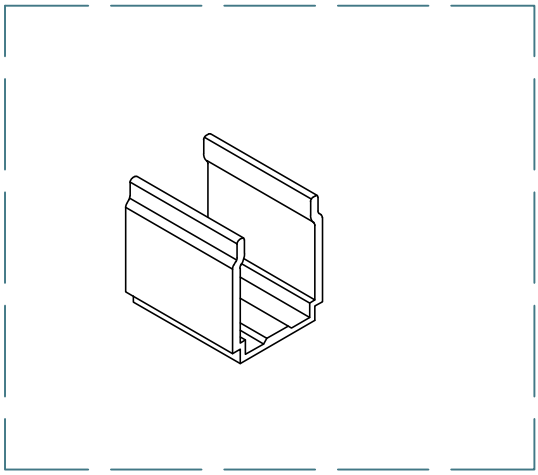

El calzo antibalanceo Ref. A25057 deberá instalarse en una cantidad mínima de dos unidades por hoja, incrementándose el número de elementos según las dimensiones de la hoja (ver esquema correspondiente).
Los calzos antibalanceo se colocarán a una distancia comprendida entre 300 y 400 mm de los extremos de la hoja.
La separación máxima entre calzos no deberá superar los 700 mm.
En caso de exceder dicha distancia, será necesario incorporar un calzo antibalanceo adicional para garantizar la estabilidad y correcto funcionamiento del sistema

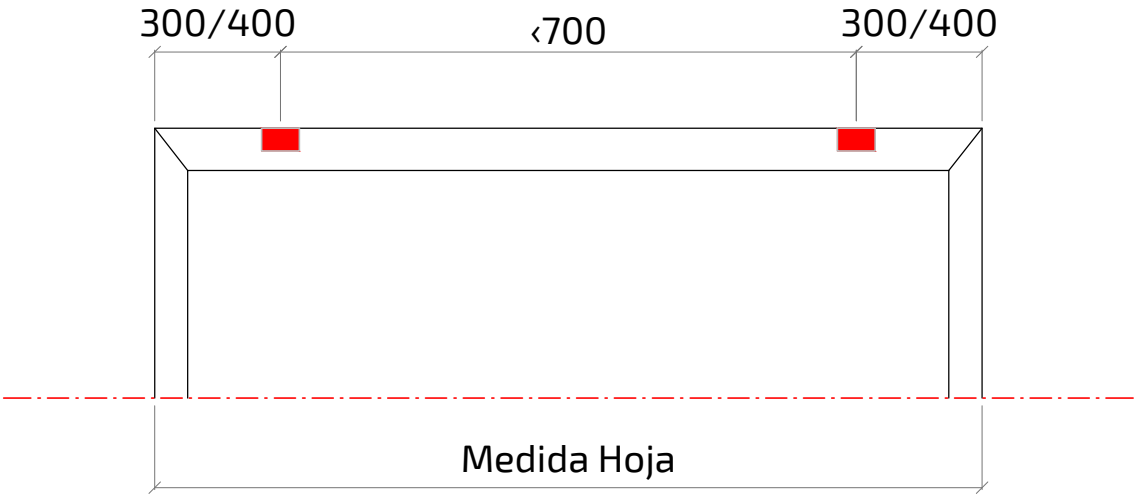

El calzo antibalanceo Ref. A25057 se instalará en el perfil horizontal superior de la hoja.
Una vez posicionado correctamente en el lugar indicado, deberá atornillarse al perfil, asegurando su fijación y alineación adecuadas para garantizar el correcto funcionamiento del sistema.

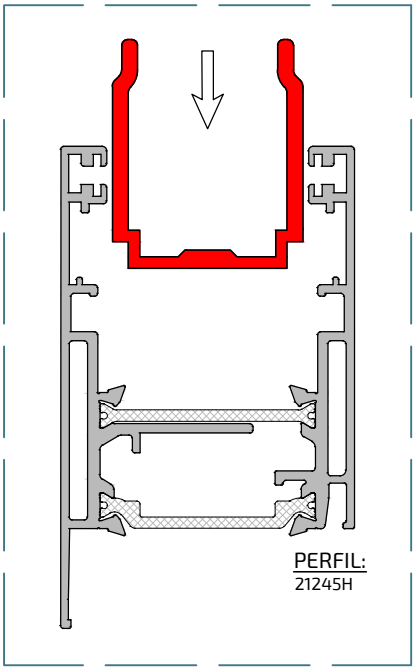

Escala: 0.75

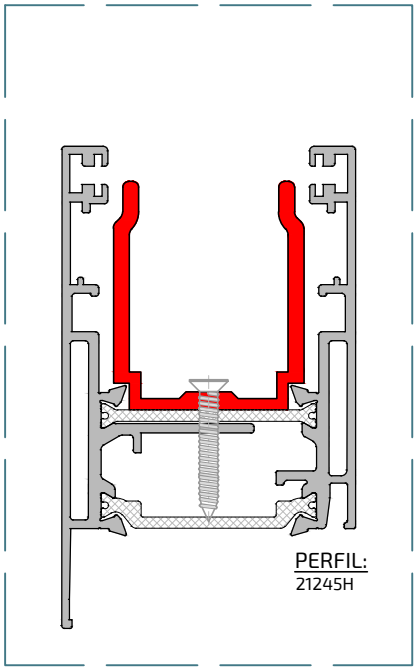

Escala: 0.75

El accesorio antibalanceo lateral Ref. A25065 se instalará en el nudo lateral de la hoja.
Dado que este componente es desmontable, su colocación se realizará en dos etapas:

1. La primera parte se montará con la hoja fuera del cerco.

2. La segunda parte se instalará una vez la hoja esté colocada en el cerco, completando así el conjunto del sistema antibalanceo.

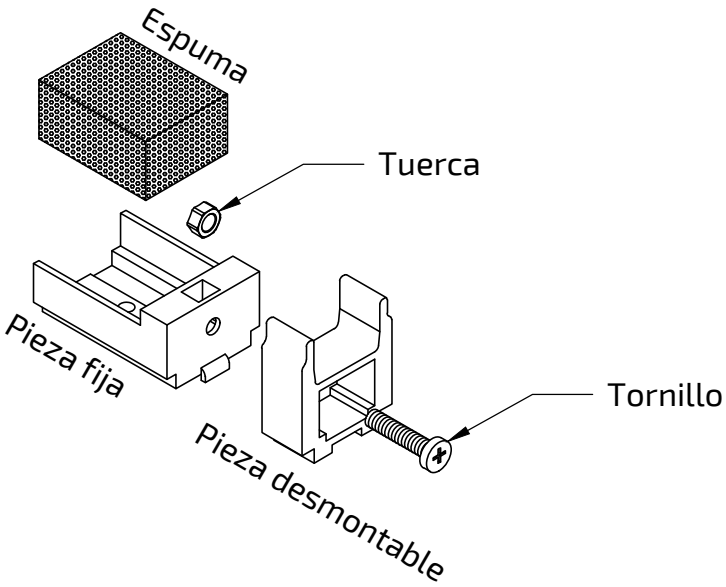

En primer lugar, se deberá colocar la pieza fija del accesorio antibalanceo lateral en el nudo lateral de la hoja.
Una vez ubicada correctamente en su posición, se procederá a atornillarla al perfil, asegurando su fijación firme y alineación adecuada con el resto del sistema.

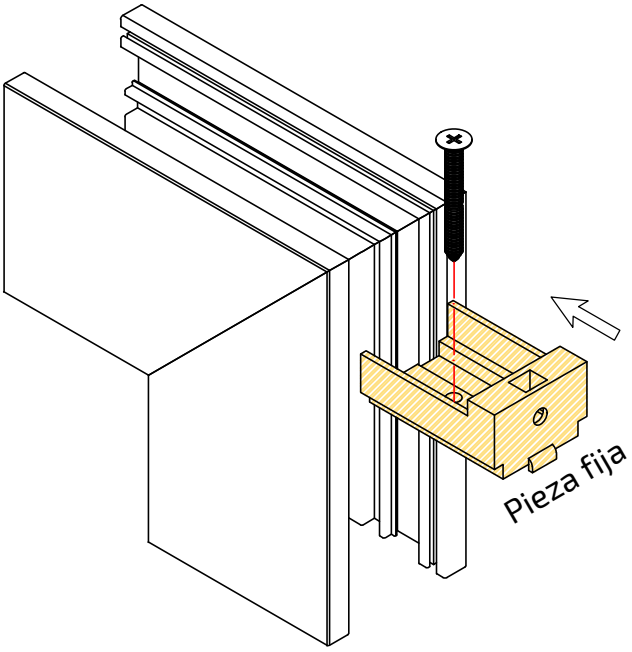

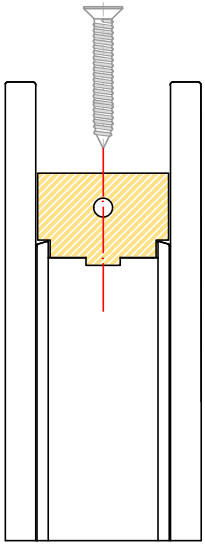

Una vez colocada y atornillada la pieza fija, se deberá introducir la tuerca en la cavidad correspondiente y colocar la espuma en su posición asignada.

Nota:
En el detalle ilustrativo se ha omitido la representación de la hoja para facilitar la visualización del montaje del accesorio antibalanceo lateral.
No obstante, este paso deberá realizarse con la pieza fija previamente instalada y fijada a la hoja

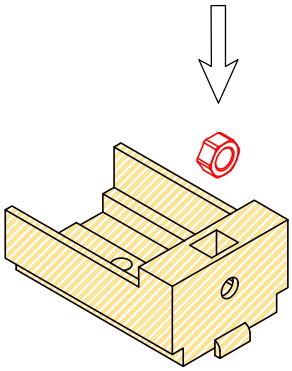

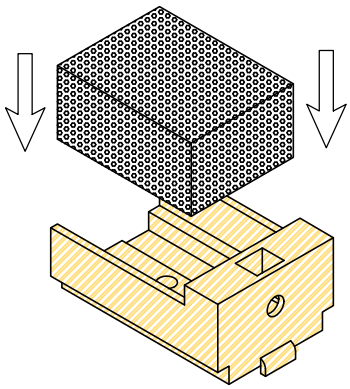

Con la hoja ya instalada dentro del cerco, se procederá a colocar la pieza desmontable y a atornillar el tornillo en la tuerca previamente introducida en la cavidad.
Este procedimiento debe realizarse únicamente con la hoja ya montada en el cerco, ya que la pieza desmontable impide tanto la inserción como la extracción de la hoja una vez fijada.

Nota:
En caso de ser necesario retirar la hoja, deberá desmontarse previamente la pieza desmontable, puesto que, de no hacerlo, no será posible extraer la hoja del cerco.

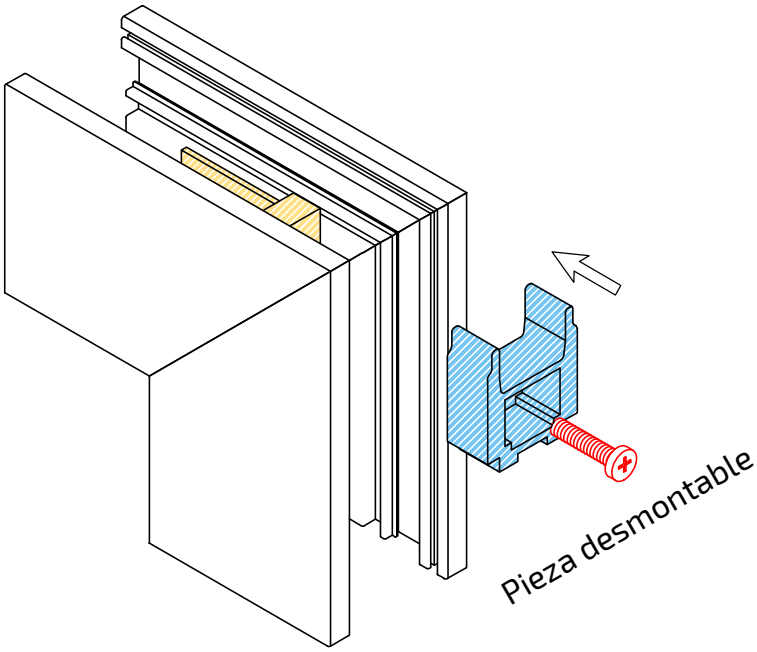

10.3./ COLOCACIÓN DE TAPAS EMBELLECEDORAS

En este apartado se describen las tapas embellecedoras correspondientes a la serie MATRA NG, así como su procedimiento de colocación.
Estas operaciones deberán realizarse en la fase final del proceso de fabricación.
Las tapas embellecedoras se fijarán mediante un adhesivo adecuado, con el fin de evitar su posible desprendimiento durante el uso o manipulación del sistema.
Asimismo, se deberá aplicar un sellado perimetral para prevenir posibles filtraciones de agua o aire y garantizar la estanqueidad del conjunto.

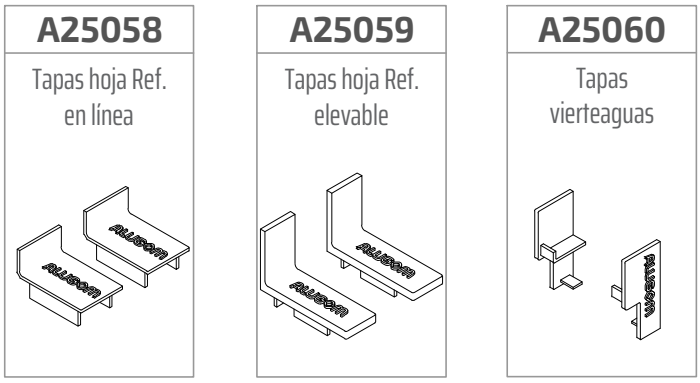

Los accesorios Ref. A25058 y A25059 corresponden a las tapas superior e inferior de las hojas reforzadas, para las versiones de apertura en línea y apertura elevable, respectivamente.
Estas tapas tienen una función embellecedora, destinada a ocultar los mecanizados realizados en las hojas reforzadas (ver apartado “Mecanizados”), aportando un acabado limpio y estético al conjunto.

A continuación, se muestran los detalles de colocación de dichos accesorios

HOJA REFORZADA Ap. En línea
Accesorio ref.: A25058

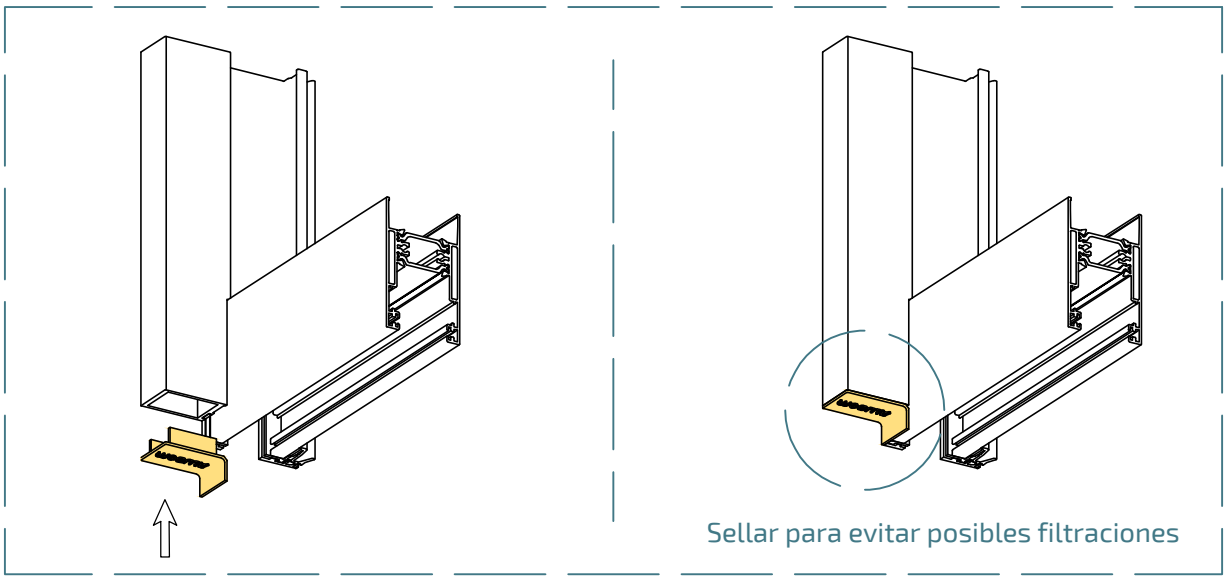

HOJA REFORZADA Ap. Elevable
Accesorio ref.: A25059

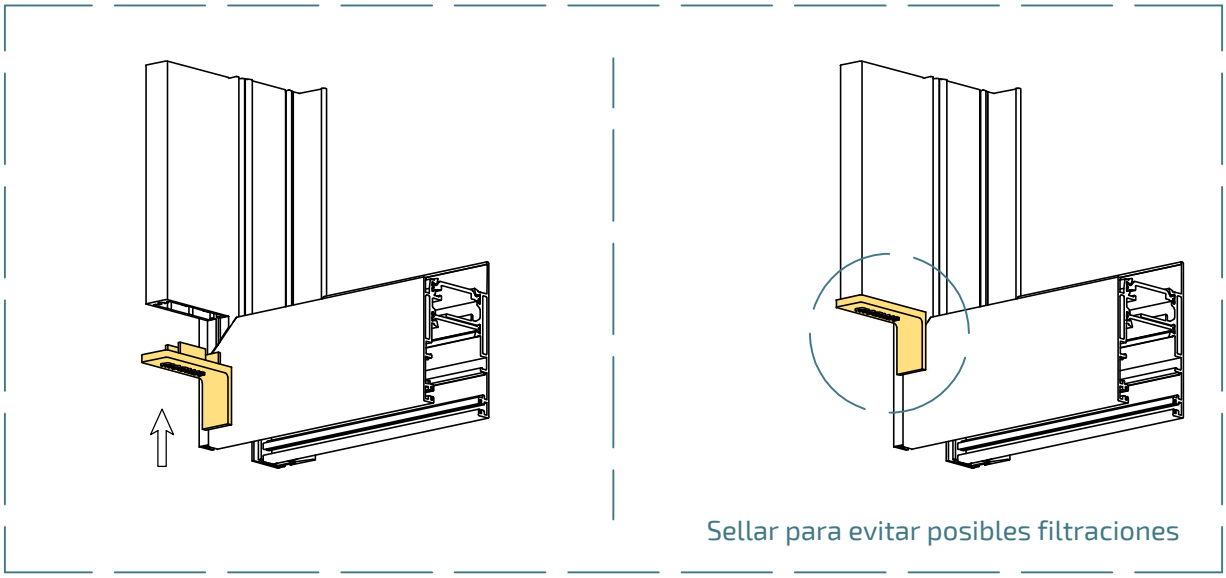

VIERTEAGUAS
Colocación de perfil y accesorio ref.: A25060

En primer lugar, se deberá instalar el perfil vierteaguas Ref. 21251, fijándolo al cerco mediante tornillos.
A continuación, se procederá a colocar el perfil clip Ref. 21209, asegurando su correcta alineación con el vierteaguas previamente instalado.
Finalmente, una vez montado el conjunto anterior, se colocarán las tapas embellecedoras Ref. A25060, completando así el acabado estético del sistema.

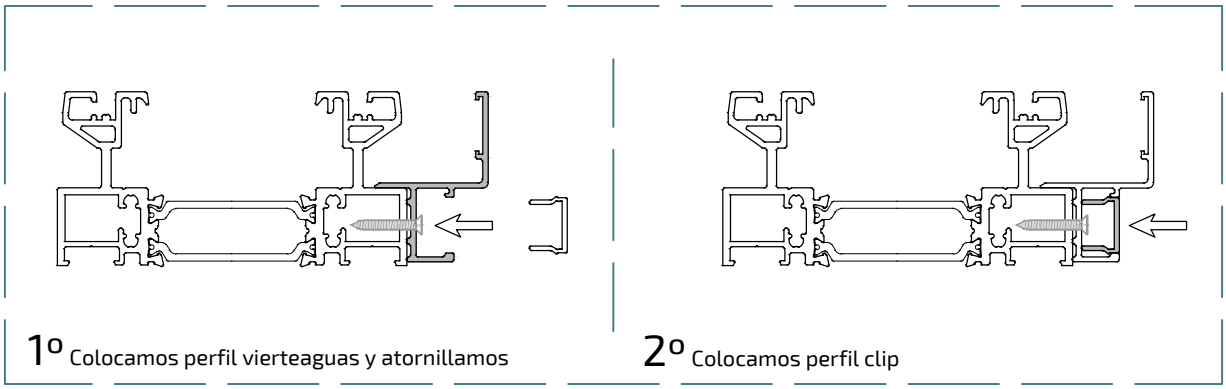

Escala: 0.5

Colocación accesorio ref.: A25060

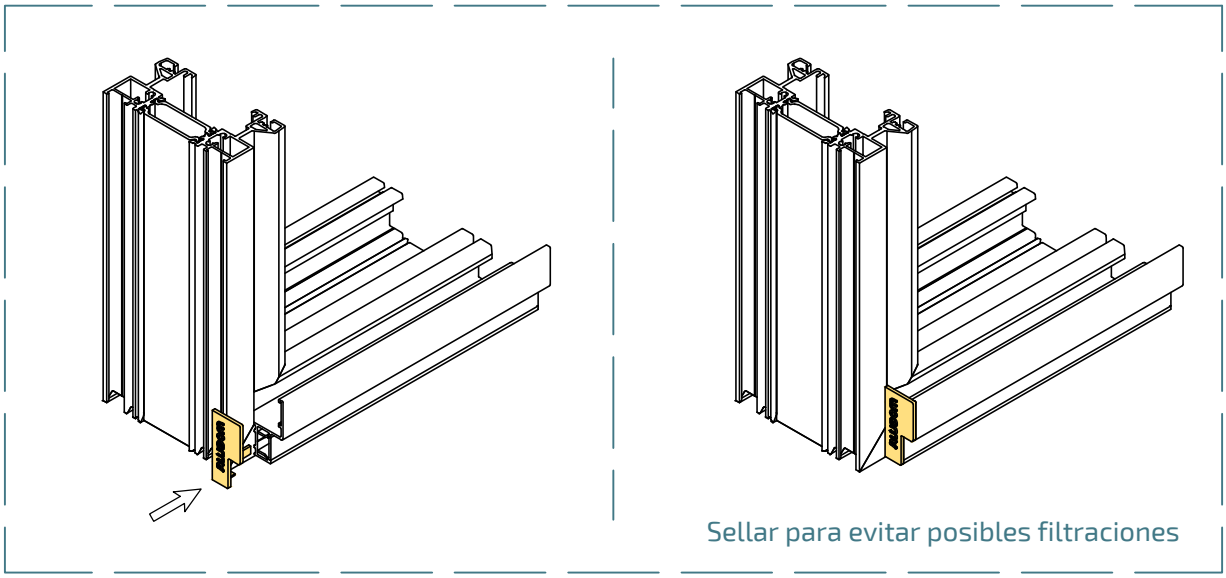

10.4./ CERCO EMPOTRADO - MATRA NG LINE

En este apartado se describen los pasos a seguir para la fabricación del sistema con suelo integrado, denominado MATRA NG LINE.
Para llevar a cabo esta fabricación, se deberán seguir las instrucciones de ensamblado del cerco empotrado indicadas en el apartado "Montaje de marco".
Una vez ensamblados los perfiles del cerco perimetral con el perfil de cerco empotrado, se procederá a colocar los perfiles específicos del sistema, diseñados para integrar el suelo en la carpintería y garantizar una correcta continuidad estructural y estética del conjunto

21275
Tapeta interior cerco inf. empotrado

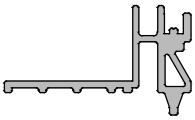

21276
Tapeta exterior cerco inf. empotrado

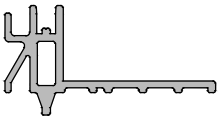

21277
Tapeta central cerco inf. empotrado

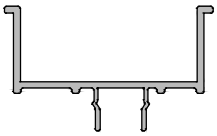

Escala: 0.5

Los perfiles del sistema se instalarán siguiendo el orden de montaje indicado a continuación:
- Perfiles Ref. 21275 y 21276:
En primer lugar, se posicionarán y atornillarán al perfil Ref. 21253, correspondiente al perfil de cerco empotrado.
Una vez fijados, se procederá a colocar el carril de acero Ref. A22024, asegurando su correcta alineación y nivelación respecto al conjunto del cerco.
- Perfil Ref. 21277 – Tapeta Central:
A continuación, se instalará el perfil Ref. 21277, correspondiente a la tapeta central, el cual se compone de tres tramos:
Un tramo central de 150 mm de longitud.
Dos tramos adicionales de longitud idéntica, completando la dimensión total del cerco.
Esta configuración modular facilita el proceso de instalación y permite, en caso necesario, una desinstalación más rápida y sencilla de las hojas, optimizando el mantenimiento del sistema.

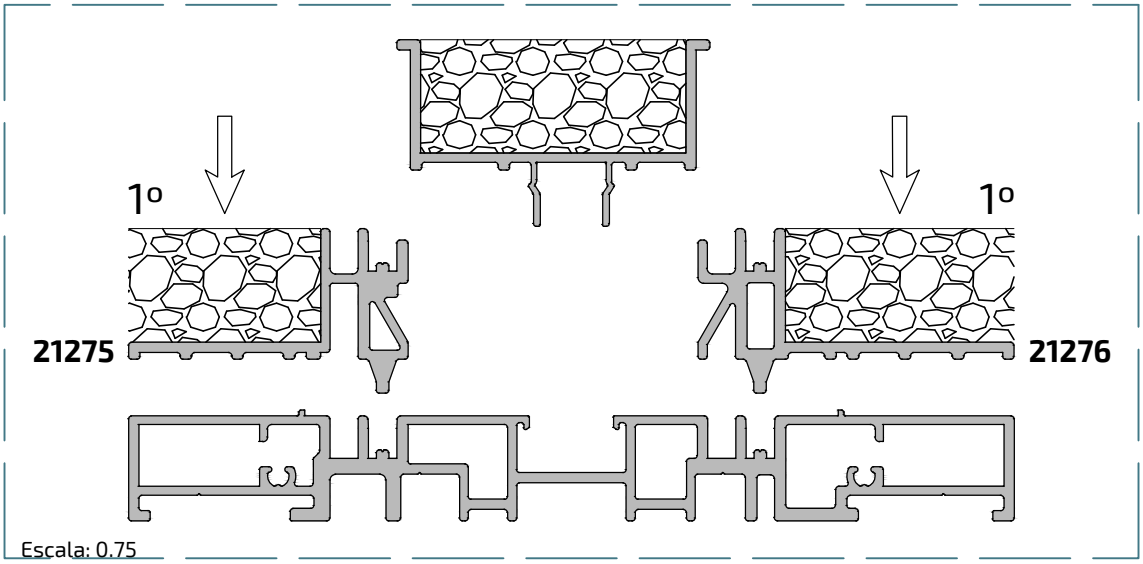

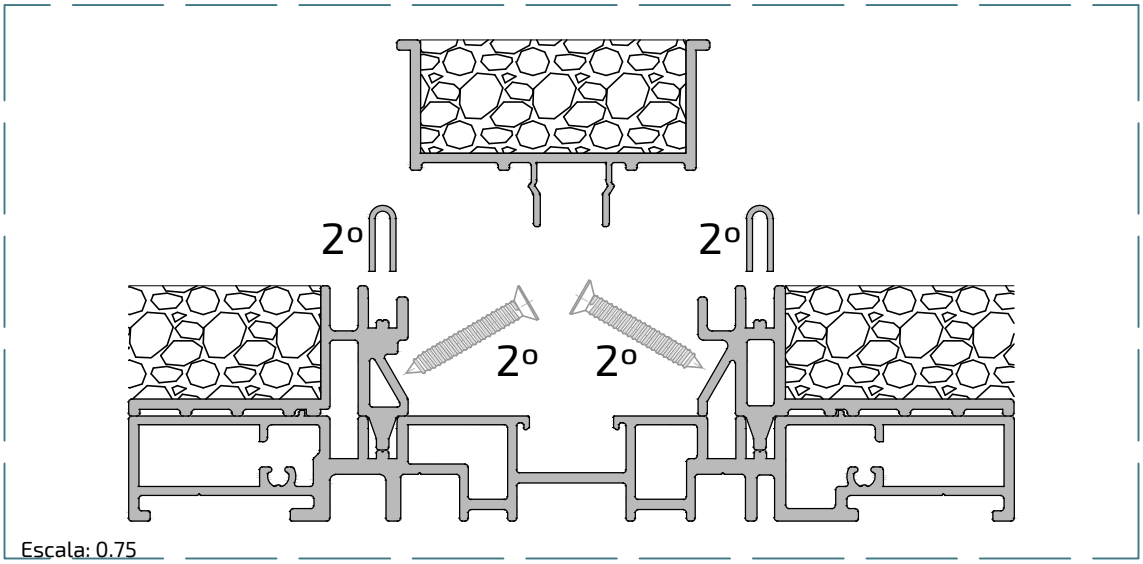

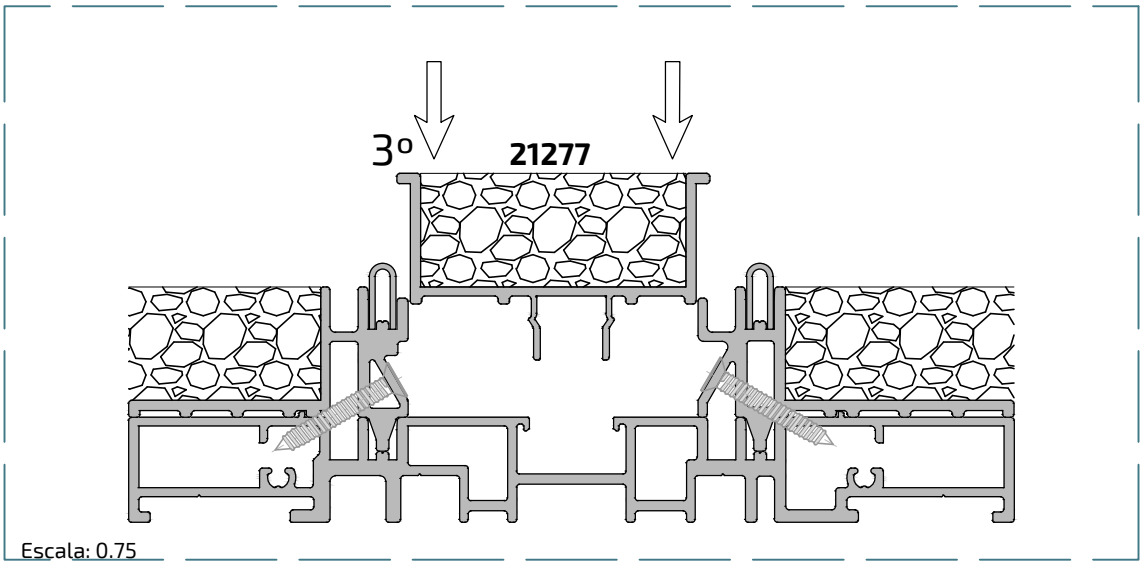

El perfil 21277 se instalará en 3 secciones. Dos tramos iguales y un tramo central de 150 mm.
Este perfil deberá colocarse únicamente después de la introducción de las hojas en el cerco, garantizando así un montaje correcto y evitando interferencias durante la inserción de las mismas.

Con la fabricación de la serie MATRA NG, en sus versiones COVER y LINE, es posible adaptarla al precerco Ref. 20994.
Este perfil contribuye a que la carpintería quede correctamente nivelada, además de facilitar la evacuación de agua en ambas versiones de la serie, MATRA NG COVER y MATRA NG LINE.
En el siguiente detalle se muestra el sistema de desagüe empleado en estas versiones de fabricación.

MATRA NG COVER

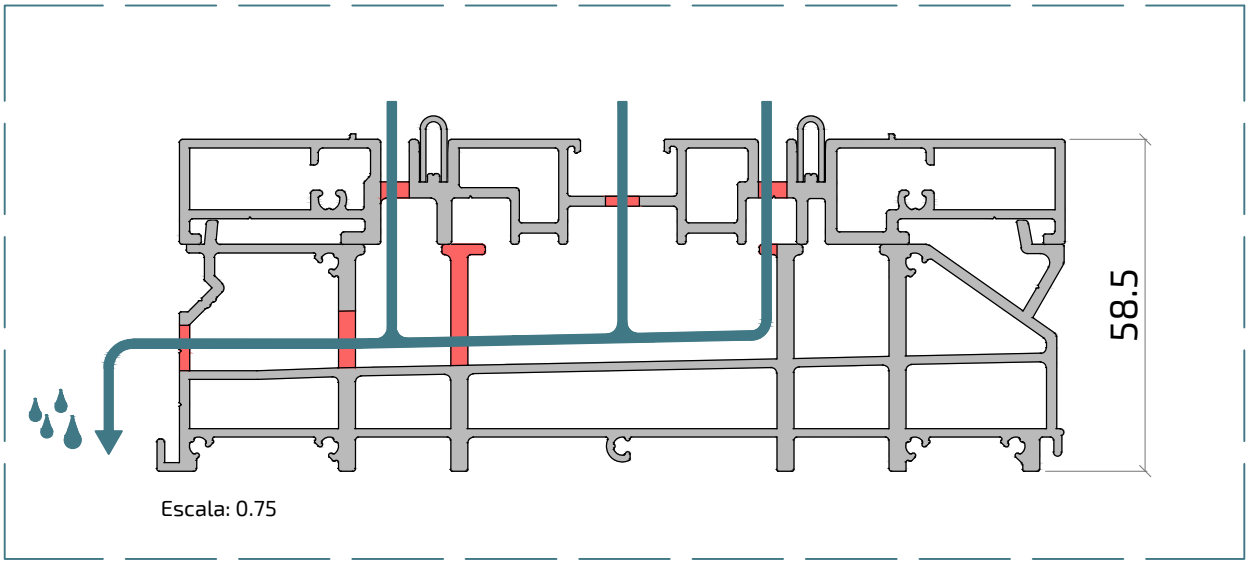

MATRA NG LINE

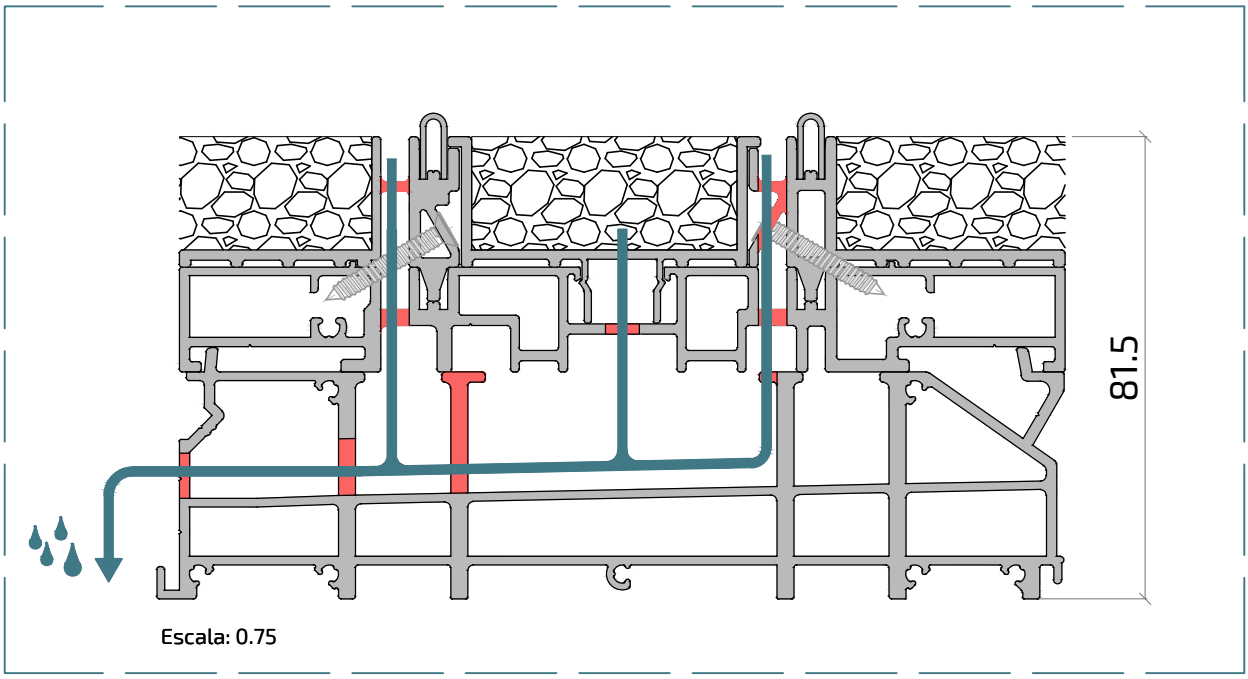

Nota:
La evacuación del agua mediante conexión a canaleta deberá definirse en función de las condiciones específicas y características técnicas de cada proyecto.
Esta solución no está incluida ni suministrada por ALUGOM, por lo que su diseño e implementación serán responsabilidad del fabricante o instalador, conforme a las necesidades de la obra.

11. ACRISTALAMIENTO

MATRA NG - ELEVABLE

ALTURA JUNQUILLO = **17.6** mm

PERFILES HOJA: 21245H	11 mm 21249	Juntas interior + exterior de acristalamiento						
	11	2 de 2 mm	3 de 3 mm	4 de 4 mm	5 - 6 de 5 a 6 mm	7 - 8 de 7 a 8 mm	9-10 de 9 a 10 mm	
VIDRIO DE **20** mm	●							2 uds ●
VIDRIO DE **22** mm	●					1 ud ●		1 ud ●
VIDRIO DE **24** mm	●					2 uds ●		
VIDRIO DE **26** mm	●				1 ud ●	1 ud ●		
VIDRIO DE **28** mm	●			1 ud ●	2 uds ●			
VIDRIO DE **30** mm	●			1 ud ●				
VIDRIO DE **32** mm	●		1 ud ●					
VIDRIO DE **34** mm	●	1 ud ●	1 ud ●					

PERFILES HOJA: 21245H	11 mm 21248	Juntas interior + exterior de acristalamiento						
	7	2 de 2 mm	3 de 3 mm	4 de 4 mm	5 - 6 de 5 a 6 mm	7 - 8 de 7 a 8 mm	9-10 de 9 a 10 mm	
VIDRIO DE **24** mm	●							2 uds ●
VIDRIO DE **26** mm	●					1 ud ●		1 ud ●
VIDRIO DE **28** mm	●				1 ud ●	2 uds ●		
VIDRIO DE **30** mm	●				1 ud ●			
VIDRIO DE **32** mm	●				2 uds ●			
VIDRIO DE **34** mm	●			1 ud ●	1 ud ●			
VIDRIO DE **36** mm	●			1 ud ●				
VIDRIO DE **38** mm	●		1 ud ●	1 ud ●				

PERFILES HOJA: 21245H	11 mm 21247	Juntas interior + exterior de acristalamiento						
	2	2 de 2 mm	3 de 3 mm	4 de 4 mm	5 - 6 de 5 a 6 mm	7 - 8 de 7 a 8 mm	9-10 de 9 a 10 mm	
VIDRIO DE **28** mm	●							2 uds ●
VIDRIO DE **30** mm	●					1 ud ●		1 ud ●
VIDRIO DE **32** mm	●				1 ud ●	2 uds ●		
VIDRIO DE **34** mm	●				1 ud ●			
VIDRIO DE **36** mm	●			1 ud ●	2 uds ●			
VIDRIO DE **38** mm	●			1 ud ●				
VIDRIO DE **40** mm	●		2 uds ●					
VIDRIO DE **42** mm	●							
VIDRIO DE **44** mm	●	2 uds ●						

MATRA NG - EN LÍNEA

ALTURA JUNQUILLO = **17.6** mm

PERFILES HOJAS: 21254H - 212444L	Juntas interior + exterior de acristalamiento						
	2 de 2 mm	3 de 3 mm	4 de 4 mm	5 - 6 de 5 a 6 mm	7 - 8 de 7 a 8 mm	9-10 de 9 a 10 mm	
VIDRIO DE **22** mm							2 uds ●
VIDRIO DE **24** mm					1 ud ●		1 ud ●
VIDRIO DE **26** mm					2 uds ●		
VIDRIO DE **28** mm				1 ud ●	1 ud ●		
VIDRIO DE **30** mm				2 uds ●			
VIDRIO DE **32** mm			1 ud ●	1 ud ●			
VIDRIO DE **34** mm			2 uds ●				
VIDRIO DE **36** mm		2 uds ●					
VIDRIO DE **38** mm	2 uds ●						

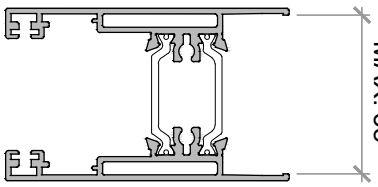

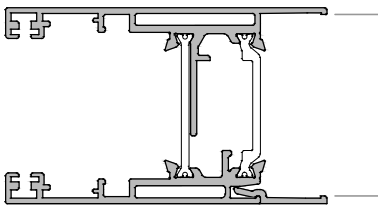

12. COMPROBACIÓN DEL PRODUCTO TERMINADO

Se recomienda realizar una supervisión continua de los productos durante todas las fases del proceso de fabricación, complementada con un chequeo final de control de calidad antes de su expedición.

Cualquier anomalía detectada deberá ser registrada y documentada, con el fin de analizar sus causas y establecer las acciones correctivas necesarias.

Una vez completado el proceso de fabricación, las ventanas se ubicarán en la zona de producto terminado, quedando listas para su expedición y posterior instalación en obra.

13. MANTENIMIENTO, LIMPIEZA Y USO

Para mantener íntegramente la aptitud de las ventanas, así como de los diferentes componentes que la constituyen, se debe proceder a una limpieza de la totalidad de los elementos visibles de la venta, aparte de las limpiezas periódicas que la Propiedad, residentes o inquilinos del edificio determinen, como puede ser la limpieza de vidrios.

Para su limpieza utilizaremos agua templada completamente limpia, frotando con trapos preferentemente de algodón u otro tipo que no tenga poder abrasivo y secando a continuación las zonas húmedas.

Nunca se deben utilizar elementos abrasivos, punzantes, cortantes o similares durante los trabajos de limpieza, ni tampoco utilizar disolventes ni detergentes ácidos o agresivos. Éstos pueden dañar los componentes de la ventana que probablemente no tendrían reparación posible, sino que habría que proceder a la sustitución de los mismo.

No se recomienda la limpieza mediante agua a presión ya que puede producir daños en elementos como juntas de estanqueidad, rotura de vidrios, etc.
Tampoco es recomendable la utilización de máquinas de vapor para la limpieza sobre los acristalamientos ya que podría suponer la rotura por choque térmico de los mismos.

La revisión regular de los cerramientos es fundamental. Cualquier irregularidad en su funcionamiento que pudiera producirse durante el uso, debe notificarse al especialista correspondiente.

1) PERFILES

Se debe eliminar cualquier elemento extraño que pueda obstruir los desagües e impedir el correcto funcionamiento de la carpintería.

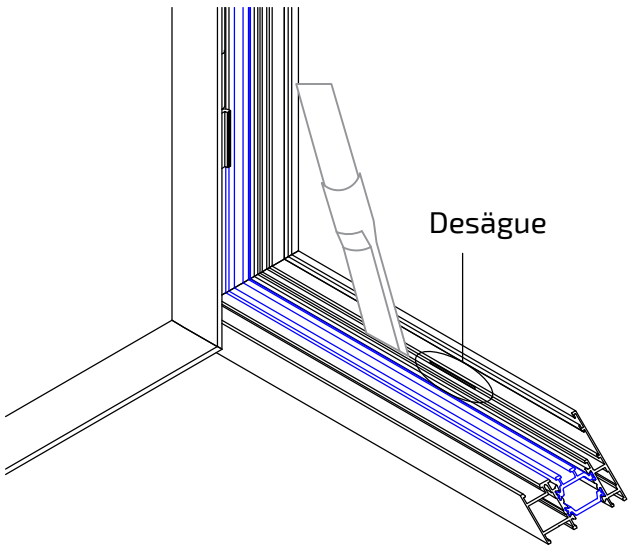

Las ranuras de desagüe obstruidos pueden limpiarse con un palillo de algodón o con una aspiradora por ejemplo. Es necesaria la limpieza de todas las ranuras de la carpintería para su correcto funcionamiento.

-La limpieza de los perfiles debería ser con agua tibia y detergentes no agresivos de pH neutro sin acetona ni amoniaco.

-No se debe utilizar herramientas con cantos vivos como cuchillos, raspadores de metal, lana de acero o estropajos.

-Los líquidos de limpieza agresivos, disolventes, quita esmaltes, etc., pueden causar daños irreversibles en la carpintería.

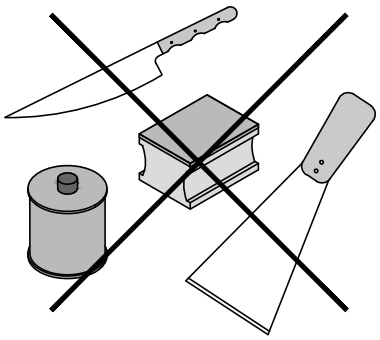

Para las superficies anodizadas, se deben emplear detergentes neutro, aplicándose con un cepillo suave, una esponja o una gamuza. Se pueden pulir con un paño seco y suave para renovar su tratamiento superfiecial.

Para las superficies lacadas, al igual que con las anodizadas, se deben emplear detergentes neutro, aplicándose con un cepillo suave, una esponja o una gamuza.
No se debe usar productos ni elementos abrasivos en ningún caso ya que rayaría el acabado. En caso de aparición de rayones o rozaduras, se pueden ocultar con productos retocadores específicos para este uso.

2) HERRAJES Y COMPONENTES MECÁNICOS

Revisar periódicamente estos componentes para verificar su buen funcionamiento.
En caso de necesitarse, una pequeña cantidad de aceite y grasa sin ácido, mantiene el buen funcionamiento de la mecánica y asegura la facilidad de uso durante un largo tiempo.

Antes de proceder al proceso de lubricación, se debe limpiar cualquier tipo de suciedad, polvo o grasa que puedan tener las partes

Se recomienda actuar sobre herrajes, bisagras, piezas móviles de las manillas, etc.

Para lubricar el cilindro de la cerradura, se recomienda solo utilizar el polvo de grafito.

El perno y el cierre de las cerraduras se deben lubricar según sea necesario.

Para evitar la acumulación de la suciedad, se debe eliminar el exceso de lubricante después de su uso. No se deben lubricar las varillas de plástico o las bisagras de puerta.

No se debe utilizar nunca materiales de limpieza ácidos ni agentes abrasivos. Se recomienda utilizar un paño seco y aceite para accesorios para proteger la superficie y evitar la acumulación de polvo en los herrajes.

3) JUNTAS

Se deben limpiar las juntas de goma con agua caliente y detergentes no alcalinos.

En caso de que se salgan de las ranuras se deben volver a colocar presionando con el dedo donde todavía estén sujetas. No se deben usar objetos punzantes ni cortantes.

Se recomienda que la limpieza se haga con productos específicos que limpian y evitan el secado de las juntas.

Se deben sustituir en caso de comprobar que no ajustan correctamente.

En caso de apreciar algún tipo de discontinuidad en su longitud, se debe proceder a su reparación o sustitución por parte del instalador.

4) SELLADOS

Se deben limpiar con agua caliente y detergentes no alcalinos.
No utilizar herramientas con cantos vivos como cuchillos, raspadores de metal, lana de acero o estropajos que dañen la superficie.

Los líquidos de limpieza agresivos, pueden causar daños irreversibles, por lo que se deben evitar disolventes o quita esmaltes.

Se recomienda revisar anualmente el sellado exterior y sustituirlo en caso necesario.

5) VIDRIOS

Revisar periódicamente para poder prever posibles daños en éste.

Se deben limpiar con agua jabonosa o productos específicos. Evitar siempre los productos abrasivos.

En caso de ser necesaria la reposición de los acristalamientos rotos, deben llevarse a cabo por un profesional cualificado.

Seguir las indicaciones de su instalador para el uso correcto de los herrajes y manipulación de los diferentes sistemas de apertura (practicable, oscilo-batiente, micro-ventilación...).

Evite forzar el cierre ya que los herrajes de cierre están diseñados para un uso normal de la carpintería.

Como norma general, consulte con su técnico la manera apropiada del uso de la carpintería instalada.

Si tiene que realizar obras en su vivienda, procure proteger la carpintería. Las manchas de cemento, pintura o yeso resultan difíciles de eliminar. Protege la carpintería con plásticos, papel, etc., y retire los mismos una vez finalizada la obra.

Las posibles anomalías y mala funcionalidad de la carpintería provocadas por el mal uso y mantenimiento, son responsabilidad del propio usuario, eximiendo de toda responsabilidad a ALUGOM.

14. RESPONSABILIDAD DE ALUGOM

Alugom no se hace responsable de las posibles erratas tipográficas de este manual y recomienda encarecidamente al cliente que, antes de cualquier acción, verifique que las referencias aparecidas y los datos obtenidos son los correctos.

Todos los datos incluidos en este manual de fabricación son indicativos para una correcta fabricación de la ventana, pero el taller deberá tomarle como un valor meramente informativo, figurando dichos datos exclusivamente como apoyo a la fabricación de nuestros sistemas, estando sujeto a cualquier tipo de modificación que ALUGOM entienda oportuna sin previo aviso tanto en los perfiles y accesorios como en las cotas y/o detalles que se incluyan.

Es responsabilidad del propio usuario, vigilar que los resultados obtenidos con la ayuda de este documento, son correctos y aptos para la aplicación prevista, así como el respeto a la Normativa y Reglamentación vigente en cada momento, y no implica responsabilidad alguna por parte de ALUGOM.

ALUGOM

ALUGOM ALICANTE S.L.
Pol. Ind. Rabasa
C/ Mariano Benlliure, 10
03009 Alicante

Tel.: +34 965 12 82 28
alugomalicante@alugom.com

ALUGOM BARCELONA S.A.U.
Pol. Ind. Polizur
C/ Del Bosc Tancat, 25. Nave 17
08290 Cerdanyola del Vallés.
Barcelona

Tel.: +34 93 594 22 92
alugombarcelona@alugom.com

ALUGOM LORCA S.L.
Pol. Ind. Saprelorca
Avda. Río Duero, Parc. 10-12
30817 Lorca. Murcia

Tel.: +34 968 47 64 00
al.lorca@alugom.com

ALUGOM MADRID S.A.U.
Pol. Ind. Las Nieves
C/ Puerto de Navacerrada, 27-A
28935 Móstoles. Madrid

Tel.: +34 91 616 46 25
alugom@alugom.com

ALUGOM MADRID S.A.U.
Delegación Cantabria
Parque Empresarial La Esprilla, 4
Parc. A-19. 39608 Igollo de Camargo
Cantabria

Tel.: +34 942 34 23 36
alugomcantabria@alugom.com

ALUGOM TORREJÓN S.L.U.
C/Ebanistería, 4
28850 Torrejón de Ardoz.
Madrid

Tel.: +34 91 676 61 34
al.torrejon@alugom.com

ALUGOM VALENCIA S.L.
C/ Del Polígono, 45
46960 Aldaia. Valencia

Tel.: +34 96 066 05 56
alugomvalencia@alugom.com

ALUGOM ZARAGOZA, S.L.U.
Pol. Ind. Tecnum. Nave 17-18
50720 La Cartuja Baja.
Zaragoza

Tel.: +34 976 41 45 17
al.zaragoza@alugom.com

www.alugom.com