ALUGOM

CATÁLOGO



Serie
Matra 135 RPT



SEPTIEMBRE 2026

warm, temperate climate
phB
CERTIFIED COMPONENT
Passive House Institute

ALUMINUM

www.alugom.com

Serie **Matra 135**

ÍNDICE

1- Introducción 05
2-Ficha técnica 13
3-Datos perfiles 15
4-Perfiles 19
5-Accesorios 31
6-Secciones 1/1 37



ALUGOM: UN PROYECTO SÓLIDO PARA LA ARQUITECTURA

ALUGOM se distingue por ser una de las firmas nacionales con mayor reconocimiento a nivel europeo en el diseño, fabricación y venta de sistemas de carpintería de aluminio y otras soluciones arquitectónicas, tales como muro cortina, fachada continua y cerramientos singulares. Su trayectoria se inicia a comienzos de los años 60 del pasado siglo XX con un pequeño taller unipersonal de carpintería que, desde el comienzo, comprendió la versatilidad y posibilidades del aluminio frente a otros materiales. La incorporación de procesos industriales, comerciales y de desarrollo de producto que vinieron después han convertido

ALUGOM en un proyecto sólido y fiable centrado en el desarrollo arquitectónico y constructivo en su visión más actual, orientado a potenciar la labor de prescriptores, técnicos y demás profesionales vinculados. En la actualidad ALUGOM cuenta con una amplia red de distribución implantada en todo el territorio nacional y con presencia comercial tanto en el continente europeo como americano. Cuenta además con un equipo técnico formado en diversas disciplinas que analiza las necesidades reales que demanda el mercado, para las que desarrolla productos con soluciones adecuadas y definitivas. Este equipo está en contacto directo y constante con la red comercial y con el cliente, en cada uno de sus proyectos, apoyando y aportando su conocimiento. ALUGOM, además, fue pionero en la participación en la principal feria nacional del sector, VETECO, referente tanto en ferias nacionales como internacionales, a la que no ha dejado de acudir.

OBSERVACIONES GENERALES

DIMENSIONES DEL PERFIL.
Las dimensiones indicadas en este catálogo de cada perfil son teóricas, por lo que podrán variar de un modo más o menos significativo dependiendo de las tolerancias de extrusión establecidas en cada perfil específico (UNE-EN 12020-2). Esta variación puede resultar más evidente en las cámaras y alojamientos previstos para albergar los diferentes accesorios y juntas que requiere el sistema, incluso varios acoplamientos pueden resentirse de estas variaciones dimensionales. Las cavidades con un tamaño reducido pueden reducirse sensiblemente en el caso de perfiles lacados, debido a que la propia laca aumenta el espesor. El peso indicado de los perfiles es en todo caso teórico, pudiendo variar su peso real según las tolerancias descritas en la normativa vigente.

MEDIDAS EN SECCIONES. Las secciones y esquemas de mecanizado y ensamblaje que se incluyen en este catálogo, están indicados con dimensiones teóricas exactas según plano, sin tomar en cuenta las propias tolerancias, por lo que en la práctica se debe considerar algún redondeo aconsejado por la técnica y el equipo del propio taller. Se recomienda expresamente en el primer trabajo, o en el caso de una importante cantidad de unidades, realizar muestras de prueba, por parte del cliente, para una comprobación previa.

REFERENCIA DE COTAS. Las referencias de las cotas L y H del catálogo corresponden a las referencias que en general se indican también en las máquinas tronzadoras. En caso contrario, efectuar la correspondiente corrección.

Las cotas de los esquemas, las secciones y acoplamientos a muro indicadas en este catálogo no son valores limitativos, sino solo ejemplos de diversas situaciones que se presentan comúnmente en la práctica y las soluciones aconsejables.

TOLERANCIA DE INSTALACIÓN. Entre el interior del premarco y el exterior de la carpintería se aconseja dejar un espacio o tolerancia de instalación de aproximadamente de 5 a 7 mm. por cada lado, para que exista un espacio útil para las eventuales imperfecciones de verticalidad y horizontalidad que permita regular bien a plomo y a nivel el cerramiento.

DIMENSIONES DEL CERRAMIENTO. Para determinar las dimensiones del cerramiento, es necesario valorar algunos factores, tales como el momento de inercia del perfil, las dimensiones y el peso específico del vidrio o panel, las dimensiones de las hojas móviles, las características técnicas propias de los accesorios a utilizar, el tipo y número de fijaciones a muro, la situación de la obra (altura, exposición, orientación, zona de viento, etc...)

Los esquemas que se incluyen en este catálogo han sido elaborados sólo sobre la base de los momentos de inercia frontales de los perfiles.

Para la realización de los cerramientos se recomienda atenerse a la tecnología constructiva y de aplicación incluida en el catálogo técnico y utilizar las guarniciones y accesorios aconsejados.

Los perfiles, accesorios y juntas incluidas en este catálogo están patentados.

Todo lo referido en este catálogo es de exclusiva propiedad de ALUGOM, y según la ley, está prohibida su reproducción, incluso parcial, si no es explícitamente autorizada.

MATERIAL DE ALUMINIO. Los perfiles de aluminio suministrados están extruidos en la aleación 6060, y se han sometido a un proceso de maduración artificial por templado según norma UNE-EN 755-2:2009 y UNE-EN 515:1994, estado T5 ó T6. Esta aleación posee alta resistencia a la corrosión y es óptima para su posterior tratamiento anodizado. Las condiciones técnicas de suministro y tolerancias dimensionales y de forma están determinadas en la norma UNE-EN 12020-1 y UNE-EN 12020-2 respectivamente.

Los perfiles que suministra ALUGOM se extruyen en la planta de extrusión AV ALUMITRAN, S.L.., perteneciente al Grupo, con la más novedosa tecnología y de acuerdo con las más estrictas normas de calidad, asegurando su conformidad con la normativa Europea en esta materia, estando en posesión del certificado de calidad ISO 9001:2008 emitido por AENOR con el número ER-0284/2002. AV ALUMITRAN, S.L. también es responsable del tratamiento de dichos perfiles, tanto de lacado como anodizado, estando en posesión del certificado ISO 9001. AV ALUMITRAN, S.L. es adjudicataria del certificado de Gestión medioambiental con la norma UNE-EN-ISO 14001:2004. Asimismo dispone de los certificados de calidad QUALICOAT (Licencia nº 401),QUALITAL (nº E-07F) y EWAA/AURAS (nº 1038)

TRATAMIENTOS Y ACABADOS DEL PERFIL. Los perfiles en acabado lacado, anodizado y efecto madera, presentaran en las puntas de los mismos (inferior a 6 cm en cada punta), marcas, taladros, deformaciones o zonas irregularmente tratadas, como consecuencia de los elementos de sujeción imprescindibles para el correspondiente acabado. Ocasionalmente, estas marcas podrán estar en el centro de la barra, aunque en este caso, siempre será en algún punto poco visible del perfil después de montado.

Los perfiles lacados o con decoración efecto madera, debido a las particularidades de cada proceso, presentaran en algunas partes del perfil, zonas parcialmente lacadas o decoradas (ya sean cavidades, huecos, canales, etc) .

Los perfiles anodizados con tratamientos mecánicos, ya sea gratado, pulido o repulido, solo podrán ser tratados mecánicamente en algunas zona perimetrales de fácil acceso, siendo imposible alcanzar con dichos tratamientos la totalidad del exterior del perfil. Los perfiles con RPT no tendrán la poliamida completamente lacada o decorada, y en ningún caso, anodizada.

Los perfiles en bicolor con algún anodizado, podrán presentar un aspecto ligeramente agrietado en algunos puntos con concentración de tensiones de la superficie anodizada.

SECCIÓN DE PERFILES, ACCESORIOS Y HERAJES. Los perfiles, accesorios y herrajes son escogidos por el propio fabricante del cerramiento para cumplir con los requerimientos del proyecto y las necesidades derivadas del cálculo estático, así como los deseos de la propiedad del edificio o de la dirección facultativa, pero siempre siguiendo las especificaciones de fabricación de los catálogos y manuales de fabricación de ALUGOM. En cuanto a las medidas de corte, el elaborador debe tener en cuenta las tolerancias para montajes, juntas de dilatación de la estructura principal y juntas de dilatación térmica del propio cerramiento. Los encuentros con la estructura y otras partes del edificio representados en este catálogo son orientativos y tienen que ser ajustados por el elaborador a las condiciones específicas de cada caso concreto.

Deberán respetarse las indicaciones del catálogo referente a medidas y pesos máximos de elementos, formatos de hojas operables, etc.., así como las regulaciones constructivas propias de cada área.

ALMACENAMIENTO EN TALLER. Condiciones incorrectas de humedad o condensación pueden crear daños superficiales que lleven a corrosión superficial de los perfiles de aluminio. Incluso perfiles anodizados pueden sufrir ataques de sustancias alcalinas, como cemento, arcilla, mortero o partículas férreas en el aire. Por todo ello, es fundamental almacenar el material tras su recepción en un lugar seco y a cubierto, así como evitar grandes cambios de temperatura. No exponer al sol los embalajes con película plástica protectora. No arrastrar las barras al retirarlas del paquete o de la estantería: levantarlas para evitar rozaduras. Para mover perfiles en bruto o tratados, lleve siempre guantes secos y limpios.

PRECAUCIONES DE PUESTA EN OBRA. El aluminio en contacto directo con otros materiales metálicos, excepto el acero inoxidable clases A2 y A4, corre el riesgo de corrosión por par galvánico. Deberá evitarse el contacto directo entre aluminio y otros metales interponiendo entre ellos láminas o piezas plásticas. Se recomienda la colocación de los marcos de la carpintería sobre premarcos de aluminio, recibidos previamente al hueco de albañilería.

Los perfiles que suministra ALUGOM, están provistos de un plástico adhesivo sobre las caras vistas a modo de protección. Se recomienda retirar dicho adhesivo inmediatamente después de recibir el cerramiento a su hueco. Si no se hace así, el sol y agentes atmosféricos pueden dificultar su retirada pasado un cierto tiempo.

ACRISTALAMIENTO. El proceso de acristalamiento debe realizarse de acuerdo con las normas de montaje incluidas en el manual del vidrio CITAV, especialmente en lo concerniente al espesor, longitud y posición de calzos de apoyo.

En los casos en que se utilice silicona estructural, se deberá consultar previamente con el fabricante de dicha silicona para que verifique su funcionalidad y comportamiento para cada obra concreta.

LIMPIEZA. Los cerramientos exteriores de aluminio están expuestos a la agresividad ambiental, sol, lluvia, y acumulación de partículas. Esto tiene un impacto negativo que puede afectar a la durabilidad de los elementos de la ventana por medio de la aparición de la corrosión. Para evitar esta degradación, los cerramientos de aluminio deberán ser limpiados regularmente en ciclos que dependerán de la situación y el grado de exposición de dicho cerramiento. Como criterio general, debe emplearse agua con un agente limpiador neutro y aplicada con esponjas o paños. Después debe aclararse con agua limpia.

No emplear nunca agentes limpiadores de PH por debajo de 5 o por encima de 8, ni utilizar cepillos de cerdas de alambre o estropajos de lana metálica.

RESPONSABILIDAD. ALUGOM, no se hace responsable de las posibles erratas tipográficas de este catálogo y recomienda encarecidamente al cliente que, antes de la formalización de cualquier pedido, verifique que las referencias aparecidas y los datos obtenidos son los correctos.

Todos los datos incluidos en este catálogo son indicativos, teniendo un valor meramente informativo, figurando dichos datos exclusivamente como apoyo a la fabricación de nuestros sistemas, estando sujeto a cualquier tipo de modificación que ALUGOM entienda oportuna sin previo aviso tanto en los perfiles y accesorios como en las cotas y/o detalles que se incluyen. Es responsabilidad del propio usuario vigilar que los resultados obtenidos con la ayuda de este documento, son correctos y aptos para la aplicación prevista, así como el respeto a la normativa y reglamentación vigente en cada momento, y no implica responsabilidad alguna por parte de ALUGOM.

Página web e internet ALUGOM dispone de la página web www.alugom.com donde se incluye todo tipo de información en cuanto a productos, tarifas, soluciones, distribuidores, y en general información propia del Grupo. Asimismo, es posible la descarga de los programas informáticos que el grupo propone para agilizar los trámites y cálculos que indica la actual normativa, tanto para el Marcado CE, como para el Código Técnico de la Edificación.

No se garantiza el correcto funcionamiento y/o cumplimiento de las características de estanqueidad y permeabilidad indicadas en el catálogo cuando no se empleen los accesorios y juntas especificadas en el mismo. La responsabilidad se limita en todo caso a la simple sustitución de aquellos de sus productos que resulten defectuosos de origen.

En equipo técnico y comercial de ALUGOM está a disposición de prescriptores y demás profesionales dándoles soporte en el desarrollo de cualquier proyecto, ya sea en el cálculo de resistencias de materiales, transmitancia térmica o impacto acústico, como en la aplicación de normativa, aparte de ofrecer la experiencia de muchos años afrontando obras de distinta envergadura y peculiaridad.

Además, disponen de diversas aplicaciones informáticas y documentación técnica en formatos y lenguajes habitualmente empleados por estos profesionales.

GENERADOR DE PRECIOS CYPE

ALUGOM ha incorporado sus sistemas de carpintería de aluminio al Generador de Precios de CYPE INGENIEROS, S.A. Esta herramienta permite a los arquitectos, ingenieros y responsables de proyectos obtener precios con previsiones de coste fiables y ajustadas al máximo a la realidad además de proporcionar toda la documentación precisa y fiable que se necesita en las distintas fases de la edificación.

SOFTWARE DE AYUDA ADAPTADOS A LAS SERIES ALUGOM

Programa CTE para obtener de forma sencilla los informes de prestaciones de los proyectos prescritos con nuestras series (AEV, térmicas, acústicas, etc), facilitando la elección, según las exigencias del vigente CTE, de los sistemas que más se ajusten a las mismas y certificar conveniente un proyecto.

Programa CE para obtener el Marcado CE de nuestra series, "pasaporte técnico" indispensable que refleja su conformidad con la normativa europea aplicable.

SOPORTE TÉCNICO ALUGOM

SOPORTES PARA EL DISEÑO Y LA REDACCIÓN DE PROYECTOS

Desde la propia web de ALUGOM es posible descargar la documentación técnica en PDF, secciones constructivas en DWG y planos e información en formato BIM de todas nuestras series. Un objeto BIM es la réplica virtual de un producto en un fichero informático exportable a cualquier software de diseño que contiene toda la información relevante sobre dicho producto, tanto el diseño como las dimensiones, datos técnicos, etc. Con este formato se puede generar y gestionar la información de un proyecto de forma veraz, en todas sus fases de diseño.

GENERADOR DE PRECIOS PRESTO

El catálogo de productos ALUGOM está disponible en formato PRESTO, software de presupuestos y mediciones modulable que integra la gestión y el control de costes para edificación y obra civil a partir de diferentes formatos del producto: BIM, dwg, pdf, etc. Al incluir todos los tipos de ficheros utilizados en el proceso facilita la estandarización, reutilización e intercambio de datos entre los distintos agentes que intervienen en el proceso de edificación.

VENTAJAS DEL ALUMINIO

El aluminio es sostenible (equilibrio de una materia con los recursos de su entorno. Por extensión se aplica a la explotación de un recurso por debajo del límite de renovación del mismo), durante todo su ciclo de vida ya que además de ser uno de los materiales más abundantes en la corteza terrestre:

El material del futuro. El aluminio no tiene límites de formas y colores. No generan problema alguno una vez instaladas independientemente de su forma, medida y orientación

Material inagotable. La Bauxita, material del que se obtiene el aluminio constituye aproximadamente el 8% de la corteza terrestre, es el tercer elemento más abundante del planeta

El Aluminio es 100 % reciclable. Puede refundirse con bajos costes de energía indefinidamente. Cuantas más veces se recicle, más económico resulta, con su consiguiente ahorro de energía.

Su tasa de recuperación en edificación es mayor al 85 %

Con el reciclado del aluminio se ahorra un 95 % de la energía utilizada en su producción inicial, sin riesgo de alteración en sus propiedades.

El aluminio es un material respetuoso con el medio ambiente y ecológico. En caso de incendio no se originan gases nocivo. La aplicación de sistemas de carpintería con Rotura del Puente Térmico puede ahorrar hasta un 40 % de la energía susceptible de perderse por la ventana.

Material de excelentes prestaciones, durabilidad y resistencia a la corrosión, soporta la radiación ultravioleta, y por lo tanto una muy larga vida útil. El aluminio es inalterable con el paso del tiempo. No se estropea ni se deforma. Las estructuras creadas con aluminio mantienen sin necesidad de tomar medidas, su superficie con las mismas cualidades que el primer día.

Excelente relación resistencia/peso. Con un peso específico de tan solo 2,7 g/cm3, es un material muy ligero y tiene una resistencia muy elevada que puede calcularse con máxima precisión. El aluminio cumple todas las exigencias de rendimiento y reduce al mínimo las cargas en la estructura de soporte. Eso lo convierte en un material perfecto para los trabajos de rehabilitación de edificios

Maleabilidad y versatilidad en su diseño y aplicación. Diseño flexible y estético. Los perfiles de aluminio pueden adoptar cualquier forma.

Presenta amplias posibilidades de construcción y aperturas y tipologías que lo hacen disponer de soluciones ilimitadas para el diseño de sus proyectos. Además, tiene la posibilidad de un amplio abanico de acabados. Es el material ideal para la arquitectura moderna.

Incombustibilidad y gran resistencia al fuego. El rango de fusión de las aleaciones de aluminio empleadas en algunos casos es superior a 600º C, además su buena conductividad térmica hace que el calor se distribuya rápidamente por toda la masa, impidiendo grandemente las fusiones locales en caso de incendio.

Inocuidad, e higiene, al no emitir ninguna sustancia e impedir el crecimiento de bacterias. Resistencia a la humedad y es inodoro.

Fácil de conservar. El aluminio presenta un mantenimiento sencillo. Gracias a su acabado liso y pulido, el aluminio no atrae el polvo ni la suciedad. Excepto su limpieza, no necesita ningún tipo de mantenimiento.

El aluminio ofrece un factor de aislamiento térmico excepcional. Una ventana de aluminio garantiza un aislamiento óptimo frente al frío y el calor, y cumple todos los requisitos legales sobre eficiencia energética y el CTE.

El aluminio ofrece un aislamiento acústico óptimo. Un perfil de aluminio puede incorporar sin dificultad cristales de gran espesor, elemento esencial para lograr una buena protección contra el ruido.

El aluminio garantiza una total estanqueidad al aire, al agua y al viento.

Material con un alto nivel de seguro antiefracción, gracias a su resistencia en conjunto con herrajes especiales.

Dilata menos que otros materiales, por ello, es ideal sobre todo para puertas de entrada con cerraduras.

INTRODUCCIÓN ANTIEFRACCIÓN

RESISTENCIA
A LA CARGA DINÁMICA

La norma UNE-EN 1629 especifica un método de ensayo para la determinación de la **resistencia a la carga dinámica** del producto. El método de ensayo consiste en proyectar un péndulo impactador sobre el producto y medir su comportamiento ante el impacto. Este ensayo simula un ataque violento, por ejemplo, cargas con el hombro o patadas.



RESISTENCIA
A LA CARGA ESTÁTICA

La norma UNE EN 1628 especifica un método de ensayo para la determinación de la **resistencia a la carga estática del producto**. El método de ensayo consiste en aplicar cargas mediante martillo hidráulico en diferentes puntos del producto (principalmente puntos de cierre) y medir la deformación que sufre.

RESISTENCIA A ATAQUES
DE EFRACCIÓN MANUAL

La norma UNE-EN 1630 es la que especifica un método de ensayo de la determinación de la **resistencia a ataques de efracción manual del producto**. El método consiste en tratar de practicar en el producto una abertura accesible contando para ello con un tiempo determinado y un grupo de herramientas predefinido.

Las normas europeas de EN 1627 a EN 1630 defienden la clasificación RC de resistencia a la efracción como el resultado de la combinación del perfil con el vidrio y los elementos de cierre.

Las clasificaciones RC3 y RC2 son las mas indicadas para edificios privados, públicos y comerciales.



CLASES ANTIEFRACCION

CLASE 2

El marco debe resistir al ladrón fortuito o inexperto que intenta irrumpir utilizando herramientas simples como destornillador, alicates, cuña... Las cargas de prueba varían de 1,50 a 3,00 kN y el tiempo de ataque es de 3 minutos.

CLASE 3

El marco debe resistir al ladrón experimentado que intenta abrir el marco usando una palanca, un destornillador largo y un pequeño martillo. Las cargas de prueba varían de 3,00 a 6,00 kN y el tiempo de ataque es de 5 minutos.



CORREDERAS
- GRANDES CERRAMIENTOS -

MATRA 135 RPT

El sistema MATRA 135 RPT de Alugom es una corredera diseñada para soportar pesos elevados, y por tanto, indicada expresamente para instalar hojas de grandes dimensiones. Disponible en configuraciones de 1, 2 y 3 carriles, incluyendo la versión monocarril con hoja fija más hoja corredera en una misma esctructura. Ofrece opciones de cierre corredera en línea o elevable, con un diseño angular y un perfil de hoja central de 50 mm que maximiza el campo visual. Las hojas pueden soportar hasta 200 kg (corredera en linea) con ruedas tándem regulables y 400 kg (elevable). Además, permite diferentes acabados y configuraciones de apertura, garantizando un aislamiento térmico y acústico óptimos.



Aperturas posibles

Corredera Elevable Monocarril (hoja - fijo), Bicarril, Tricarril

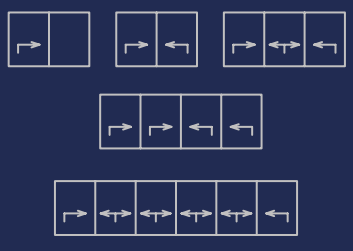

Especificaciones técnicas

Transmitancia térmica "UF" Marco	Transmitancia térmica "UW" ventana	Estanqueidad al AGUA
4,7 W/m²k	**1,5 W/m²k*** **	**CLASE 9A****
UNE EN ISO 10077-2:2020	UNE EN ISO 10077-1	UNE EN 1027 - EN 12208
Permeabilidad al AIRE	**Aislamiento ACÚSTICO**	**Resistencia al VIENTO**
CLASE 4*	**32 (-1;-4)db*****	**C5***
UNE EN 1026 - EN 12207	UNE EN 10140-2:2011	UNE EN 12211 - EN 12210

* Ventana de 2 hojas de 1600 x 2335 mm
** Ventana de 2 hojas de 3000 x 2375 mm
*** Ventana de 2 hojas de 4000 x 2900 mm; vidrio Ug: 0,7 W/m²K
**** Ventana de 2 hojas 1230 x 1480 mm.; vidrio 4/12/4



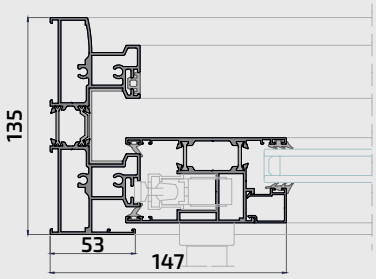

Carpintería corredera y/o elevable con Rotura de Puente Térmico.

Sección Marco	135 mm
Sección Hoja	53x100 mm
Medidas máximas por hoja	3300 mm de anchura y 2800 mm
Máximo acristalamiento	Hasta 40 mm.

(1) Consultar tablas de pesos y rangos de aplicación con el Dpto. Técnico-comercial.

ALUGOM

DATOS PERFILES



Serie **Matra 135**

DATOS PERFILES

Ref.	Denominación	Diseño	Peso (kg)	Perímetro (mm)	Ix cm^4	Iy cm^4	Wx cm^3	Wy cm^3
8682M	Cerco Perimetral 3 Carriles	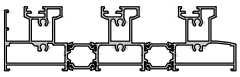	4.825	1862.6	669.9	56.55	9.681	2.759
21130M	Cerco Simétrico 3 Carriles	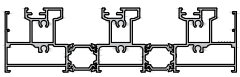	4.951	1935	57.757	722.3	1.93	7.13
8670M 1160M	Cerco Perimetral 2 Carriles	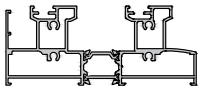	3.251	1280	36.20	169.9	1.792	4.216
20823M	Cerco Simétrico 2 Carriles	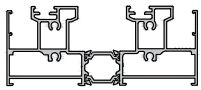	3.375	1352	37.99	220.81	1.278	3.270
8673M 1163M	Hoja Perimetral 100 mm	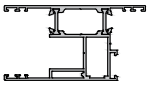	1.878	770	39.38	31.62	1.158	1.662
20219	Tapa Hoja Cruce Minimalista		0.285	144	3.94	0.017	2.42	0.006
8680M	Acople 4 hojas		0.927	388	3.718	7.532	0.453	0.527
20206M	Hoja Cruce Minimalista		1.044	412	4.44	14.18	1.022	0.439
8865L	Pilastra de Cerco	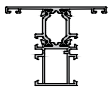	0.951	484	14.03	7.530	0.425	0.221
8676 1166	Acople Central Hoja		0.569	268.5	3.487	10.23	0.237	0.512
16104 NO STOCK	Esquinero Hoja	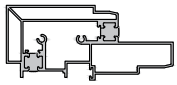	2.433	1114	95.63	21.66	1.372	0.796
8675 1165	Clip Carril Rodadura Matra 135 RPT		0.185	0.070	0.064	6.366	0.008	0.978
8679 1169	Acople Hoja Corredera		0.272	124	0.181	0.771	0.082	0.234
8677 1167	Vierteaguas	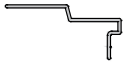	0.329	0.165	3.342	0.543	0.296	0.086

Serie **Matra 135**

DATOS PERFILES

Ref.	Denominación	Diseño	Peso (kg)	Perímetro (mm)	Ix cm^4	Iy cm^4	Wx cm^3	Wy cm^3
783 6695	Refuerzo Postizo Hoja Corredera		0.545	181	1.184	1.650	0.842	1.119
784 6696	Tapa Refuerzo Postizo		0.179	93.6	0.031	0.575	0.048	0.390
629 6807	Tapa Refuerzo Postizo		0.283	157.4	0.170	2.420	0.158	1.152
628 6806	Refuerzo Postizo Pilastra		1.040	287.2	7.843	11.72	5.466	11.16
281 1140	Solape 30 mm	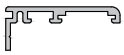	0.183	110	0.646	0.042	0.369	0.046
8832	Solape Inferior 30 mm Monoblock	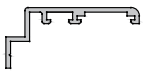	0.208	126	0.919	0.122	0.923	0.197
8629	Solape 45 mm	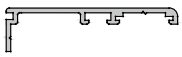	0.231	140	0.181	0.047	0.746	0.049
8630	Solape Inferior 45 mm Monoblock	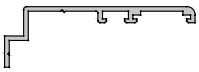	0.256	156	2.414	0.135	3.731	0.100
8974M	Cerco Perimetral Monocarril	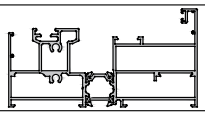	3.357	1385.7	42.05	232.5	0.979	3.428
8971M	Pilastra Monocarril	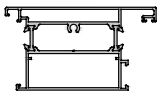	2.263	973.7	76.82	36.32	2.027	1.572
8973	Tapa Exterior Cerco Monocarril	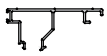	0.642	315.4	1.711	9.714	0.153	0.496

ALUGOM

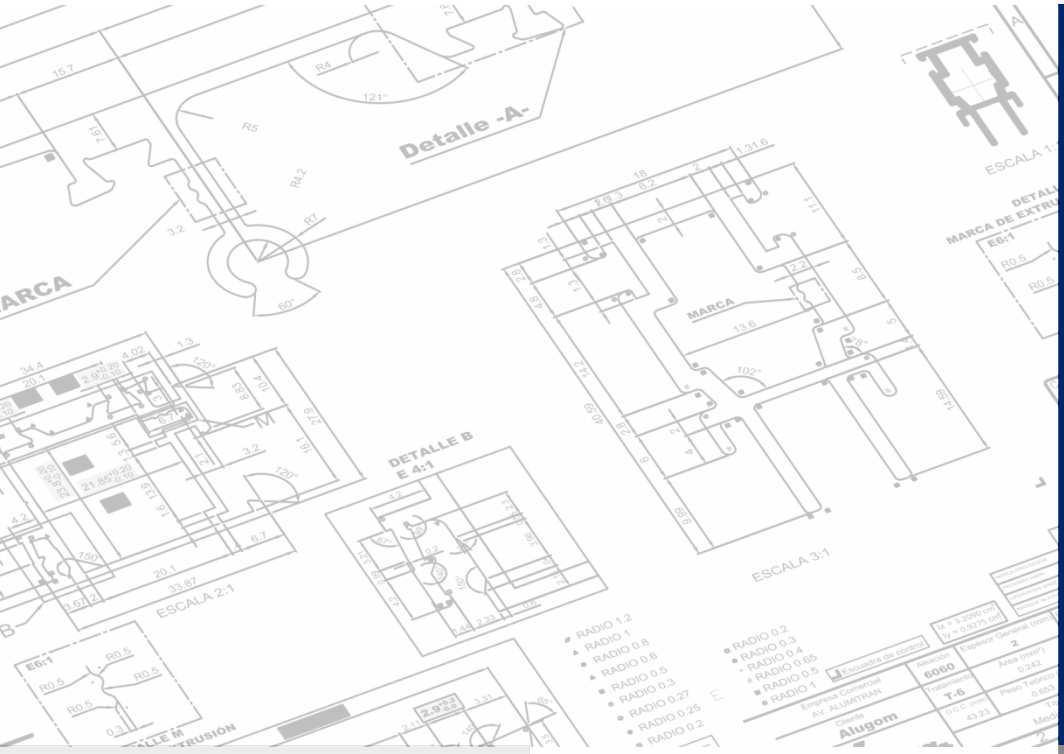

PERFILES



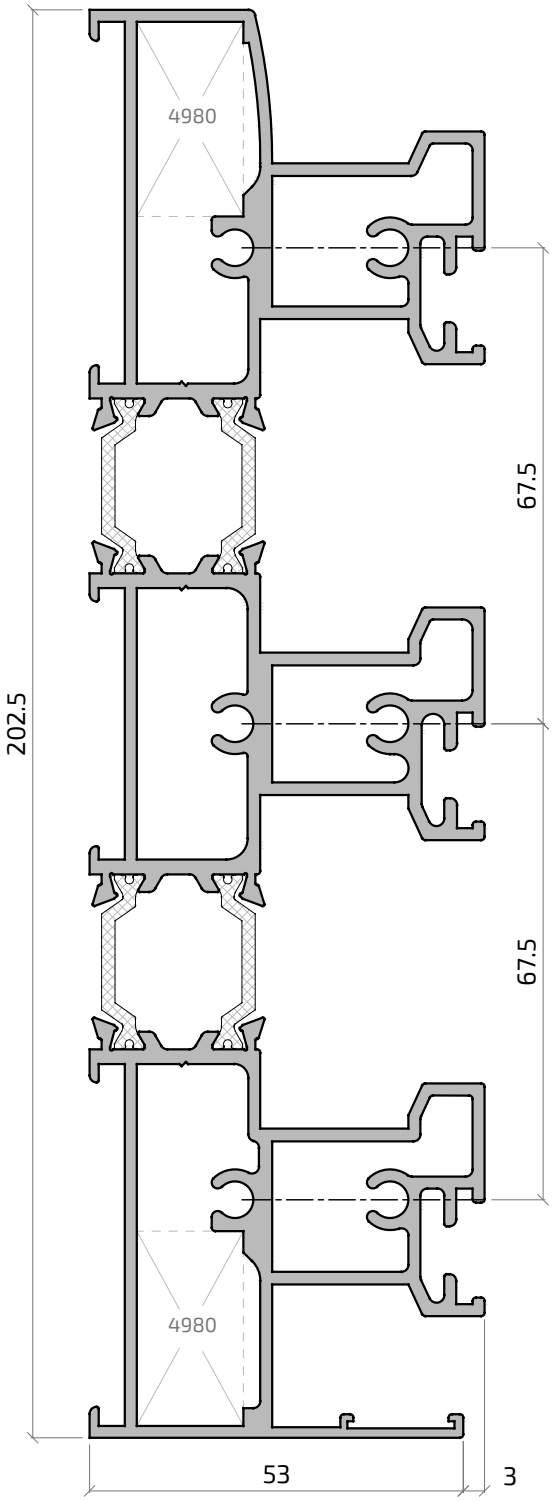

8682M
Cerco Perimetral 3 carriles

8682M	
Descripción	Cerco Perimetral 3 carriles
Área (mm^2)	1787.53
Peso (kg/m)	4.825
Ix (cm^4)	669.9 cm^4
Iy (cm^4)	56.55 cm^4

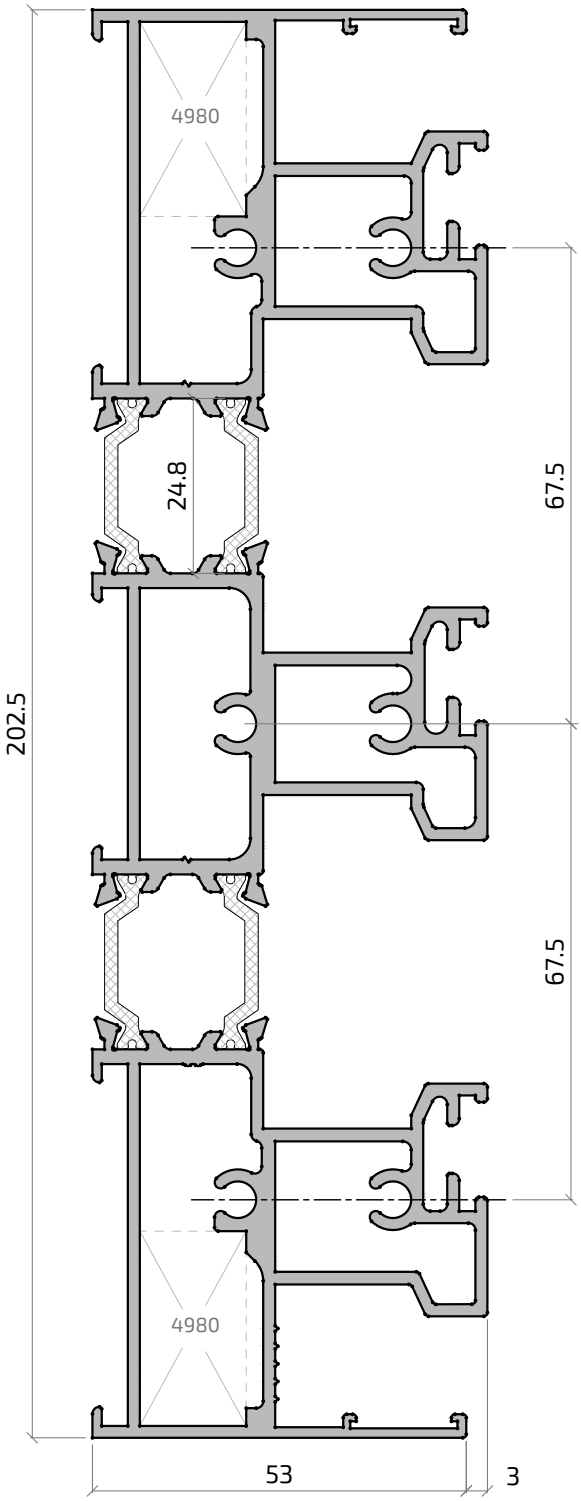

21130M	
Descripción	Cerco Simétrico 3 carriles
Área (mm^2)	1934.60
Peso (kg/m)	4.951
lx (cm^4)	57.757 cm^4
ly (cm^4)	722.3 cm^4

21130M
Cerco Simétrico 3 carriles

8670M

Cerco Perimetral 2 carriles

8670M	
Descripción	Cerco Perimetral 2 carriles
Área (mm²)	1203.8
Peso (kg/m)	3.251
lx (cm^4)	36.20 cm^4
ly (cm^4)	169.9 cm^4

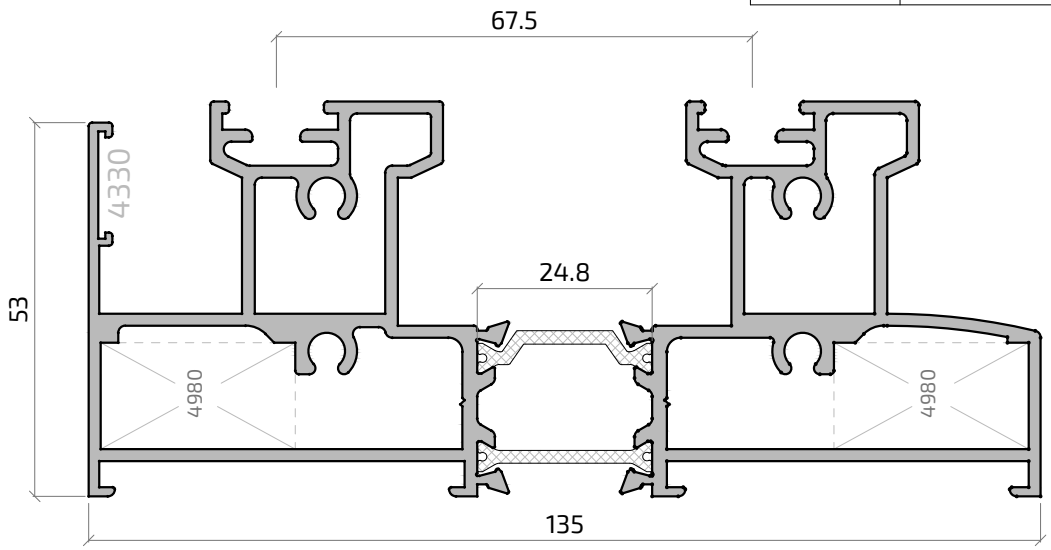

20823M

Cerco Simétrico 2 carriles

20823M	
Descripción	Cerco Simétrico 2 carriles
Área (mm²)	1.251
Peso (kg/m)	3.375
lx (cm^4)	37.99 cm^4
ly (cm^4)	220.81 cm^4

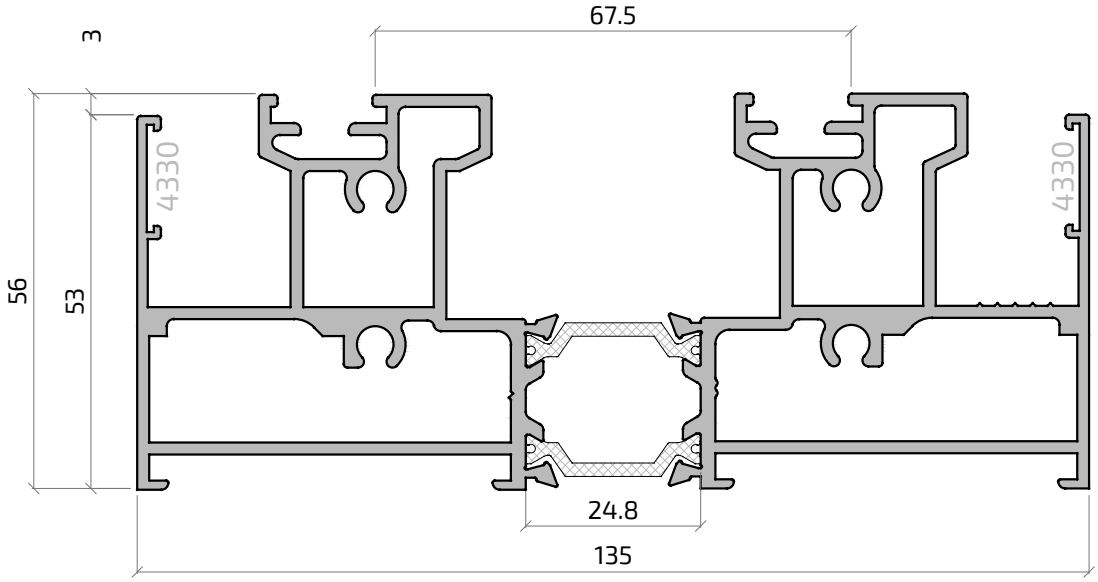

Serie **Matra 135**

PERFILES

8673M 1163M

Hoja Perimetral 100 mm

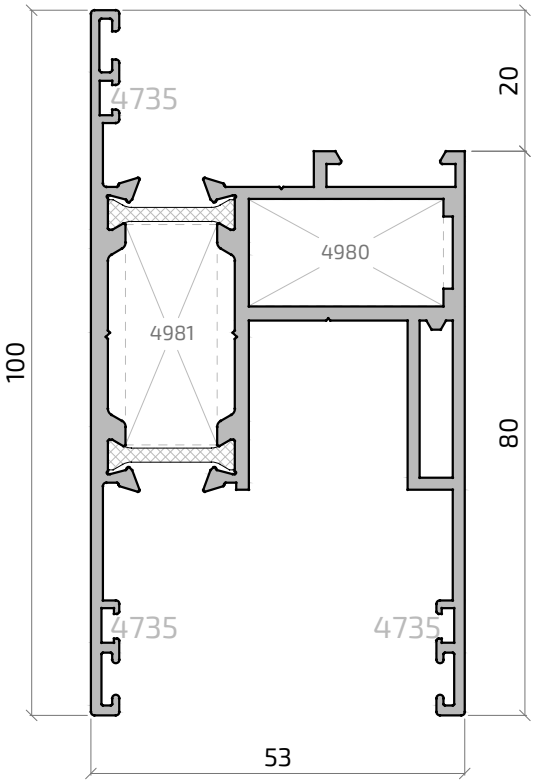

8673M 1163M	
Descripción	Hoja Perimetral 100 mm
Área (mm²)	695.9
Peso (kg/m)	1.878
Ix (cm^4)	39.38 cm^4
Iy (cm^4)	31.62 cm^4

20219

Hoja Hoja Cruce Minimalista

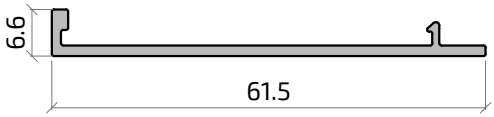

20219	
Descripción	Hoja Hoja Cruce Minimalista
Área (mm²)	105.5
Peso (kg/m)	0.285
Ix (cm^4)	3.94 cm^4
Iy (cm^4)	0.017 cm^4

8680M

Acople 4 Hojas

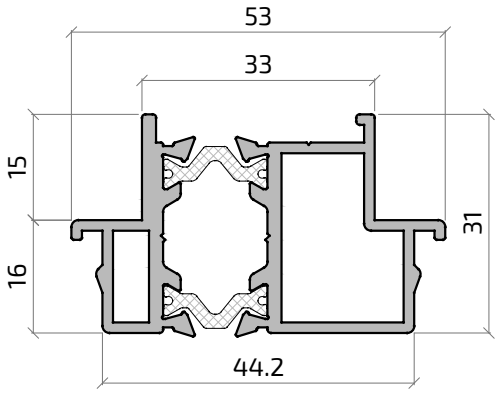

8680M	
Descripción	Acople 4 Hojas
Área (mm²)	343.6
Peso (kg/m)	0.927
Ix (cm^4)	3.718 cm^4
Iy (cm^4)	7.532 cm^4

Serie **Matra 135**

PERFILES

20206M

Hoja Cruce Minimalista

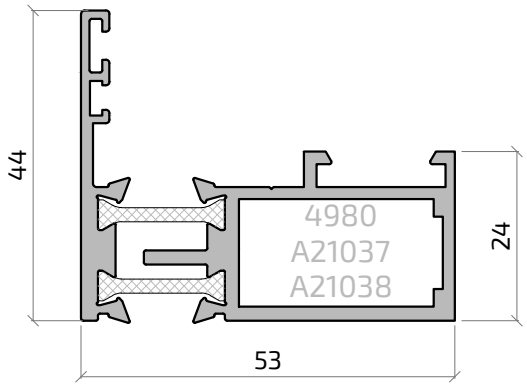

20206M	
Descripción	Hoja Cruce Minimalista
Área (mm²)	386.6
Peso (kg/m)	1.044
Ix (cm^4)	4.44 cm^4
Iy (cm^4)	14.18 cm^4

8865L

Pilastra Cerco

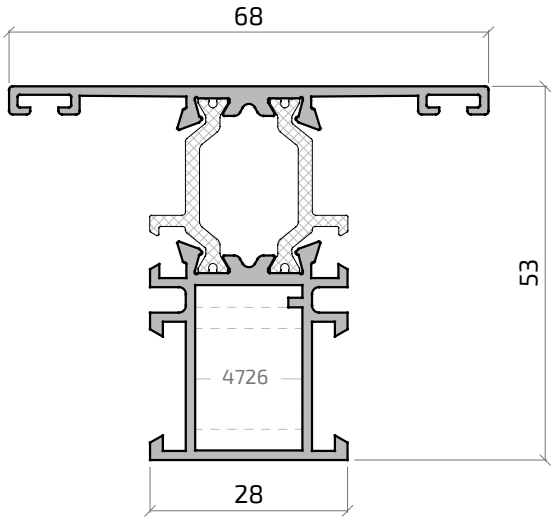

8865L	
Descripción	Pilastra Cerco
Área (mm²)	352.45
Peso (kg/m)	0.951
Ix (cm^4)	14.03 cm^4
Iy (cm^4)	7.530 cm^4

8676 1166

Acople Central Hoja

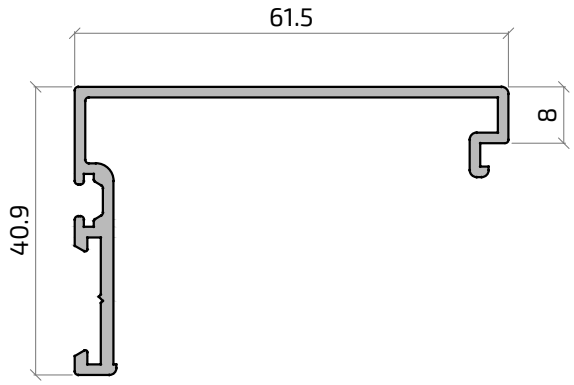

8876 1166	
Descripción	Acople Central Hoja
Área (mm²)	210.8
Peso (kg/m)	0.569
Ix (cm^4)	3.487 cm^4
Iy (cm^4)	10.23 cm^4

16104 NO STOCK

Esquinero Hoja

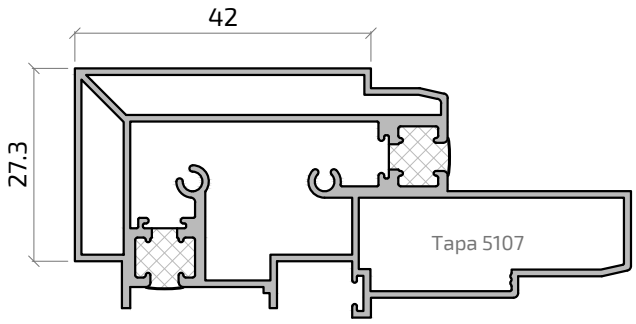

16104	
Descripción	Esquinero Hoja
Área (mm²)	901
Peso (kg/m)	2.433
Ix (cm^4)	95.63 cm^4
Iy (cm^4)	21.66 cm^4

8675

Carril de rodadura

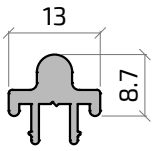

8675	
Descripción	Carril de rodadura
Área (mm²)	68.65
Peso (kg/m)	0.185
Ix (cm^4)	0.064 cm^4
Iy (cm^4)	6.366 cm^4

8679 1169

Acople Hoja Multipunto

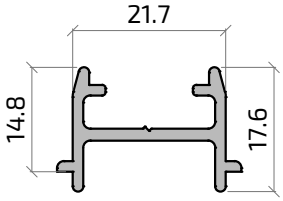

8679 1169	
Descripción	Acople Hoja Multipunto
Área (mm²)	100.8
Peso (kg/m)	0.272
Ix (cm^4)	0.181 cm^4
Iy (cm^4)	0.771 cm^4

8677 1167

Vierteaguas

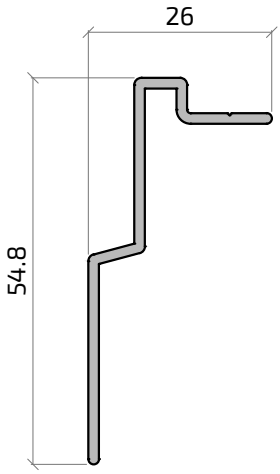

8677 1167	
Descripción	Vierteaguas
Área (mm²)	122.2
Peso (kg/m)	0.329
Ix (cm^4)	3.342 cm^4
Iy (cm^4)	0.543 cm^4

Serie **Matra 135**

PERFILES

783 6695

Refuerzo Postizo Hoja Corredera

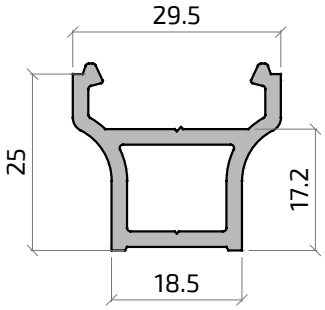

783 6695	
Descripción	Refuerzo Postizo Hoja Corredera
Área (mm²)	202.1
Peso (kg/m)	0.545
Ix (cm^4)	1.184 cm^4
Iy (cm^4)	1.650 cm^4

784 6696

Tapa Refuerzo Postizo Hoja

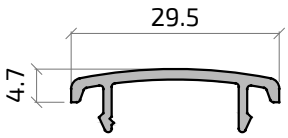

784 6696	
Descripción	Tapa Refuerzo Postizo Hoja
Área (mm²)	66.4
Peso (kg/m)	0.179
Ix (cm^4)	0.031 cm^4
Iy (cm^4)	0.575 cm^4

629 6807

Tapa Refuerzo Postizo Pilastra

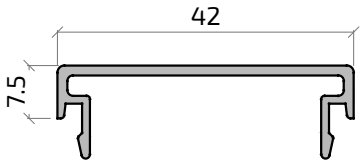

629 6807	
Descripción	Tapa Refuerzo Postizo Pilastra
Área (mm²)	105.1
Peso (kg/m)	0.283
Ix (cm^4)	0.170 cm^4
Iy (cm^4)	2.420 cm^4

628 6806

Refuerzo postizo pilastra

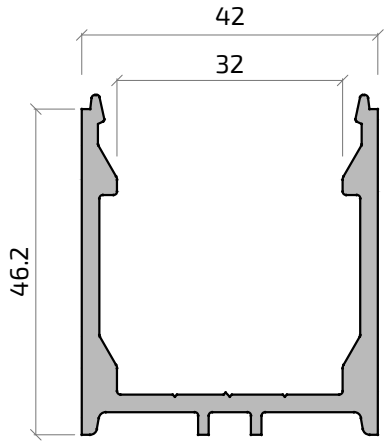

628 6806	
Descripción	Refuerzo postizo pilastra
Área (mm²)	385.4
Peso (kg/m)	1.040
Ix (cm^4)	7.843 cm^4
Iy (cm^4)	11.72 cm^4

Serie **Matra 135**

PERFILES

281 1140
Solape 30 mm

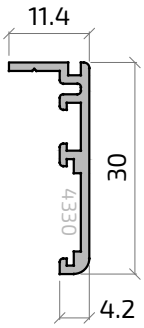

783 6695	
Descripción	Solape 30 mm
Área (mm²)	67.7
Peso (kg/m)	0.183
Ix (cm^4)	0.646 cm^4
Iy (cm^4)	0.042 cm^4

8832
Solape Inferior 30 mm
Monoblock

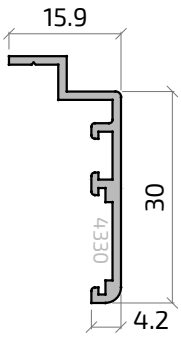

8832	
Descripción	Solape Inferior 30 mm Monoblock
Área (mm²)	76.95
Peso (kg/m)	0.208
Ix (cm^4)	0.919 cm^4
Iy (cm^4)	0.122 cm^4

8629
Solape 45 mm

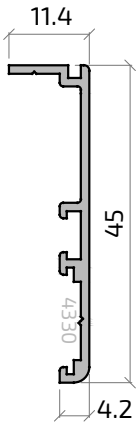

8629	
Descripción	Solape 45 mm
Área (mm²)	85.719
Peso (kg/m)	0.231
Ix (cm^4)	0.181 cm^4
Iy (cm^4)	0.047 cm^4

8630
Solape Inferior 45 mm
Monoblock

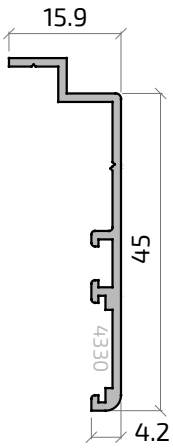

8630	
Descripción	Solape Inferior 45 mm Monoblock
Área (mm²)	94.96
Peso (kg/m)	0.256
Ix (cm^4)	2.414 cm^4
Iy (cm^4)	0.135 cm^4

8974M

Cerco MONOCARRIL Matra 135 RPT

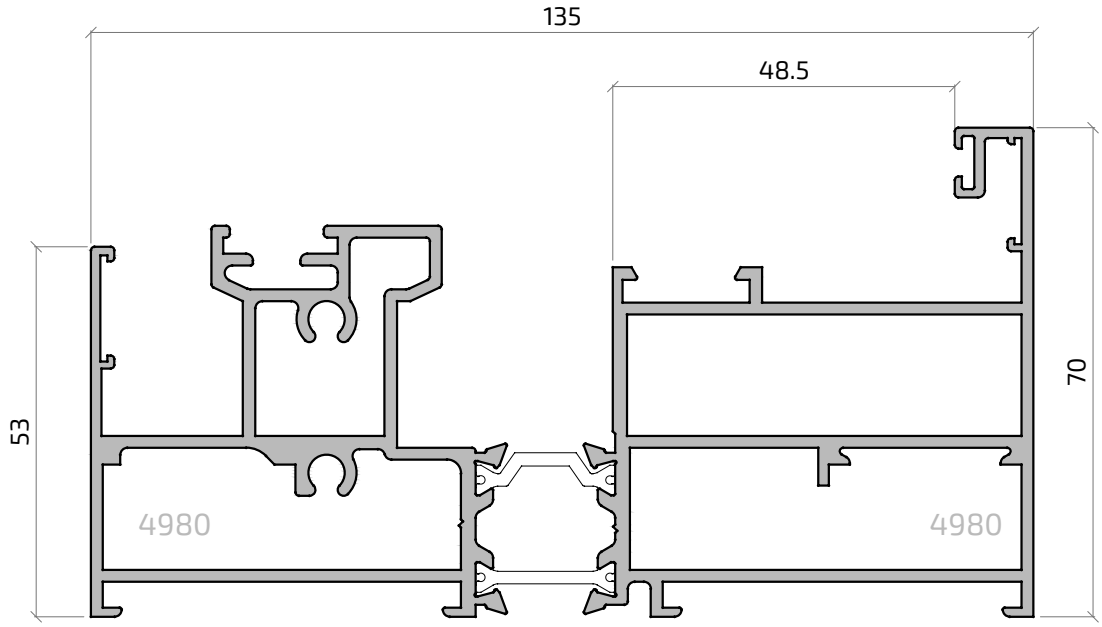

8974M	
Descripción	Cerco MONOCARRIL Matra 135 RPT
Área (mm²)	1243.6
Peso (kg/m)	3.357
Ix (cm^4)	42.05 cm^4
Iy (cm^4)	232.5 cm^4

8971M

Pilastra MONOCARRIL Matra 135 RPT

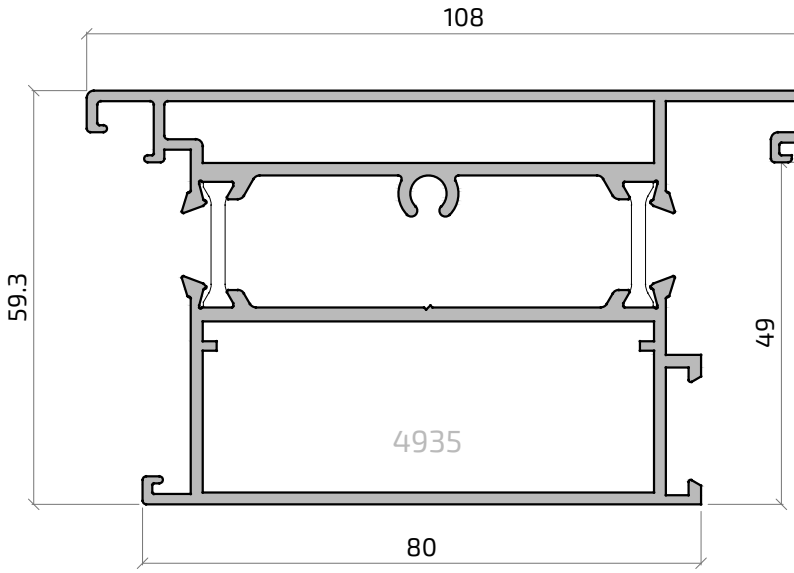

8971M	
Descripción	Pilastra MONOCARRIL Matra 135 RPT
Área (mm²)	838.3
Peso (kg/m)	2.263
Ix (cm^4)	76.82 cm^4
Iy (cm^4)	36.32 cm^4

8973

Tapa exterior MONOCARRIL Matra 135 RPT

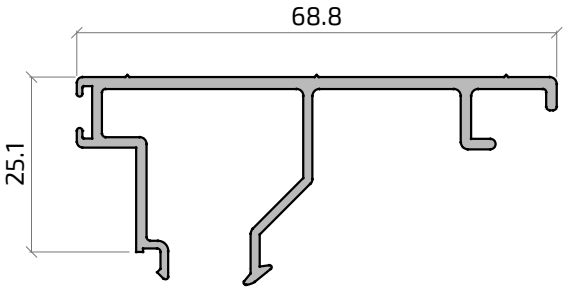

8973	
Descripción	Tapa exterior cerco MONOCARRIL Matra 135 RPT
Área (mm^2)	238.1
Peso (kg/m)	0.642
Ix (cm^4)	1.711 cm^4
Iy (cm^4)	9.714 cm^4

ALUGOM



ACCESORIOS

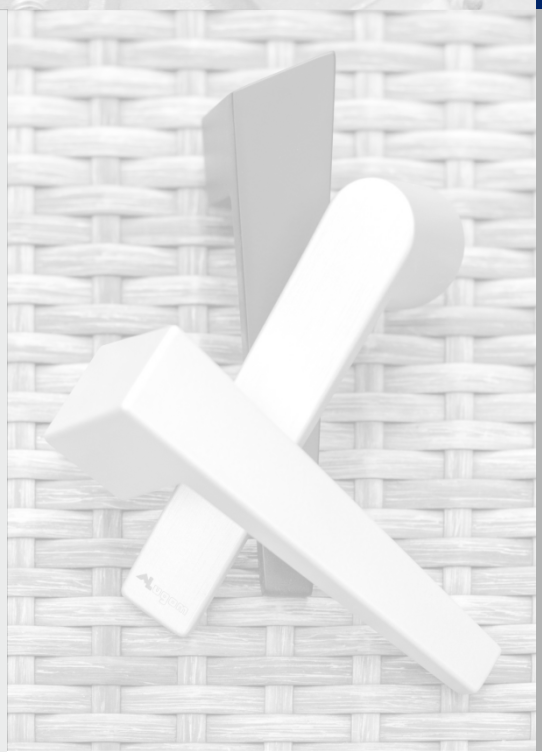

Serie **Matra 135**

ACCESORIOS

Escuadras

4980 — Escuadra cerco y hoja

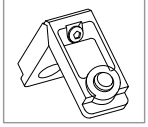

4981 — Escuadra interpol. hoja

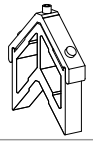

4330 — Escuadra alineamiento 15 mm



4735 — Escuadra alineamiento 2 mm



4991 — Escuadra junquillos curvos



Juntas

4990 — Junta carril lateral y superior



4950 — Junta perimetral Hoja



5194 — Junta interior acristalamiento de 2 mm



1337 — Junta interior acristalamiento de 3 mm



1338 — Junta interior acristalamiento de 4 mm



4089 — Junta interior acristalamiento de 5 a 6 mm



4091 — Junta interior acristalamiento de 7 a 8 mm



5261 — Junta interior acristalamiento de 9 a 10 mm



4056 — Junta perimetral hoja tubular



Felpudos

4973 — Felpudo Fin-Seal 7 x 10+2 mm

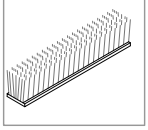

4180 — Burlete Tri-Fin 7 x 10+2 mm



A23187 — Felpudo QUADRAFIN 7x10

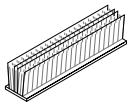

Aislantes

4959 — Aislante cruce minimalista MATRA 135RPT



4993 — Perfil aislante cerco RPT



4992 — Aislante acople central RPT



4331 — Perfil aislante Cerco Monocarril



Tapas

4339 — Juego tapas tirador postizo (783-4)

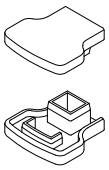

5107 — Tapas esquinero

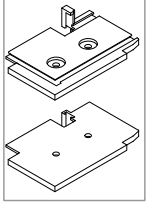

4337 — Embellecedor salida aguas con membrana



4035 — Embellecedor salida aguas



4994 — Tapeta cubretornillo central



Serie **Matra 135**

ACCESORIOS

Elementos de cierre

4997

Herraje básico corredera elevable

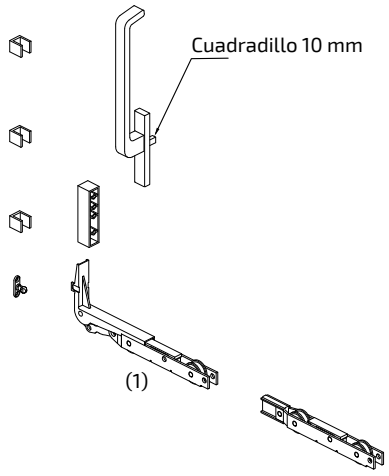

4998

Herraje básico corredera elevable con cerradura

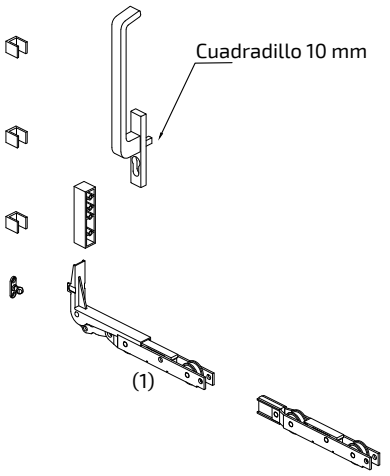

4952

Cremona elevable (1770 mm) Ver Tabla (1)



4954

Cremona elevable (2270 mm) Ver Tabla (1)



4939

Cremona elevable (2670 mm) Ver Tabla (1)

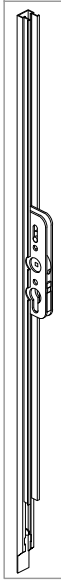

4947

Barra de conexión 1100 mm Ø 8 mm

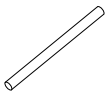

4948

Barra de conexión 1350 mm Ø 8 mm

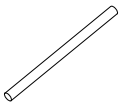

4949

Barra de conexión 1800 mm Ø 8 mm

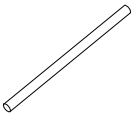

4936

Barra de conexión 3300 mm Ø 8 mm

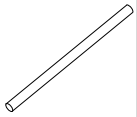

Lift Unit Estándar (Ayuda elevación)	**5065**
Lift Unit Gran Peso (Ayuda elevación)	**5066**
Amortiguación para manilla (lift Unit)	**5067**

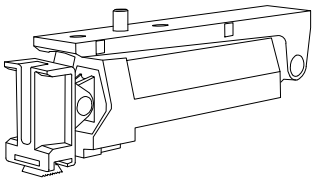

4937

Juego terminal cuatro hojas

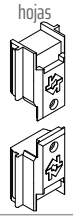

Amortiguador 400 (SilentClose)		**5068**
Amortiguador 200 (SilentClose)	**NO STOCK**	**5069**
Kit Accesorios Amortiguador (SilentClose)		**5070**
Calce para Amortiguador (SilentClose)		**5071**

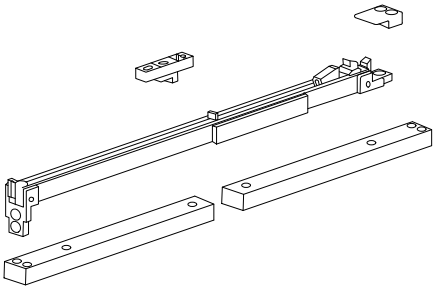

4988

Taco guía superior (4 piezas)



4987

Taco guía desmontable

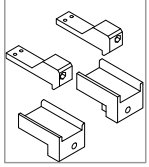

4982

Rueda tándem en línea 200 kg hoja (2 unds)

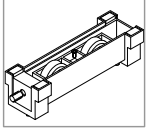

Serie **Matra 135**

ACCESORIOS

HASTA 400 kg
RANGO DE ALTURAS - MECANISMO CREMONA ELEVADORA

Ref. ALUGOM	Denominación CREMONA ELEVADORA	Longitud Mecanismo Cremona (mm)	Altura Manilla (mm)	**HOJA**		**MARCO** (2 hojas)	
				Desde (mm)	Hasta (mm)	Desde (mm)	Hasta (mm)
4952	CREMONA ELEVADORA 1165 - 1795	1770	400	1165	1795	1259	1889
4954	CREMONA ELEVADORA 1795 - 2295	2270	1000	1796	2295	1890	2389
4939	CREMONA ELEVADORA 2045 - 2695	2670	1000	2045	2695	2139	2789

HASTA 400 kg
RANGO DE ALTURAS - VARILLA DE CONEXIÓN DIÁMETRO 8 - ELEVABLE

Ref. ALUGOM	Denominación CREMONA ELEVADORA	**HOJA**	
		Desde (mm)	Hasta (mm)
4947	BARRA DE UNIÓN DE 1000 mm	700	1600
4948	BARRA DE UNIÓN DE 1350 mm	1601	1850
4949	BARRA DE UNIÓN DE 1850 mm	1851	2350
4936	BARRA DE UNIÓN DE 3300 mm	2351	3300

* Anchura mínima de hoja: 700 mm

4942 Grampón de aireación

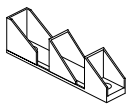

5240 Cilindro cerradura manilla int-ext. 40 x 50 mm



4977 Carro adicional hoja >300 kg

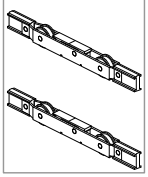

4978 Muelle cremona hoja > 150 kg

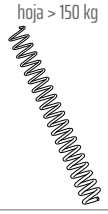

4999 Uñero Exterior



4984 Conjunto cortavientos elevable

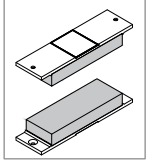

4983 Cortavientos corredera

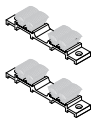

4332 Juego Cortavientos Monocarril Corredera

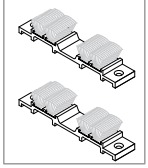

4333 Juego Cortavientos Monocarril Elevable

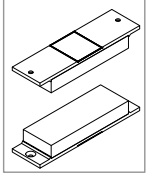

4943 Tope 90

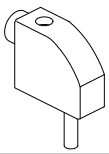

4938 Contraplaca encuento 4 hojas

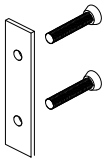

Varios

4176 Válvula de drenaje



4078 Pieza sujección junquillo curvo



4985 Embellecedor cruce MATRA 135

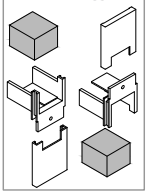

4986 Embellecedor cruce corredera

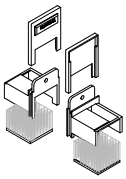

A21614 Tornillo M6 x 60 manilla elevable

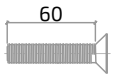

A21615 Tornillo M6 x 72 mm manilla elevable

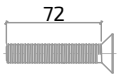

4935 Taco pilastra Monocarril

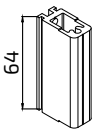

Manillas

4190 Manilla BÁSICA C/7

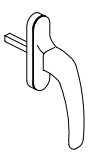

5183 Manilla BÁSICA C/7 con llave



5079 Manilla PREMIUM

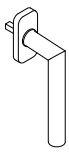

5080 Manilla PREMIUM con llave

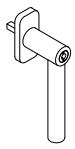

5191 Manilla KORA C/7

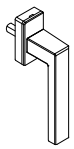

4960 Manilla DIRIGENT doble para llave

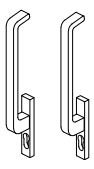

A25097D Cierre palanca cuadr.vent. Dcha.

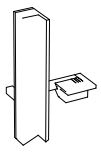

Serie **Matra 135**

ACCESORIOS

A25097I	A25098D	A25098I	A25099D	A25099I	A25100	A25101
Cierre palanca cuadr.vent. Izq.	Cierre palanca cuadr.balcon.Dcha.	Cierre palanca cuadr.balcon.Izq.	Cierre palanca cuadr.llave Dcha.	Cierre palanca cuadr.llave Izq.	Tirador cierre palanca ventana	Tirador cierre palanca balconera
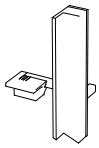			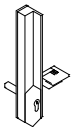	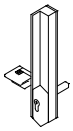	 NO STOCK	 NO STOCK

Utillaje	4073	4996
	Fresa pilastra Monocarril	Útil MATRA 135 RPT
	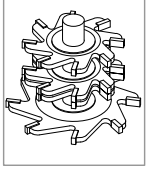	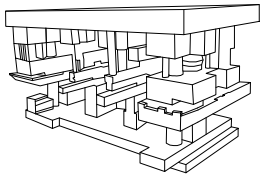

ALUGOM

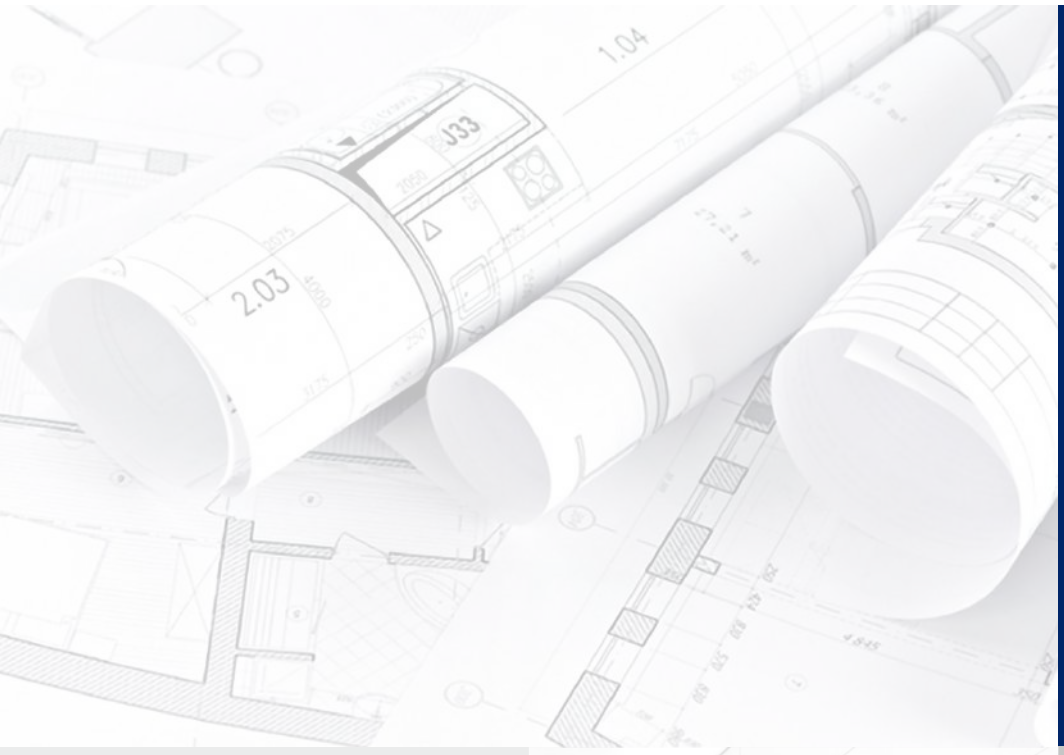

SECCIONES 1/1



Serie **Matra 135**

SECCIONES 1/1

DETALLE LATERAL PERIMETRAL ELEVABLE

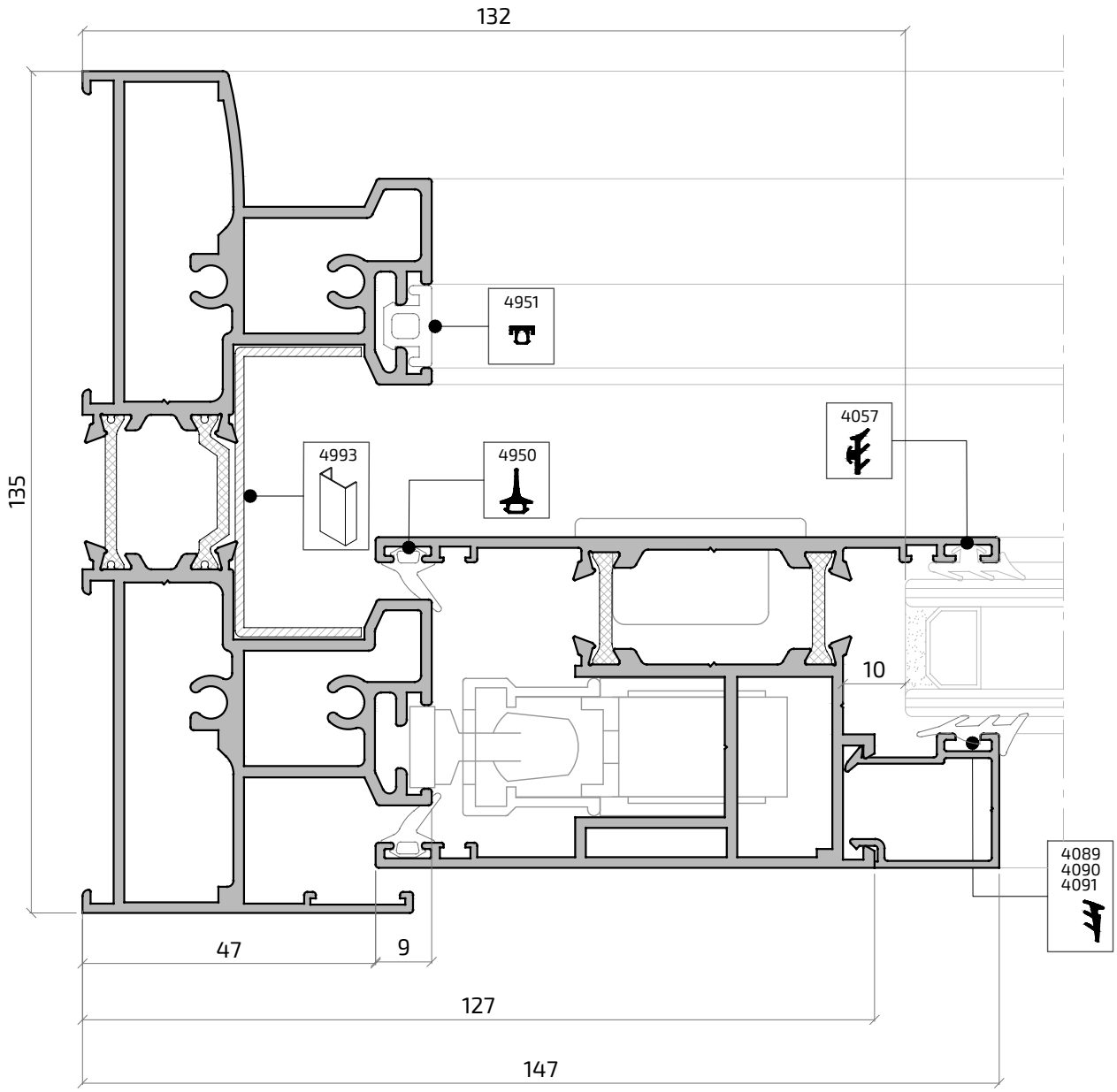

Serie **Matra 135**

SECCIONES 1/1

DETALLE LATERAL PERIMETRAL 3 CARRILES

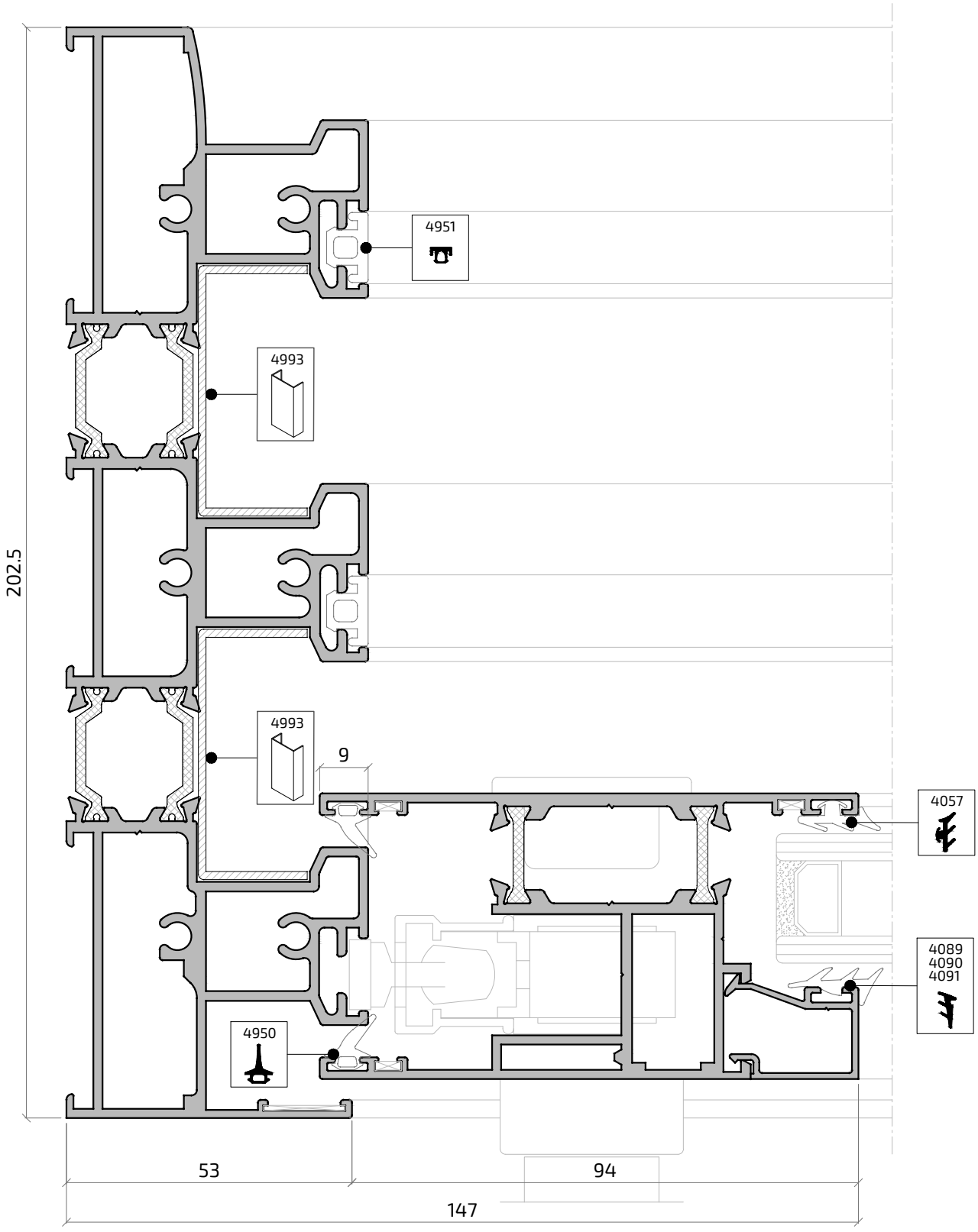

Serie **Matra 135**

SECCIONES 1/1

DETALLE LATERAL MONOCARRIL

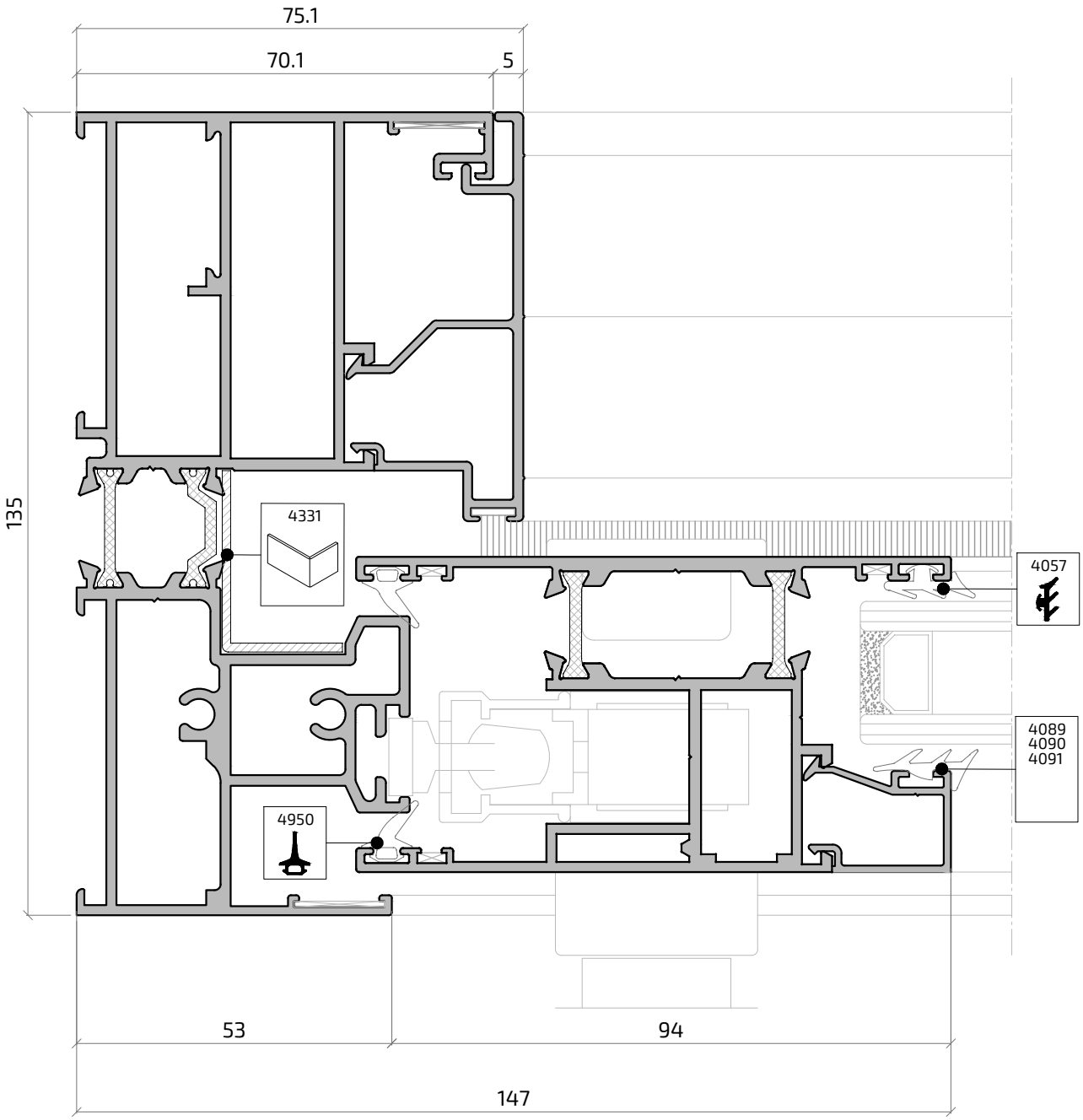

Serie **Matra 135**

SECCIONES 1/1

DETALLE CRUCE PERIMETRAL

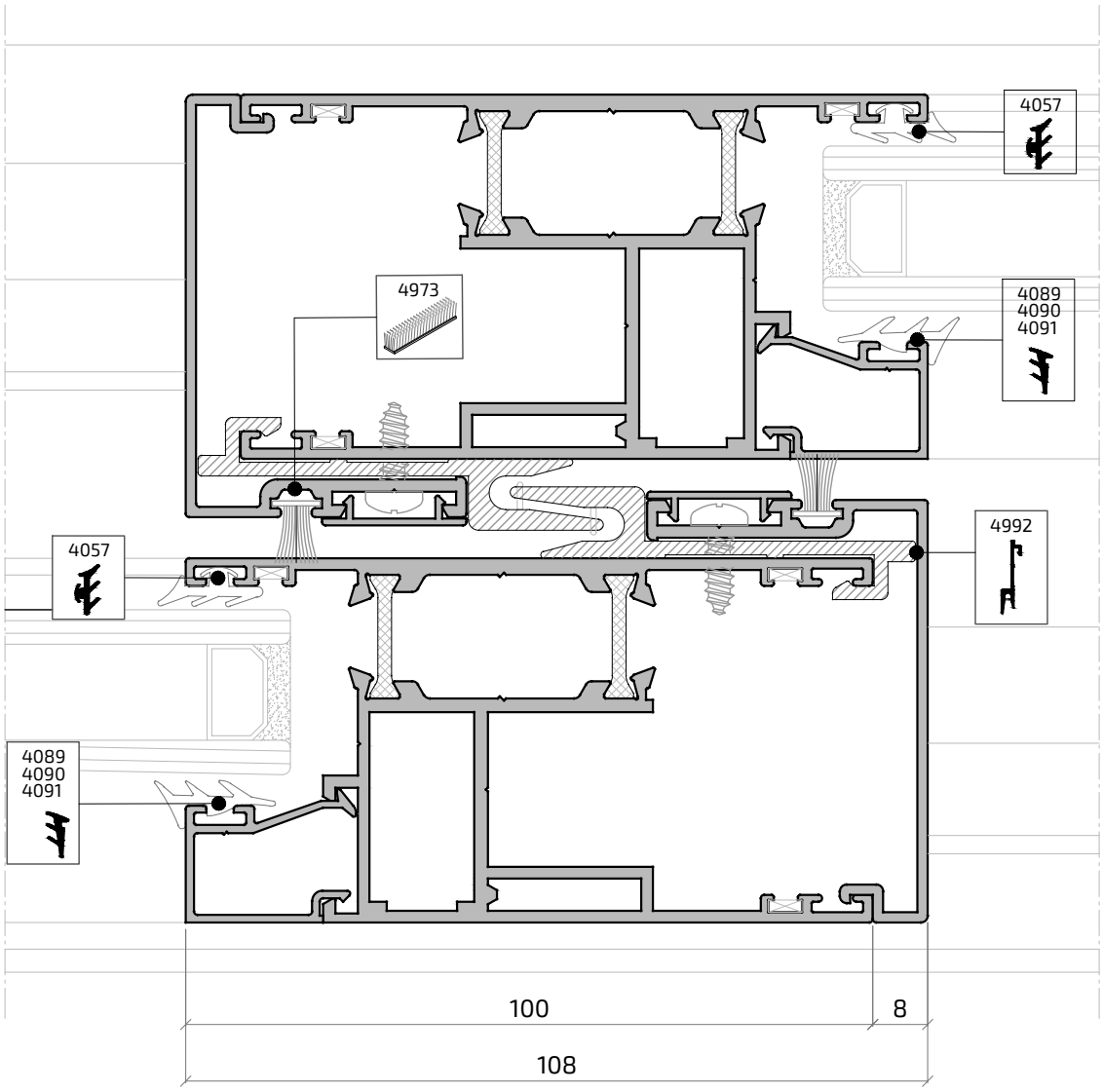

Serie **Matra 135**

SECCIONES 1/1

DETALLE CENTRAL ENCUENTRO 4 HOJAS

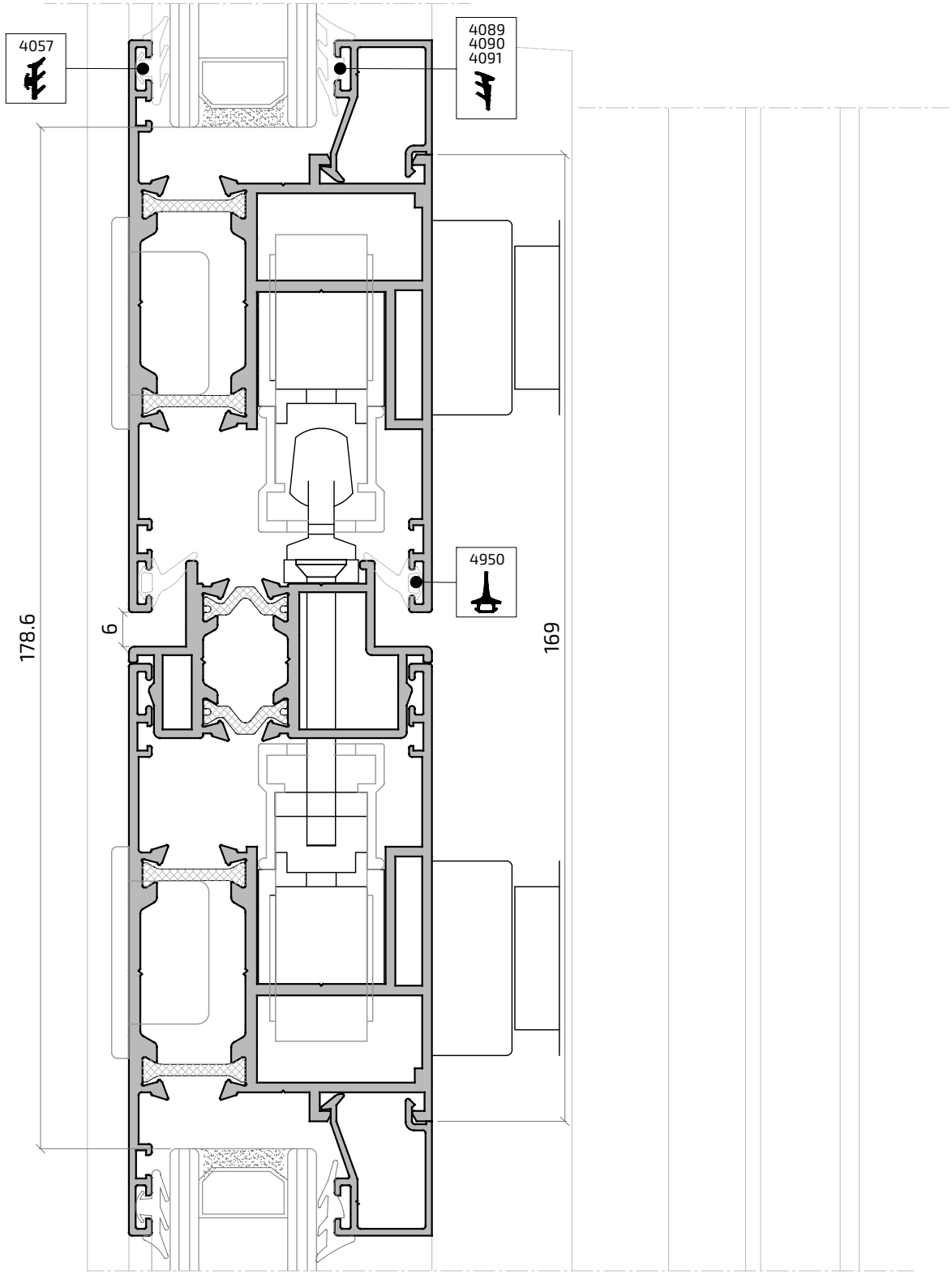

Serie **Matra 135**

SECCIONES 1/1

DETALLE SUPERIOR EN LÍNEA

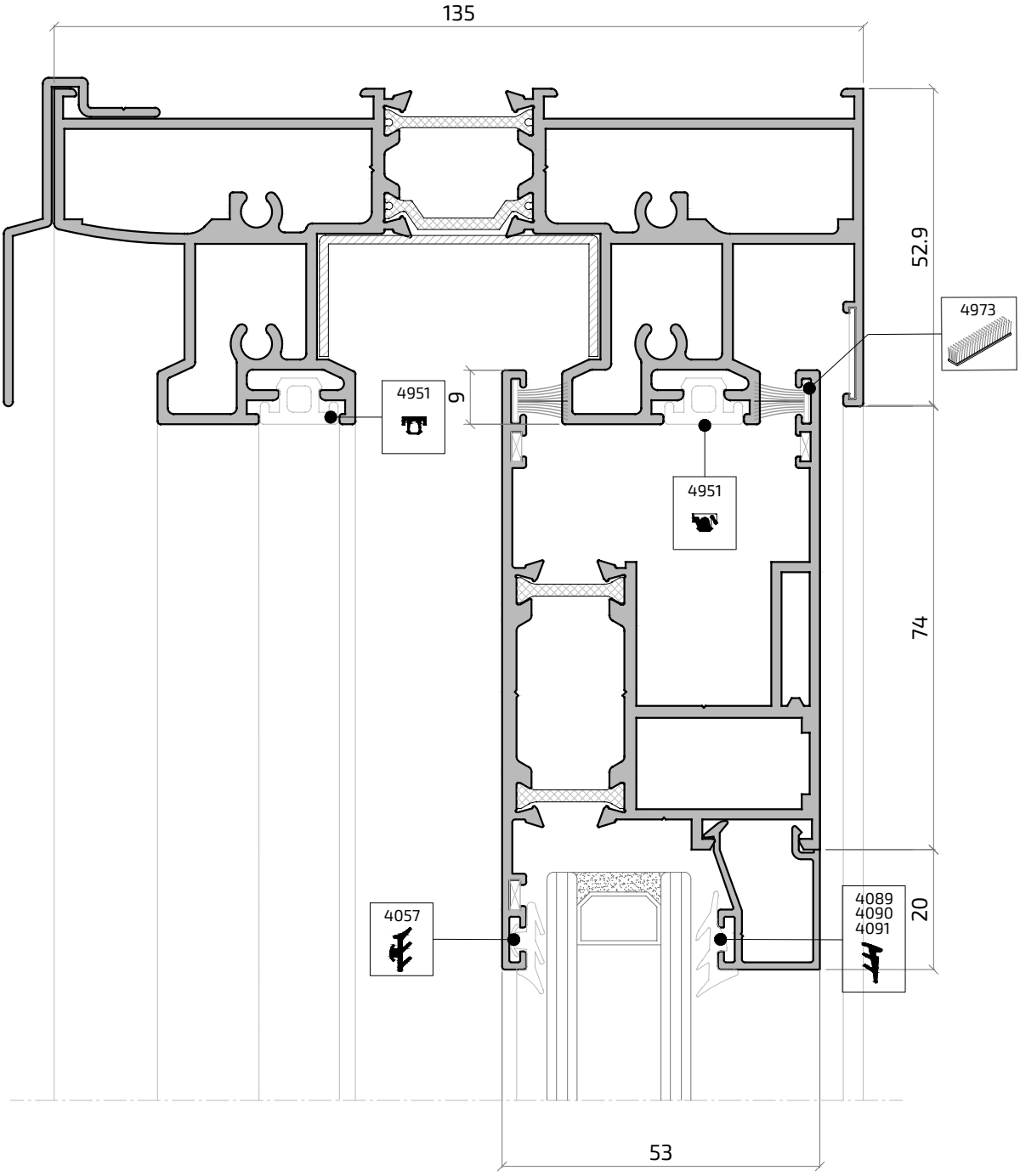

Serie **Matra 135**

SECCIONES 1/1

DETALLE INFERIOR ELEVABLE

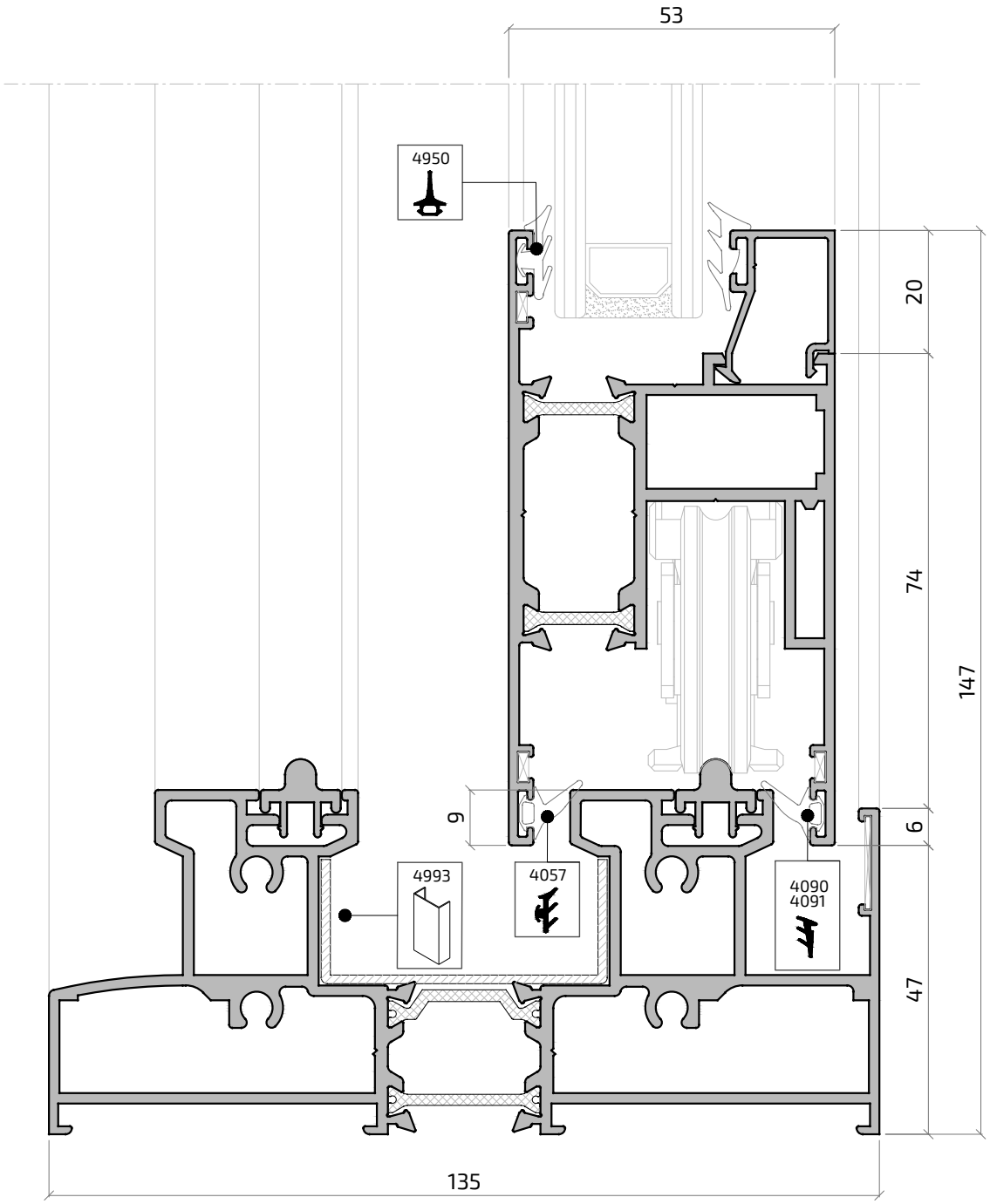

Serie **Matra 135**

SECCIONES 1/1

DETALLE SUPERIOR ELEVABLE

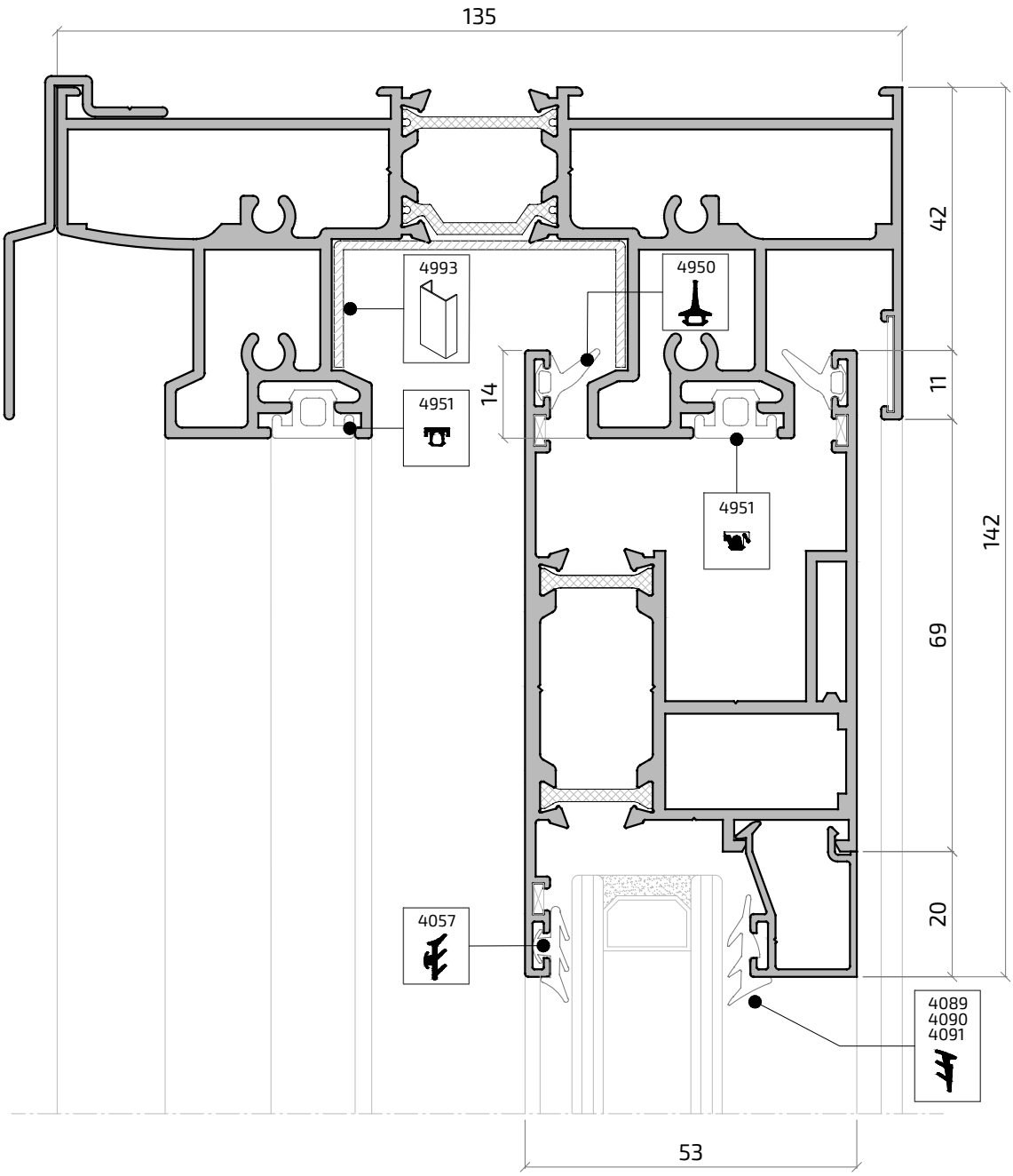

Serie **Matra 135**

SECCIONES 1/1

DETALLE INFERIOR MONOCARRIL

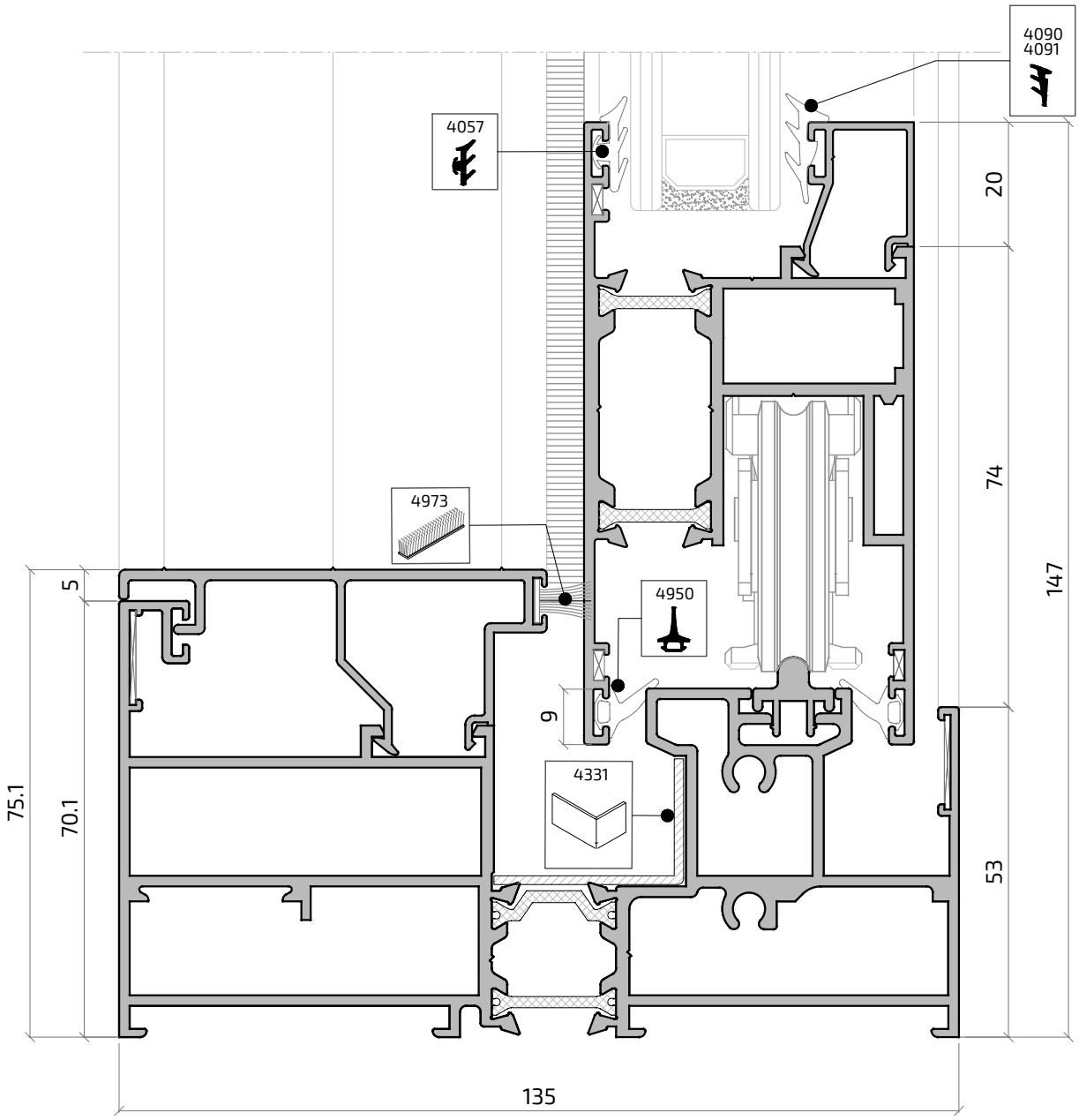

Serie **Matra 135**

SECCIONES 1/1

DETALLE SUPERIOR MONOCARRIL

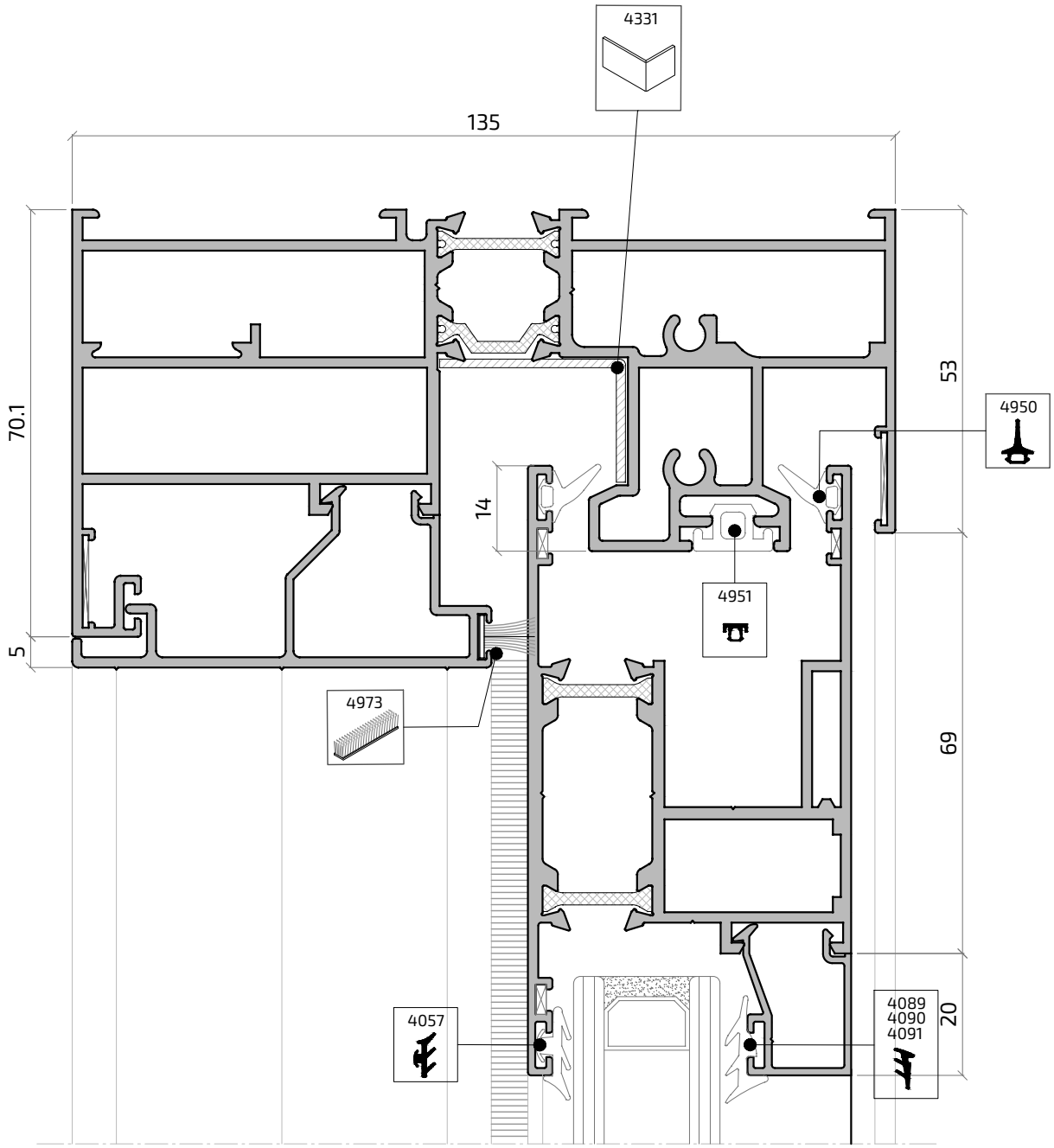

Serie **Matra 135**

SECCIONES 1/1

DETALLE INFERIOR MONOCARRIL

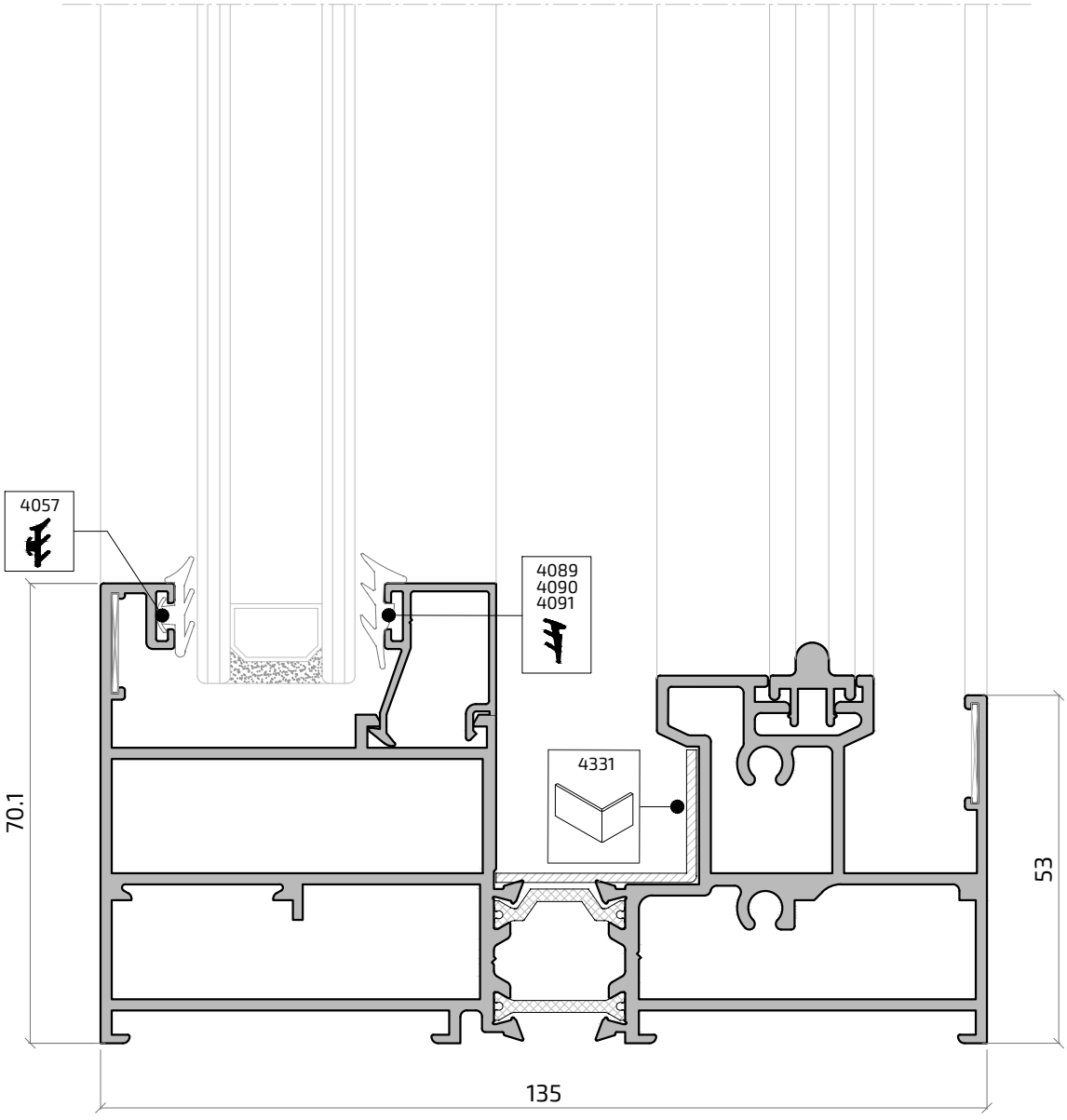

Serie **Matra 135**

SECCIONES 1/1

DETALLE SUPERIOR MONOCARRIL

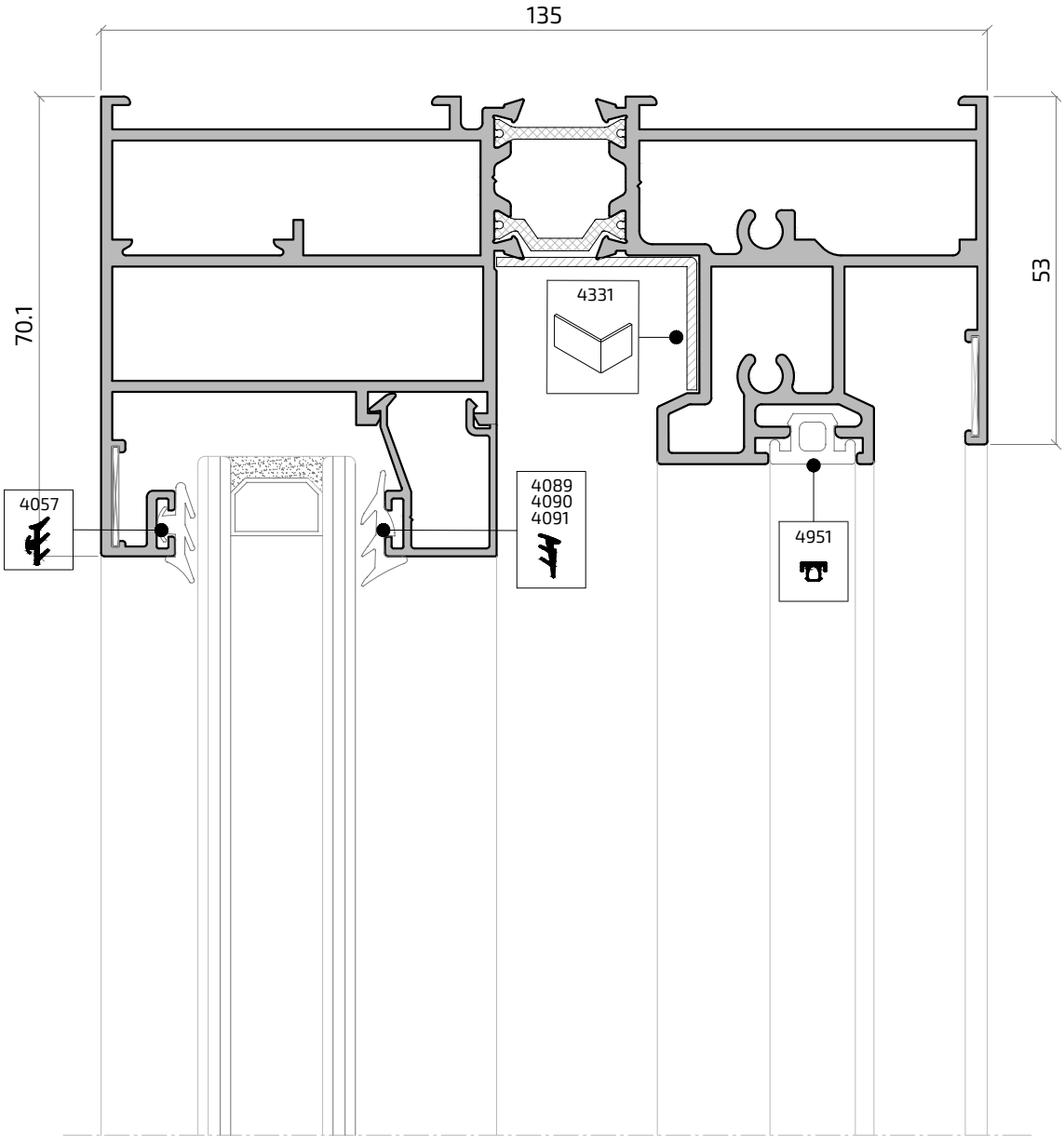

ALUGOM

ALUGOM ALICANTE S.L.
Pol. Ind. Rabasa
C/ Mariano Benlliure, 10
03009 Alicante

Tel.: +34 965 12 82 28
alugomalicante@alugom.com

ALUGOM BARCELONA S.A.U.
Pol. Ind. Polizur
C/ Del Bosc Tancat, 25. Nave 17
08290 Cerdanyola del Vallés.
Barcelona

Tel.: +34 93 594 22 92
alugombarcelona@alugom.com

ALUGOM LORCA S.L.
Pol. Ind. Saprelorca
Avda. Río Duero, Parc. 10-12
30817 Lorca. Murcia

Tel.: +34 968 47 64 00
al.lorca@alugom.com

ALUGOM MADRID S.A.U.
Pol. Ind. Las Nieves
C/ Puerto de Navacerrada, 27-A
28935 Móstoles. Madrid

Tel.: +34 91 616 46 25
alugom@alugom.com

ALUGOM MADRID S.A.U.
Delegación Cantabria
Parque Empresarial La Esprilla, 4
Parc. A-19. 39608 Igollo de Camargo
Cantabria

Tel.: +34 942 34 23 36
alugomcantabria@alugom.com

ALUGOM TORREJÓN S.L.U.
C/Ebanistería, 4
28850 Torrejón de Ardoz.
Madrid

Tel.: +34 91 676 61 34
al.torrejon@alugom.com

ALUGOM VALENCIA S.L.
C/ Del Polígono, 45
46960 Aldaia. Valencia

Tel.: +34 96 066 05 56
alugomvalencia@alugom.com

ALUGOM ZARAGOZA, S.L.U.
Pol. Ind. Tecnum. Nave 17-18
50720 La Cartuja Baja.
Zaragoza

Tel.: +34 976 41 45 17
al.zaragoza@alugom.com

www.alugom.com