ALUGOM

Manual de fabricación



NOVA

OCTUBRE 2026

www.alugom.com

ÍNDICE

Manual de fabricación

1 Perfiles 03

2 Dimensiones y pesos máximos 05

3 Medidas y corte de los perfiles 07
3.1 Fijo 08
3.2 Fijo con divisiones 09
3.3 Practicable 1 Hoja 11
3.4 Practicable 1 Hoja con fijo lateral 13
3.5 Practicable 1 Hoja con fijo superior 15
3.6 Practicable 2 Hojas 17
3.7 Corredera 1 Hoja 19
3.8 Corredera 1 Hoja con fijo lateral 21
3.9 Corredera 2 Hojas 23
3.10 Corredera 2 Hojas con fijos laterales 25
3.11 Corredera 1 Hoja con guía industrial 27
3.12 Correderas en cascada: 2 hojas, 2 hojas con fijo, 3 hojas, 3 hojas con fijo sin guía inferior,con guía inferior empotrada y con guía inferior sobre suelo 29/67
3.13 Pivotante 1 Hoja 68
3.14 Plegable 2 Hojas 70
3.15 Plegable 3 Hojas 73
3.16 Plegable 4 hojas 76

4 Mecanizado de los perfiles 83

5 Montaje de Perfiles 105

6 Montaje de la Hoja 113

7 Montaje de diferentes aperturas 115
7.1 Apertura Practicable 116

7.2 Apertura Corredera 120

7.3 Apertura Pivotante 134

7.4 Apertura Plegable 136

ÍNDICE

Manual de fabricación

8 Acristalamiento..... 141

9 Comprobación de producto terminado..... 145

10 Mantenimiento, Limpieza y Uso..... 147

11 Responsabilidad de ALUGOM..... 151

1. Perfiles

21341
Marco NOVA

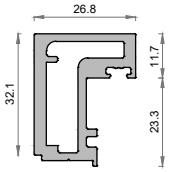

21342
Travesaño NOVA

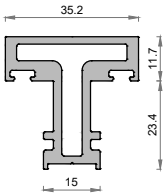

21117
Acople bisagra NOVA

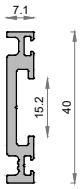

21230
Acople bisagra NOVA
doble cámara

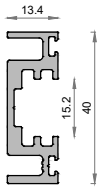

21113
Presor vidrio Marco NOVA

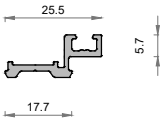

21115
Presor vidrio Travesaño NOVA

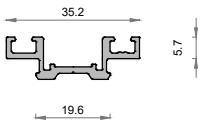

21119
Guía corredera
NOVA

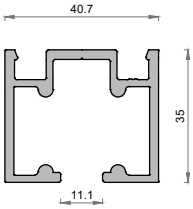

21121
Perfil soporte guía corredera para pared
NOVA

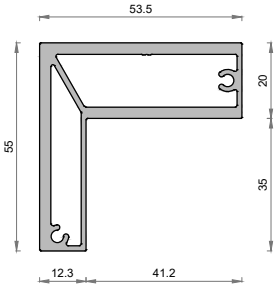

21114
Tapa presor vidrio Marco
NOVA

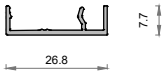

21116
Tapa presor vidrio Travesaño
NOVA



21124
Perfil cerradura
NOVA

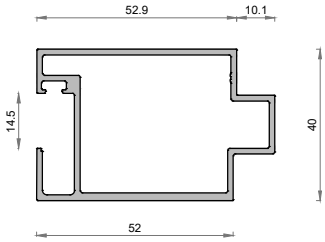

21122
Acople apertura pivotante
NOVA

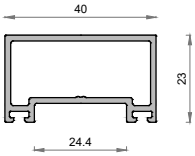

21120
Tirador NOVA

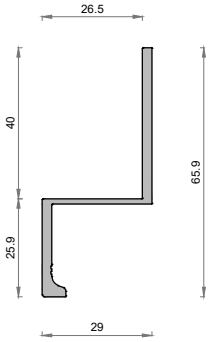

21538
Tirador doble NOVA

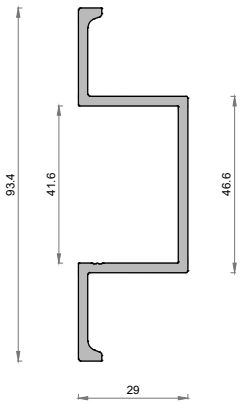

21229
Guía inferior NOVA

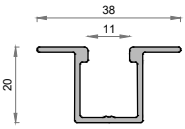

212367
Guía inferior sobresuelo
NOVA

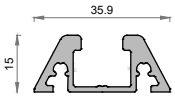

21118
Tirador batiente
Apertura Practicable NOVA

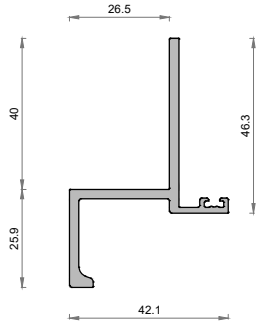

21209
Tapa clip



21387
Batiente NOVA

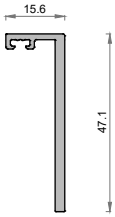

943 6225
Balaustre rectangular 40x20

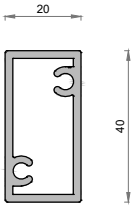

2. Dimensiones y pesos máximos

En este apartado se mencionan los pesos máximos permitidos en cada apertura, así como las dimensiones máximas en cada caso.

- FIJO:
  - Dimensiones máximas:
    Altura máxima < 3000 mm
    Longitud máxima < 4000 mm

- PRACTICABLE:
  - Dimensiones máximas:
    Altura máxima < 2500 mm
    Longitud máxima < 1100 mm
    *En el caso de llevar división de travesaños verticales, estos tendrán que estar reforzados con una pletina de 5x25 en el perfil de travesaño ref.: 21342, siempre que se supere la altura de 2100 mm
  - Peso máximo: 80 kg.

- CORREDERA:
  - Dimensiones máximas:
    Altura máxima < 2500 mm
    Longitud máxima < 1400 mm
    *En el caso de llevar división de travesaños verticales, estos tendrán que estar reforzados con una pletina de 5x25 en el perfil de travesaño ref.: 21342, siempre que se supere la altura de 2100 mm
  - Peso máximo: 60 kg.

- PIVOTANTE:
  - Dimensiones máximas:
    Altura máxima < 2500 mm
    Longitud máxima < 2250 mm
    *En el caso de llevar división de travesaños verticales, estos tendrán que estar reforzados con una pletina de 5x25 en el perfil de travesaño ref.: 21342, siempre que se supere la altura de 2100 mm
  - Peso máximo: 150 kg.

- PLEGABLE:
  - Dimensiones máximas:
    Altura máxima < 2100 mm
    Longitud máxima < 750 mm
    * Se recomienda, en la medida de lo posible la fabricación plegable con hojas pares. En el caso de realizar hojas impares, realizar estudio de viabilidad de manera detenida según las condiciones de cada proyecto, siendo necesario en ocasiones reducir alturas y anchuras máximas.
  - Peso máximo: 60 kg.

3. Medidas y corte de perfiles

El primer paso a realizar consistirá en cortar los perfiles necesarios la fabricación de la carpintería partiendo de las medidas tomadas en obra.

Los distintos tipos de perfiles son suministrados en barras de medida estándar a 6,4 m, si bien pueden suministrarse algunas referencias en medidas de extrusión especial (consultar al departamento comercial).

Para calcular las medidas de corte de cada perfil, se deberán tener en cuenta las siguientes órdenes de fabricación dependiendo de las distintas tipologías de carpintería a fabricar:

- Fijo
- Practicable 1 hoja
- Practicable 1 hoja con fijo lateral
- Practicable 1 hoja con fijo superior
- Practicable 2 hojas
- Corredera 1 hoja
- Corredera 1 hoja con fijo lateral
- Corredera 2 hojas
- Correderas en cascada: 2 hojas, 2 hojas con fijo, 3 hojas, 3 hojas con fijo sin guia inferior, con guia inferior empotrada y con guia inferior sobre suelo
- Pivotante 1 hoja
- plegable 2 hojas
- plegable 3 hojas
- plegable 4 hojas

Una vez seleccionada la tipología a fabricar

1) Cortar los perfiles en la máquina destinada para tal efecto
2) Tratar de optimizar al máximo las barras
3) Se recomienda identificar los perfiles cortados al menos con una referencia que los identifique, ejemplo: (referencia de la obra, vista y perfil vertical u horizontal)
4) Almacenar de manera ordenada en los carros, de forma que los perfiles queden perfectamente identificados

ATENCIÓN:

Las listas de corte que se presentan a continuación, están calculadas con los perfiles que se muestran en cada listado. Cualquier modificación de perfil o sustitución variarán dichos cálculo dando lugar a errores en sus fabricaciones.

Para evitar errores, consultar con el departamento técnico.

FIJO NOVA

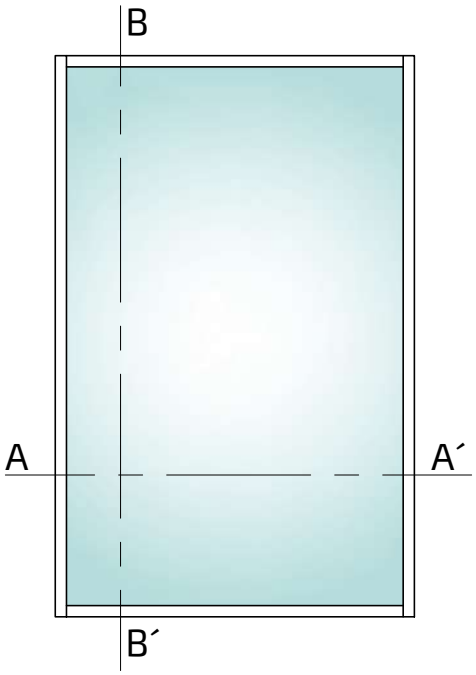

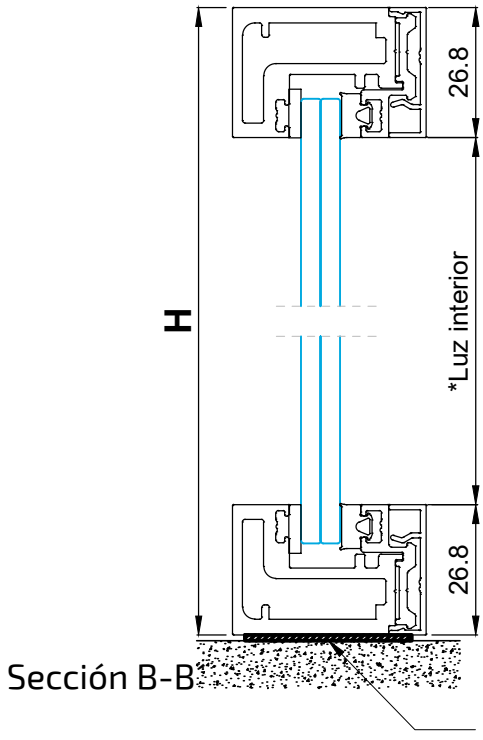

A24035
Caucho EPDM
5 x 24
(rollo 20 metros)

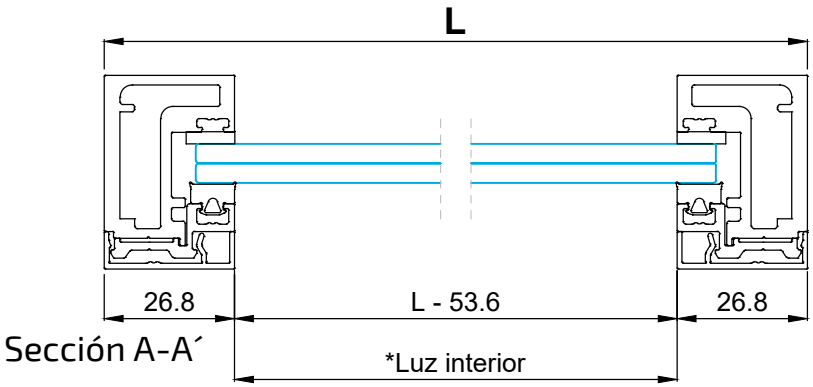

Perfiles

diseño	referencia	denominación	posición	nº piezas	tipo y medida de corte
	21341	Marco NOVA	Vert.	2	H
			Horiz.	2	L - 53.6
	21113	Presor vidrio Marco NOVA	Vert.	2	H
			Horiz.	2	L - 53.6
	21114	Tapa presor vidrio Marco NOVA	Vert.	2	H
			Horiz.	2	L - 53.6

*En caso de querer realizar divisiones interiores, se deben realizar con el perfil ref.: 21342 Travesaño NOVA, el corte se realizará recto y con la medida total interior de luces que se quiera dividir. El perfil ref.: 21115 Presor vidrio travesaño NOVA y el perfil ref.: 21116 Tapa presor vidrio travesaño NOVA, tendrán las mismas medidas de corte y mismo corte recto que el perfil ref.: 21342 Travesaño NOVA.
**El vidrio o vidrios tendrán las medidas de luces más 16 mm.

Acudir al apartado acristalamiento del manual de fabricación propio de la serie para ver que juntas se necesitan.
Se necesitarán el mismo número de escuadras de marco como uniones entre perfiles de marco; así como el mismo número de escuadras de travesaños como uniones de travresaños.

FIJO NOVA con divisiones

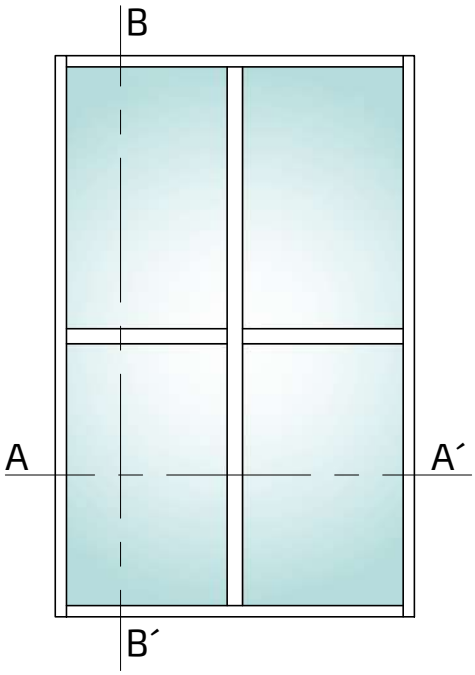

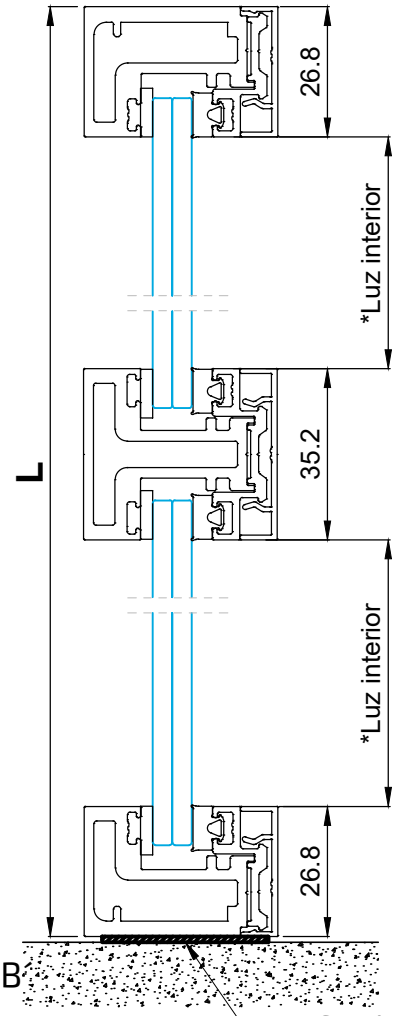

Sección B-B´

Caucho EPDM 5x24

A24035
Caucho EPDM 5 x 24 (rollo 20 metros)

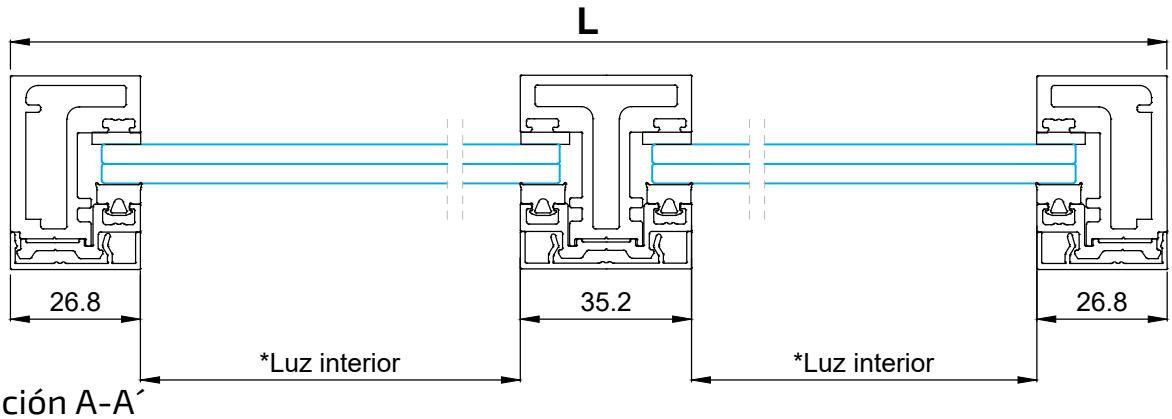

Sección A-A´

Perfiles

diseño	referencia	denominación	posición	nº piezas	tipo y medida de corte
	21341	Marco NOVA	Vert.	2	H
			Horiz.	2	L - 53.6
	21113	Presor vidrio Marco NOVA	Vert.	2	H
			Horiz.	2	L - 53.6
	21114	Tapa presor vidrio Marco NOVA	Vert.	2	H
			Horiz.	2	L - 53.6
	21342	Travesaño NOVA	Vert.	1	H - 53.6
			Horiz.	2	(L - 88.8) / 2
	21115	Presor vidrio Travesaño NOVA	Vert.	1	H - 53.6
			Horiz.	2	(L - 88.8) / 2
	21116	Tapa presor vidrio travesaño NOVA	Vert.	1	H - 53.6
			Horiz.	2	(L - 88.8) / 2

*En caso de querer realizar divisiones interiores, se deben realizar con el perfil ref.: 21342 Travesaño NOVA, el corte se realizará recto y con la medida total interior de luces que se quiera dividir. El perfil ref.: 21115 Presor vidrio travesaño NOVA y el perfil ref.: 21116 Tapa presor vidrio travesaño NOVA, tendrán las mismas medidas de corte y mismo corte recto que el perfil ref.: 21342 Travesaño NOVA.
**El vidrio o vidrios tendrán las medidas de luces más 16 mm.

Acudir al apartado acristalamiento del manual de fabricación propio de la serie para ver que juntas se necesitan. Se necesitarán el mismo número de escuadras de marco como uniones entre perfiles de marco; así como el mismo número de escuadras de travesaños como uniones de travresaños.

PRACTICABLE 1 HOJA

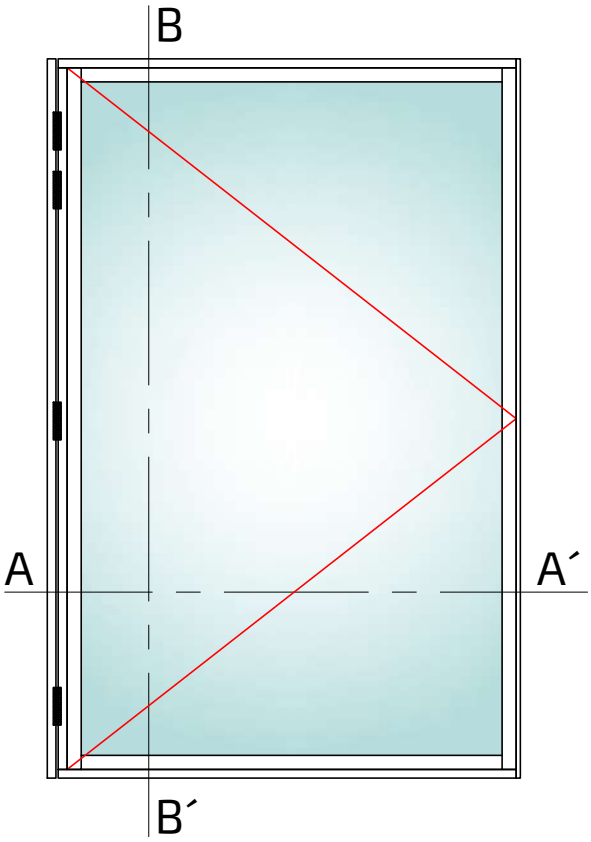

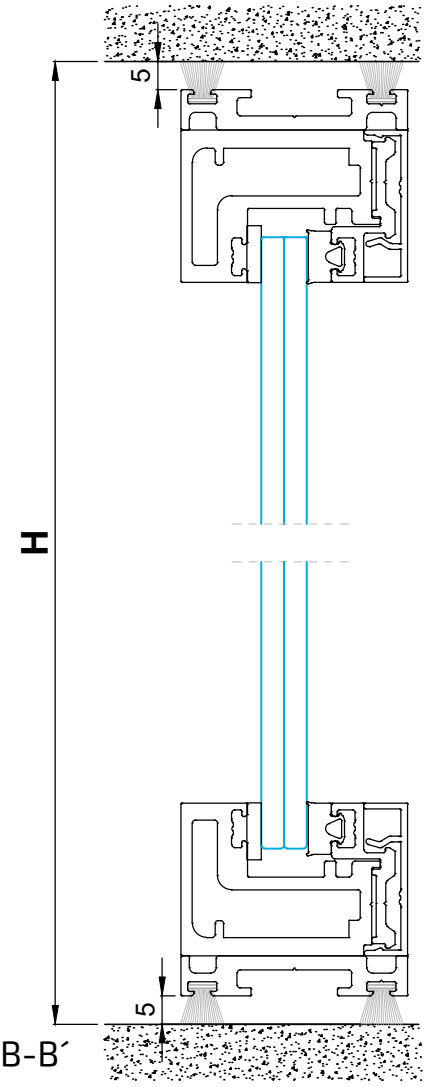

Sección B-B´

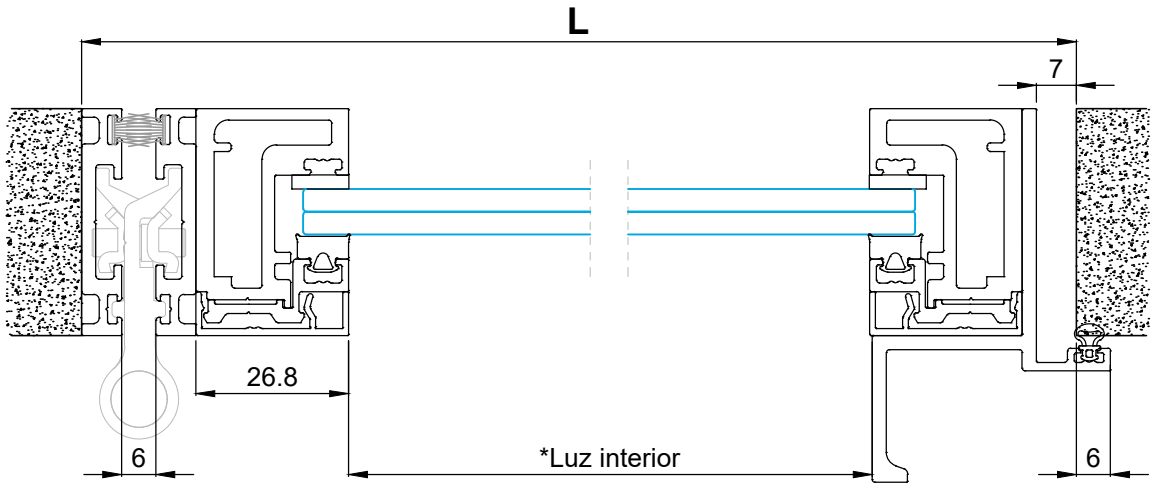

Sección A-A´

Perfiles

diseño	referencia	denominación	posición	nº piezas	tipo y medida de corte
	21341	Marco NOVA	Vert.	2	H - 24
			Horiz.	2	L - 83
	21113	Presor vidrio Marco NOVA	Vert.	2	H - 24
			Horiz.	2	L - 83
	21114	Tapa presor vidrio Marco NOVA	Vert.	2	H - 24
			Horiz.	2	L - 83
	21117	Acople bisagra NOVA	Vert.	1	H
			Vert.	1	H -10
			Horiz.	2	L - 29.5
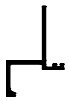	21118	Tirador batiente Apertura Practicable NOVA	Vert.	1	H -10

*En caso de querer realizar divisiones interiores, se deben realizar con el perfil ref.: 21342 Travesaño NOVA, el corte se realizará recto y con la medida total interior de luces que se quiera dividir. El perfil ref.: 21115 Presor vidrio travesaño NOVA y el perfil ref.: 21116 Tapa presor vidrio travesaño NOVA, tendrán las mismas medidas de corte y mismo corte recto que el perfil ref.: 21342 Travesaño NOVA.
**El vidrio o vidrios tendrán las medidas de luces más 16 mm.

Acudir al apartado acristalamiento del manual de fabricación propio de la serie para ver que juntas se necesitan. Se necesitarán el mismo número de escuadras de marco como uniones entre perfiles de marco; así como el mismo número de escuadras de travesaños como uniones de travresaños.

Accesorios

referencia	denominación	nº piezas	referencia	denominación	nº piezas
A24027	Bisagra 2 alas 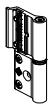	4	A25084	Escuadra para marco 	*1 por unión de perfil marco
A24034	Junta Flexiban 2 x 10 	*Según divisiones	1311 1313 1314	Junta interna vidrio 2,4 / 4,4 / 6,4 	*Según divisiones
4450	Felpudo 5 x 7 	4H	5529	Junta burbuja 	1H
A26018	Caja tornillos 4.8 x 9.5 (caja 100 uds.) 	1	A24093	Felpudo 5 x 10 	4L

PRACTICABLE 1 HOJA CON FIJO LATERAL

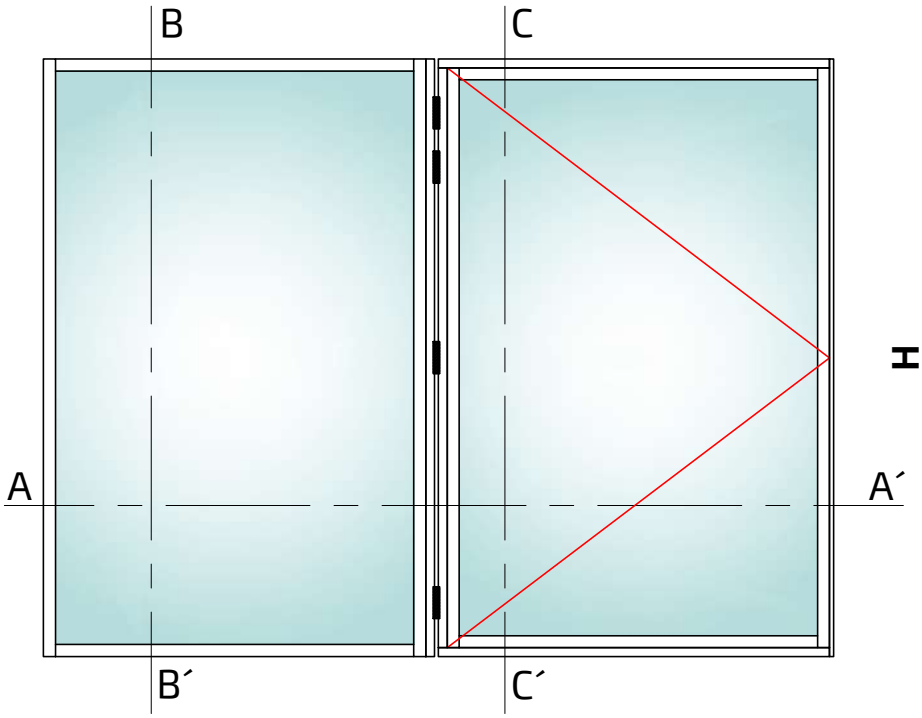

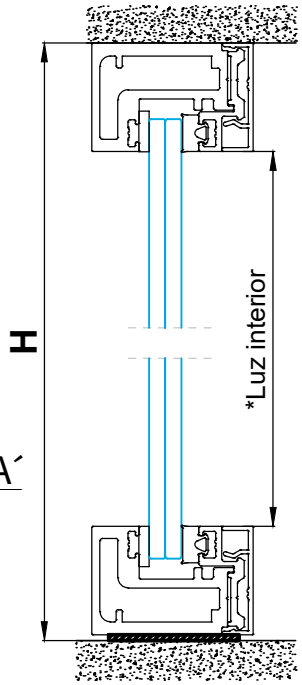

Sección B-B´

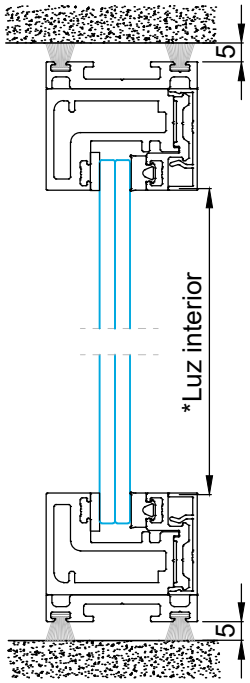

Sección C-C´

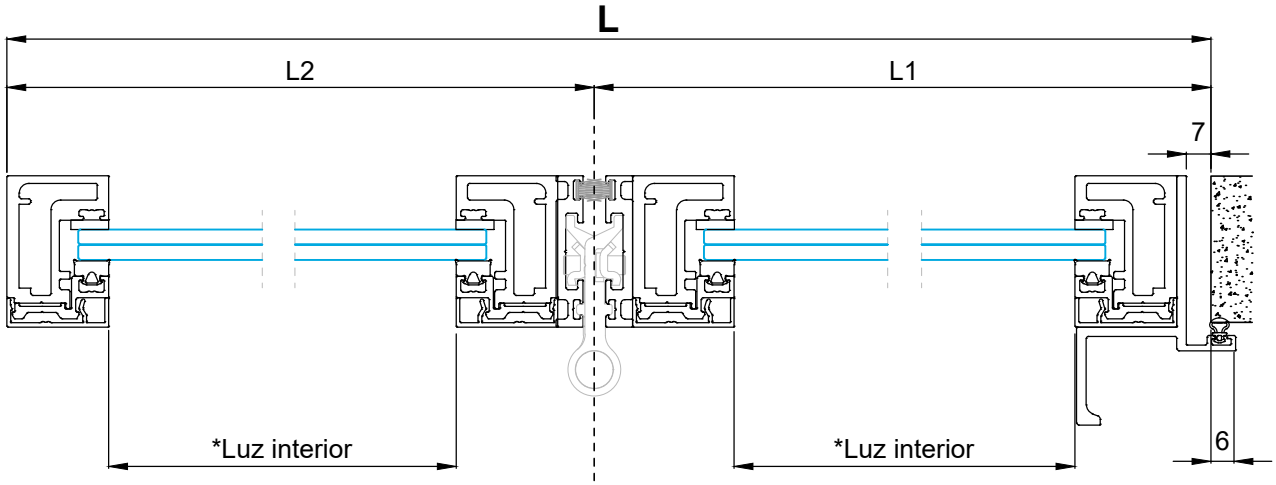

Sección A-A´

Perfiles

diseño	referencia	denominación	posición	nº piezas	tipo y medida de corte	
	21341	Marco NOVA	Vert.	2	H	Fijo
			Vert.	2	H - 24	Hoja
			Horiz.	2	L2 - 63.5	Fijo
			Horiz.	2	L1 - 73	Hoja
	21113	Presor vidrio Marco NOVA	Vert.	2	H	Fijo
			Vert.	2	H - 24	Hoja
			Horiz.	2	L2 - 63.5	Fijo
			Horiz.	2	L1 - 73	Hoja
	21114	Tapa presor vidrio Marco NOVA	Vert.	2	H	Fijo
			Vert.	2	H - 24	Hoja
			Horiz.	2	L2 - 63.5	Fijo
			Horiz.	2	L1 - 73	Hoja
	21117	Acople bisagra NOVA	Vert.	1	H	
			Vert.	1	H -10	
			Horiz.	2	L1 - 12.5	
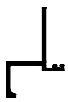	21118	Tirador batiente Apertura Practicable NOVA	Vert.	1	H -10	

*En caso de querer realizar divisiones interiores, se deben realizar con el perfil ref.: 21342 Travesaño NOVA, el corte se realizará recto y con la medida total interior de luces que se quiera dividir. El perfil ref.: 21115 Presor vidrio travesaño NOVA y el perfil ref.: 21116 Tapa presor vidrio travesaño NOVA, tendrán las mismas medidas de corte y mismo corte recto que el perfil ref.: 21342 Travesaño NOVA.
**El vidrio o vidrios tendrán las medidas de luces más 16 mm.

Acudir al apartado acristalamiento del manual de fabricación propio de la serie para ver que juntas se necesitan. Se necesitarán el mismo número de escuadras de marco como uniones entre perfiles de marco; así como el mismo número de escuadras de travesaños como uniones de travresaños.

Accesorios

referencia	denominación		nº piezas
A24027	Bisagra 2 alas		4
A24034	Junta Flexiban 2 x 10		*Según divisiones
4450	Felpudo 5 x 7		4H
A26018	Caja tornillos 4.8 x 9.5 (caja 100 uds.)		1

referencia	denominación		nº piezas
A25084	Escuadra para marco		*1 por unión de perfil marco
1311 1313 1314	Junta interna vidrio 2,4 / 4,4 / 6,4		*Según divisiones
5529	Junta burbuja		1H
A24093	Felpudo 5 x 10		4L

PRACTICABLE 1 HOJA CON FIJO SUPERIOR

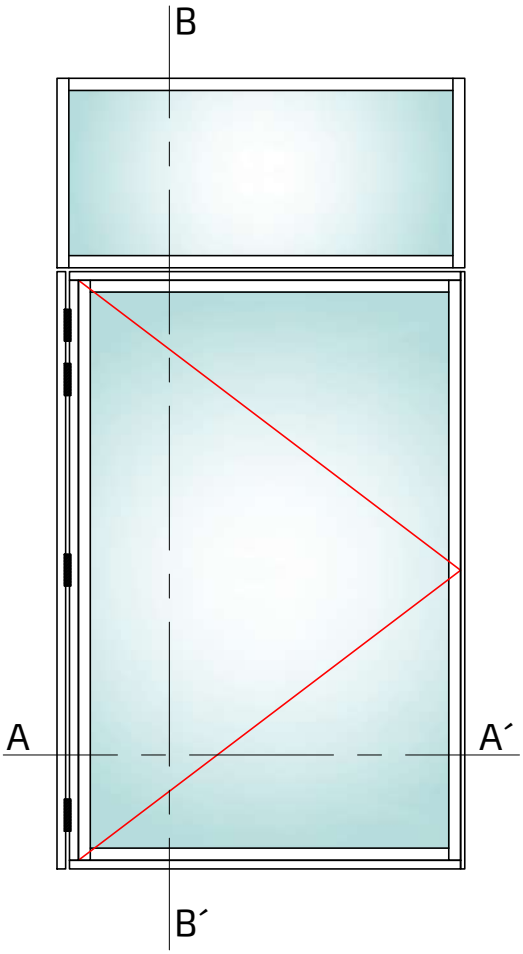

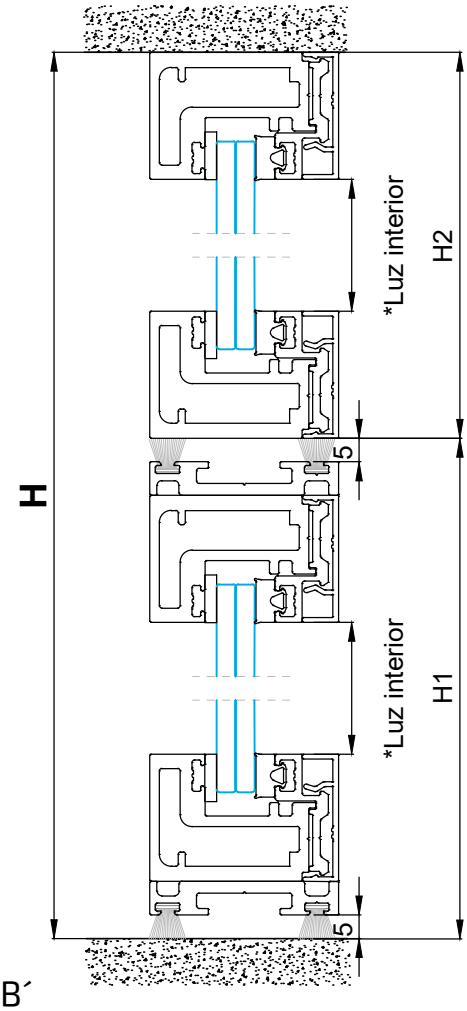

Sección B-B´

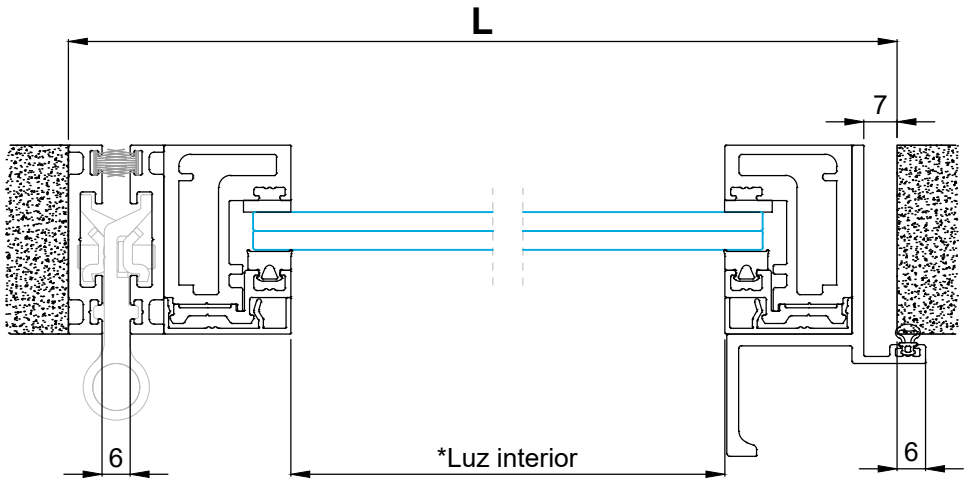

Sección A-A´

Perfiles

diseño	referencia	denominación	posición	nº piezas	tipo y medida de corte	
	21341	Marco NOVA	Vert.	2	H2	Fijo
			Vert.	2	H1 - 24	Hoja
			Horiz.	2	L - 53.6	Fijo
			Horiz.	2	L - 83	Hoja
	21113	Presor vidrio Marco NOVA	Vert.	2	H2	Fijo
			Vert.	2	H1 - 24	Hoja
			Horiz.	2	L - 53.6	Fijo
			Horiz.	2	L - 83	Hoja
	21114	Tapa presor vidrio Marco NOVA	Vert.	2	H2	Fijo
			Vert.	2	H1 - 24	Hoja
			Horiz.	2	L - 53.6	Fijo
			Horiz.	2	L - 83	Hoja
	21117	Acople bisagra NOVA	Vert.	1	H1	
			Vert.	1	H1 -10	
			Horiz.	2	L - 29.5	
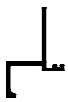	21118	Tirador batiente Apertura Practicable NOVA	Vert.	1	H1 -10	

*En caso de querer realizar divisiones interiores, se deben realizar con el perfil ref.: 21342 Travesaño NOVA, el corte se realizará recto y con la medida total interior de luces que se quiera dividir. El perfil ref.: 21115 Presor vidrio travesaño NOVA y el perfil ref.: 21116 Tapa presor vidrio travesaño NOVA, tendrán las mismas medidas de corte y mismo corte recto que el perfil ref.: 21342 Travesaño NOVA.
**El vidrio o vidrios tendrán las medidas de luces más 16 mm.

Acudir al apartado acristalamiento del manual de fabricación propio de la serie para ver que juntas se necesitan. Se necesitarán el mismo número de escuadras de marco como uniones entre perfiles de marco; así como el mismo número de escuadras de travesaños como uniones de travresaños.

Accesorios

referencia	denominación		nº piezas	referencia	denominación		nº piezas
A24027	Bisagra 2 alas	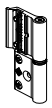	4	A25084	Escuadra para marco		*1 por unión de perfil marco
A24034	Junta Flexiban 2 x 10		*Según divisiones	1311 1313 1314	Junta interna vidrio 2,4 / 4,4 / 6,4		*Según divisiones
4450	Felpudo 5 x 7		4H1	5529	Junta burbuja		1H
A26018	Caja tornillos 4.8 x 9.5 (caja 100 uds.)		1	A24093	Felpudo 5 x 10		4L

PRACTICABLE 2 HOJAS

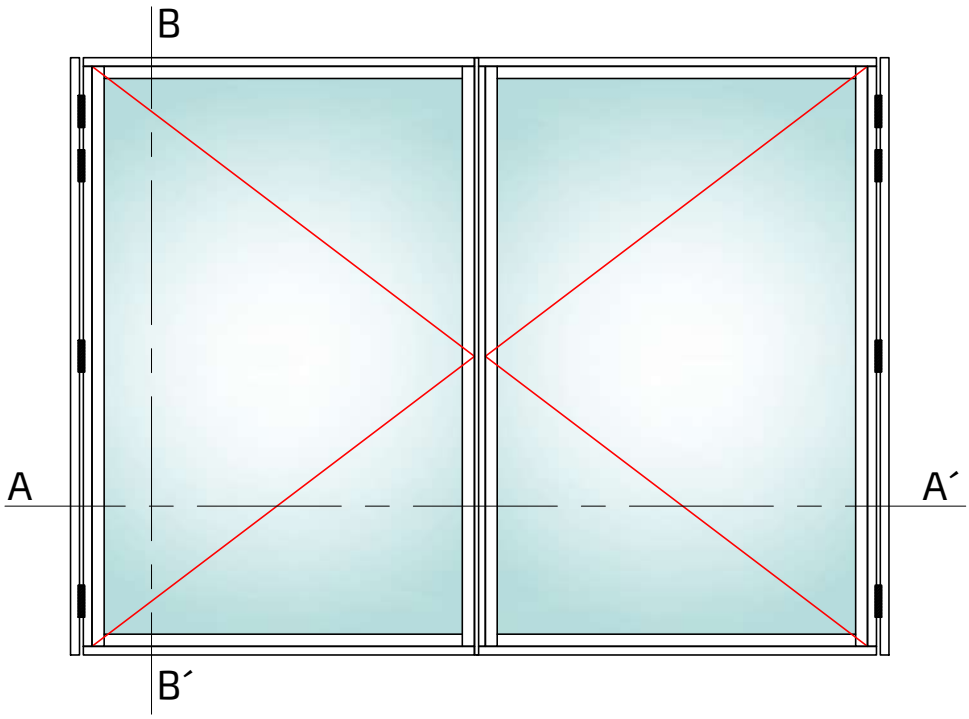

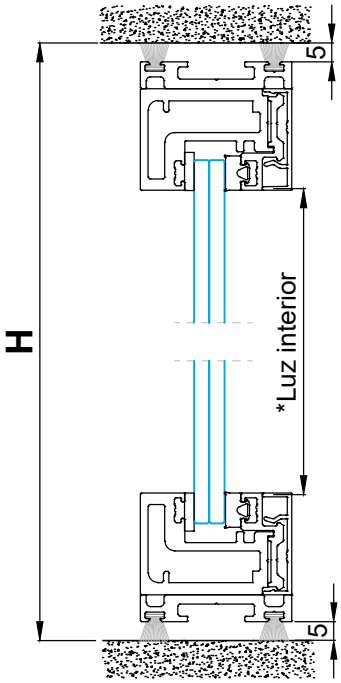

Sección B-B´

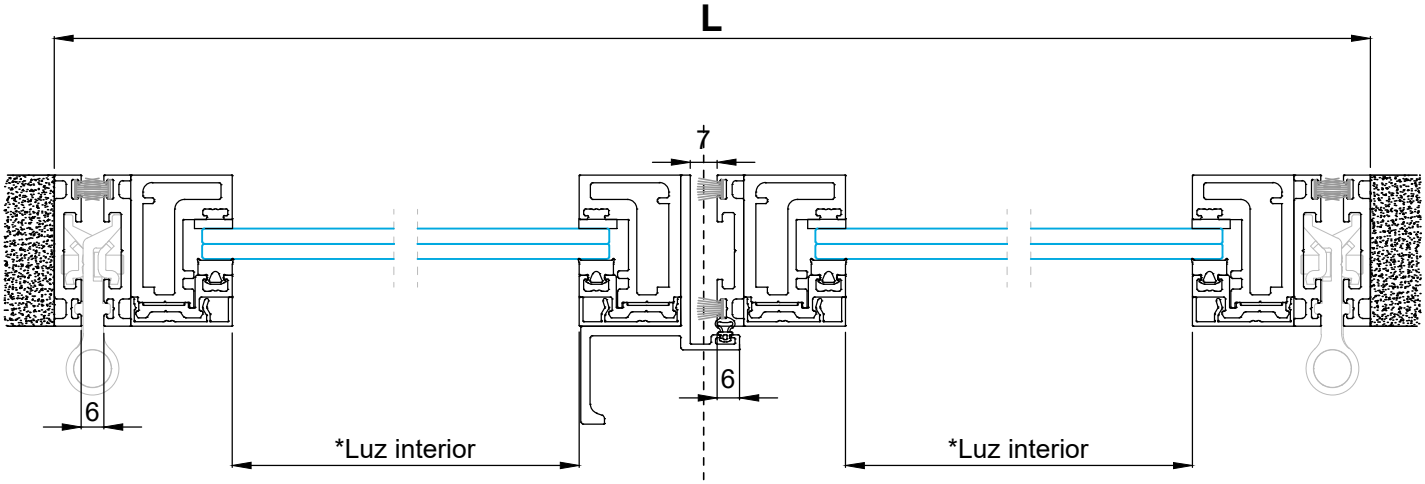

Sección A-A´

Perfiles

diseño	referencia	denominación	posición	nº piezas	tipo y medida de corte	
	21341	Marco NOVA	Vert.	4	H - 24	
			Horiz.	2	L/2 - 79.5	Activa
			Horiz.	2	L/2 - 84	Pasiva
	21113	Presor vidrio Marco NOVA	Vert.	4	H - 24	
			Horiz.	2	L/2 - 79.5	Activa
			Horiz.	2	L/2 - 84	Pasiva
	21114	Tapa presor vidrio Marco NOVA	Vert.	4	H - 24	
			Horiz.	2	L/2 - 79.5	Activa
			Horiz.	2	L/2 - 84	Pasiva
	21117	Acople bisagra NOVA	Vert.	2	H	
			Vert.	3	H - 24	
			Horiz.	2	L/2 - 19	Activa
			Horiz.	2	L/2 - 16.5	Pasiva
	21118	Tirador batiente Apertura Practicable NOVA	Vert.	1	H -10	

*En caso de querer realizar divisiones interiores, se deben realizar con el perfil ref.: 21342 Travesaño NOVA, el corte se realizará recto y con la medida total interior de luces que se quiera dividir. El perfil ref.: 21115 Presor vidrio travesaño NOVA y el perfil ref.: 21116 Tapa presor vidrio travesaño NOVA, tendrán las mismas medidas de corte y mismo corte recto que el perfil ref.: 21342 Travesaño NOVA.
**El vidrio o vidrios tendrán las medidas de luces más 16 mm.

Acudir al apartado acristalamiento del manual de fabricación propio de la serie para ver que juntas se necesitan. Se necesitarán el mismo número de escuadras de marco como uniones entre perfiles de marco; así como el mismo número de escuadras de travesaños como uniones de travresaños.

Accesorios

referencia	denominación		nº piezas
A24027	Bisagra 2 alas	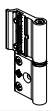	8
A24034	Junta Flexiban 2 x 10		*Según divisiones
4450	Felpudo 5 x 7		8H
A24062	Tapas acople bisagra izquierda		1
A24093	Felpudo 5 x 10		4L1, 4L2

referencia	denominación		nº piezas
A25084	Escuadra para marco		*1 por unión de perfil marco
1311 1313 1314	Junta interna vidrio 2,4 / 4,4 / 6,4		*Según divisiones
5529	Junta burbuja		1H
A26018	Caja tornillos 4.8 x 9.5 (caja 100 uds.)		1
4840	Kit pasador hoja pasiva		1

CORREDERA 1 HOJA

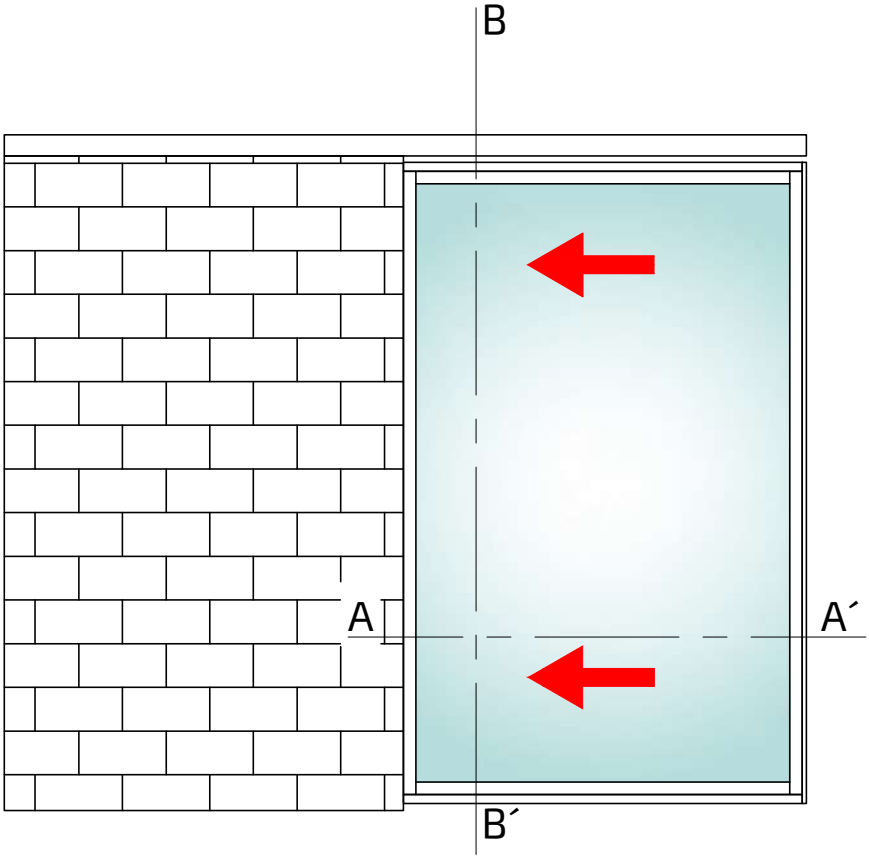

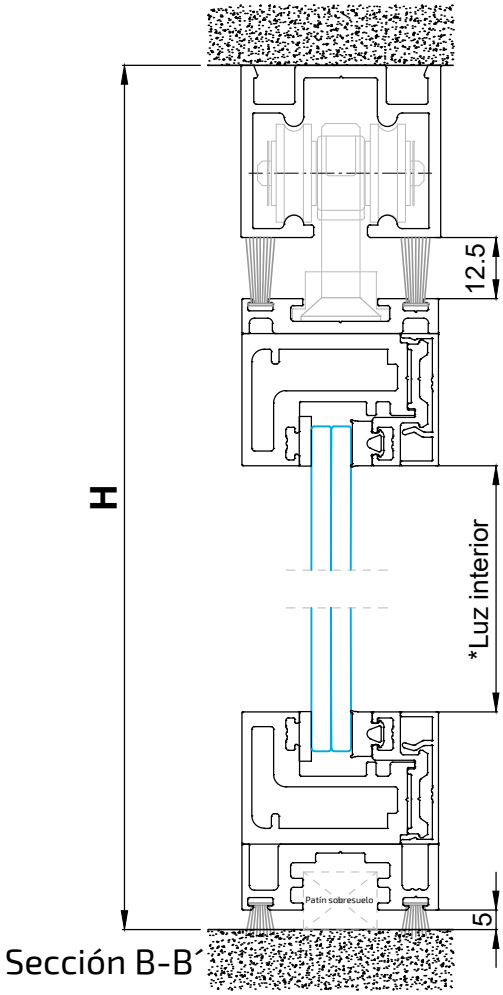

Sección B-B´

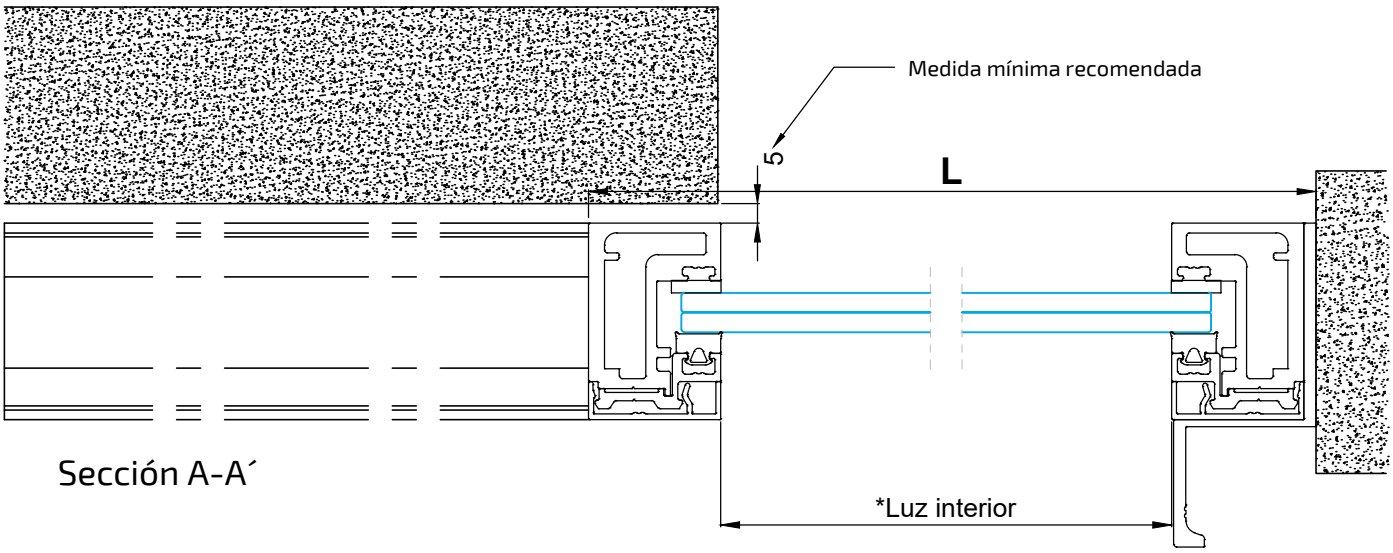

Sección A-A´

Perfiles

diseño	referencia	denominación	posición	nº piezas	tipo y medida de corte
	21341	Marco NOVA	Vert.	2	H - 73
			Horiz.	2	L - 56
	21113	Presor vidrio Marco NOVA	Vert.	2	H - 73
			Horiz.	2	L - 56
	21114	Tapa presor vidrio Marco NOVA	Vert.	2	H - 73
			Horiz.	2	L - 56
	21117	Acople bisagra NOVA	Horiz.	1	L - 2.5
	21230	Acople bisagra NOVA doble cámara	Horiz.	1	L - 2.5
	21120	Tirador NOVA	Vert.	1	H - 52.5
	21119	Guía corredera NOVA	Horiz.	1	L x 2

*En caso de querer realizar divisiones interiores, se deben realizar con el perfil ref.: 21342 Travesaño NOVA, el corte se realizará recto y con la medida total interior de luces que se quiera dividir. El perfil ref.: 21115 Presor vidrio travesaño NOVA y el perfil ref.: 21116 Tapa presor vidrio travesaño NOVA, tendrán las mismas medidas de corte y mismo corte recto que el perfil ref.: 21342 Travesaño NOVA.
**El vidrio o vidrios tendrán las medidas de luces más 16 mm.

Acudir al apartado acristalamiento del manual de fabricación propio de la serie para ver que juntas se necesitan. Se necesitarán el mismo número de escuadras de marco como uniones entre perfiles de marco; así como el mismo número de escuadras de travesaños como uniones de travresaños.

Accesorios

referencia	denominación		nº piezas
A24031	Kit carro corredera	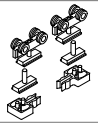	1
A24034	Junta Flexiban 2 x 10		*Según divisiones
A24093	Felpudo 5 x 10		2L
A24062	Tapas acople bisagra izquierda		1
A26018	Caja tornillos 4.8 x 9.5 (caja 100 uds.)		1

referencia	denominación		nº piezas
A25084	Escuadra para marco		*1 por unión de perfil marco
1311 1313 1314	Junta interna vidrio 2,4 / 4,4 / 6,4		*Según divisiones
A24036	Felpudo monofilamento 5 x 14		2L
A24049	Tapas guía corredera 21119		1
A24048	Patín de sobresuelo		1

CORREDERA 1 HOJA CON FIJO LATERAL

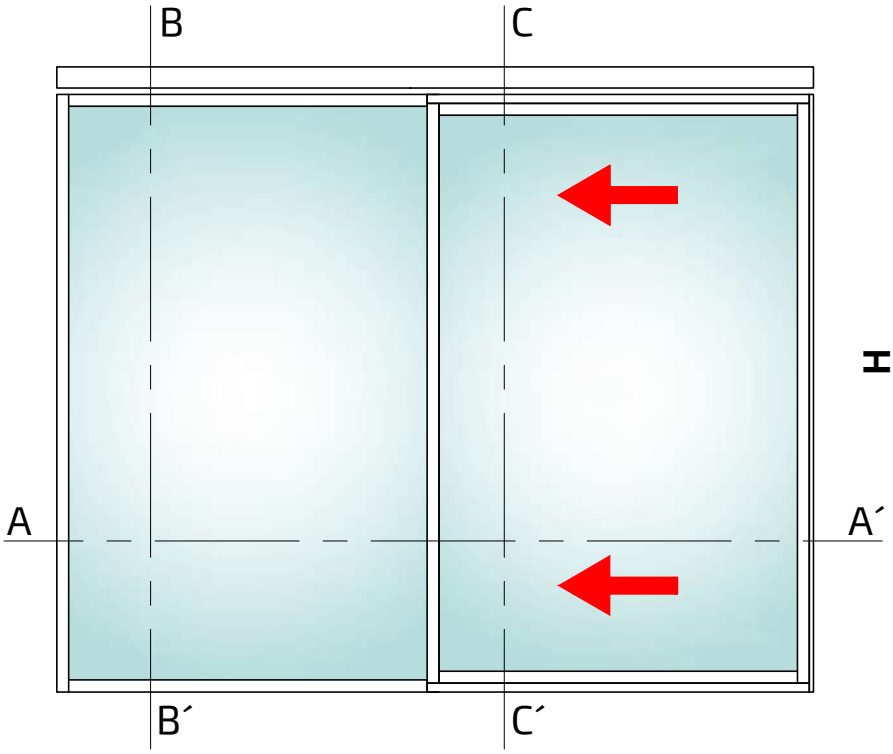

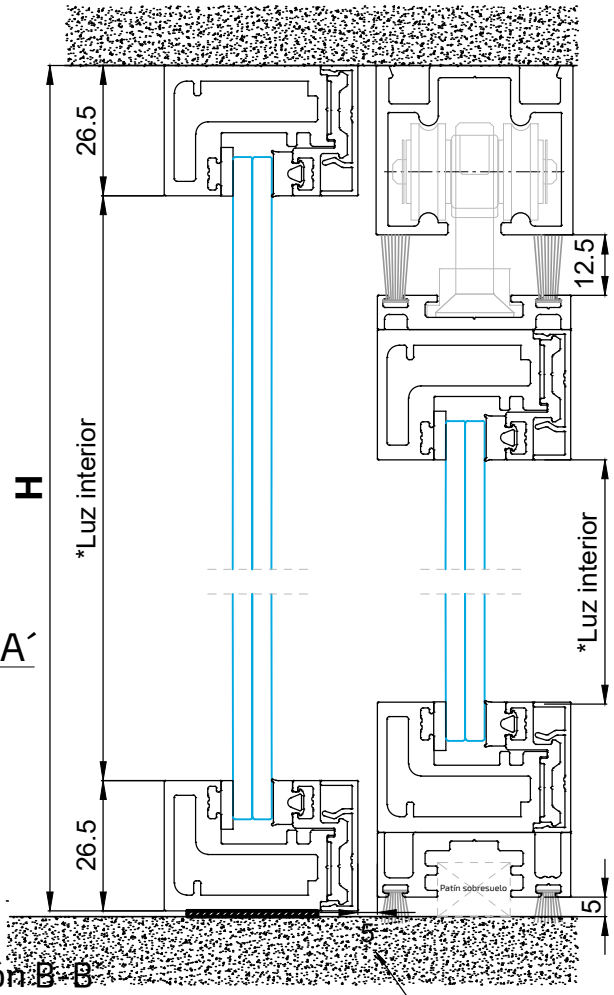

Sección B-B´

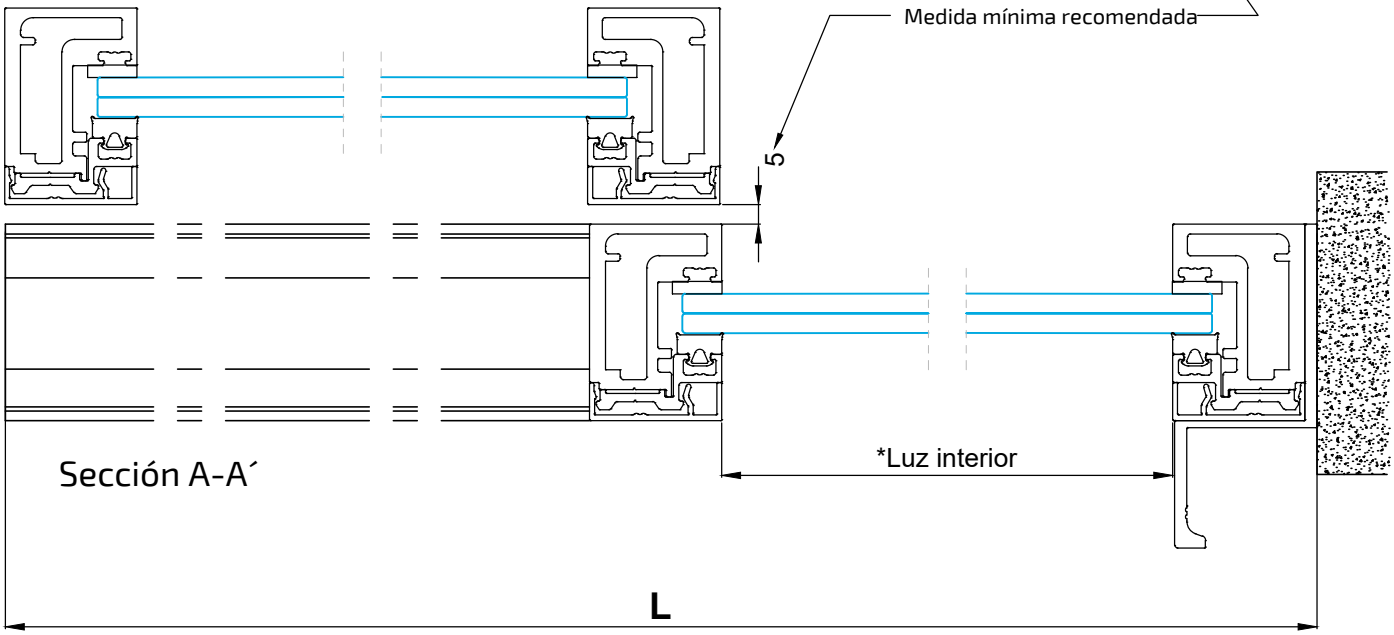

Sección A-A´

Perfiles

diseño	referencia	denominación	posición	nº piezas	tipo y medida de corte	
	21341	Marco NOVA	Vert.	2	H	Fijo
			Vert.	2	H - 73	Hoja
			Horiz.	2	L/2 - 40.2	Fijo
			Horiz.	2	L/2 - 42.7	Hoja
	21113	Presor vidrio Marco NOVA	Vert.	2	H	Fijo
			Vert.	2	H - 73	Hoja
			Horiz.	2	L/2 - 40.2	Fijo
			Horiz.	2	L/2 - 42.7	Hoja
	21114	Tapa presor vidrio Marco NOVA	Vert.	2	H	Fijo
			Vert.	2	H - 73	Hoja
			Horiz.	2	L/2 - 40.2	Fijo
			Horiz.	2	L/2 - 42.7	Hoja
	21117	Acople bisagra NOVA	Horiz.	1	L/2 +11	
	21230	Acople bisagra NOVA doble cámara	Horiz.	1	L/2 +11	
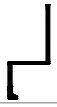	21120	Tirador NOVA	Vert.	1	H - 52.5	
	21119	Guía corredera NOVA	Horiz.	1	L	

*En caso de querer realizar divisiones interiores, se deben realizar con el perfil ref.: 21342 Travesaño NOVA, el corte se realizará recto y con la medida total interior de luces que se quiera dividir. El perfil ref.: 21115 Presor vidrio travesaño NOVA y el perfil ref.: 21116 Tapa presor vidrio travesaño NOVA, tendrán las mismas medidas de corte y mismo corte recto que el perfil ref.: 21342 Travesaño NOVA.
**El vidrio o vidrios tendrán las medidas de luces más 16 mm.
Acudir al apartado acristalamiento del manual de fabricación propio de la serie para ver que juntas se necesitan.
Se necesitarán el mismo número de escuadras de marco como uniones entre perfiles de marco; así como el mismo número de escuadras de travesaños como uniones de travresaños.

Accesorios

referencia	denominación	nº piezas	referencia	denominación	nº piezas
A24031	Kit carro corredera 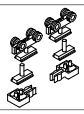	1	A25084	Escuadra para marco 	*1 por unión de perfil marco
A24034	Junta Flexiban 2 x 10 	*Según divisiones	1311 1313 1314	Junta interna vidrio 2,4 / 4,4 / 6,4 	*Según divisiones
A24093	Felpudo 5 x 10 	2L1	A24036	Felpudo monofilamento 5 x 14 	2L1
A24062	Tapas acople bisagra izquierda 	1	A24049	Tapas guía corredera 21119 	1
A26018	Caja tornillos 4.8 x 9.5 (caja 100 uds.) 	1	A24048	Patín de sobresuelo 	1

CORREDERA 2 HOJAS

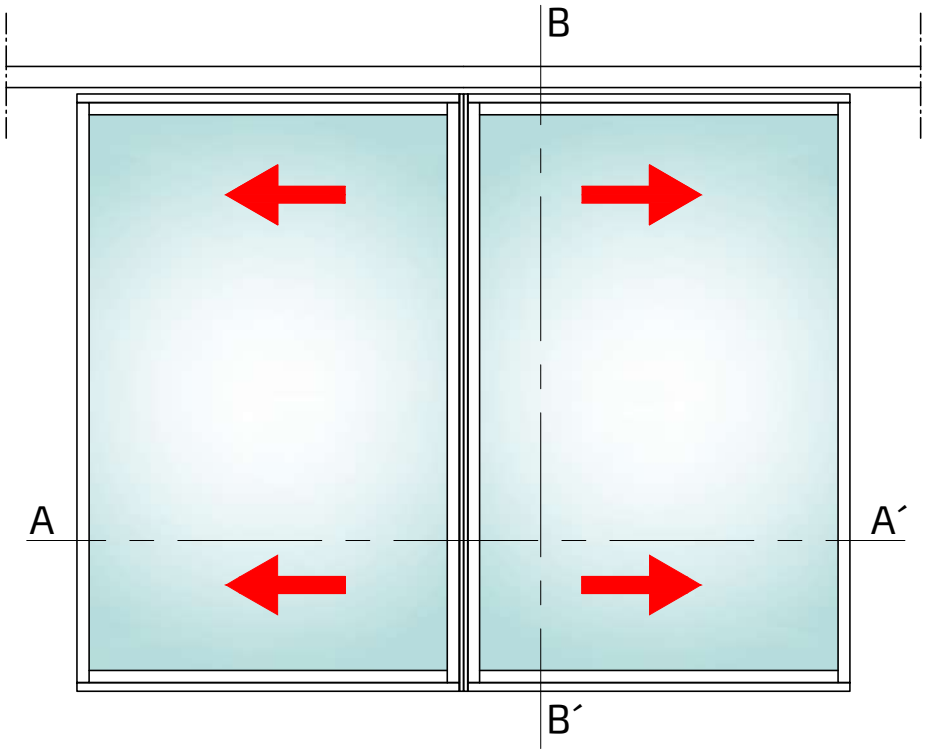

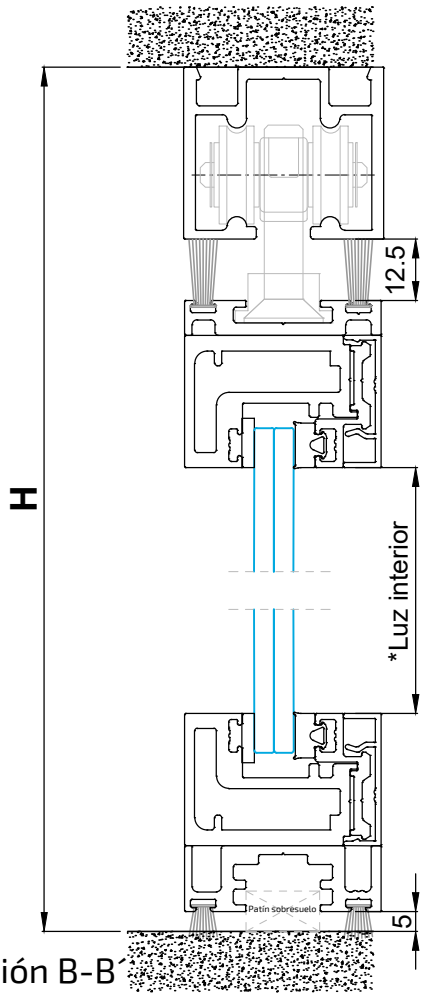

Sección B-B´

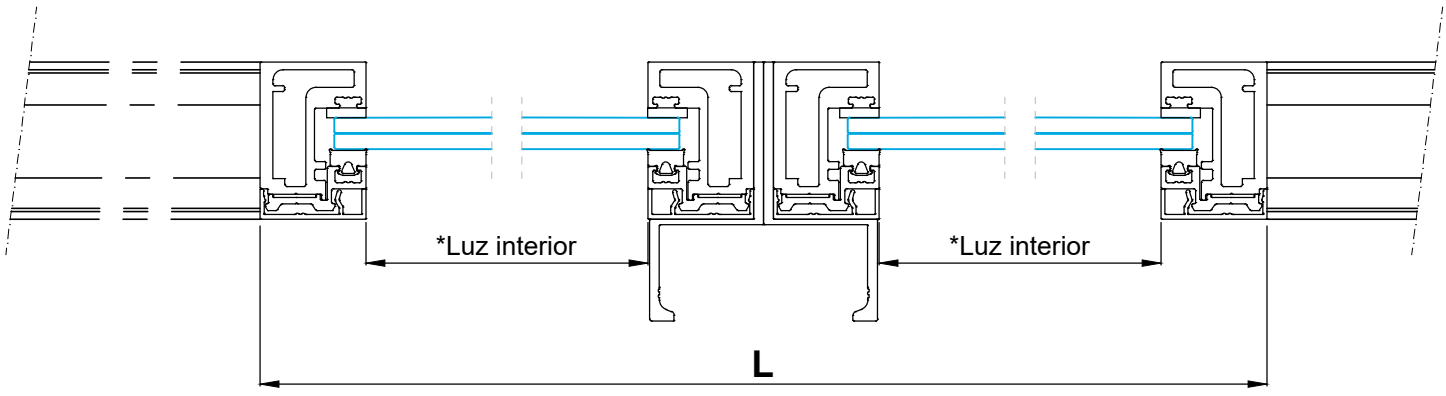

Sección A-A´

Perfiles

diseño	referencia	denominación	posición	nº piezas	tipo y medida de corte
	21341	Marco NOVA	Vert.	4	H - 73
			Horiz.	2	L/2 - 56
			Horiz.	2	L/2 - 56
	21113	Presor vidrio Marco NOVA	Vert.	4	H - 73
			Horiz.	2	L/2 - 56
			Horiz.	2	L/2 - 56
	21114	Tapa presor vidrio Marco NOVA	Vert.	4	H - 73
			Horiz.	2	L/2 - 56
			Horiz.	2	L/2 - 56
	21117	Acople bisagra NOVA	Horiz.	1	L/2 - 2.5
			Horiz.	1	L/2 - 2.5
	21230	Acople bisagra NOVA doble cámara	Horiz.	1	L/2 - 2.5
			Horiz.	1	L/2 - 2.5
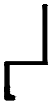	21120	Tirador NOVA	Vert.	2	H - 52.5
	21119	Guía corredera NOVA	Horiz.	1	L x 2

*En caso de querer realizar divisiones interiores, se deben realizar con el perfil ref.: 21342 Travesaño NOVA, el corte se realizará recto y con la medida total interior de luces que se quiera dividir. El perfil ref.: 21115 Presor vidrio travesaño NOVA y el perfil ref.: 21116 Tapa presor vidrio travesaño NOVA, tendrán las mismas medidas de corte y mismo corte recto que el perfil ref.: 21342 Travesaño NOVA.
**El vidrio o vidrios tendrán las medidas de luces más 16 mm.
Acudir al apartado acristalamiento del manual de fabricación propio de la serie para ver que juntas se necesitan.
Se necesitarán el mismo número de escuadras de marco como uniones entre perfiles de marco; así como el mismo número de escuadras de travesaños como uniones de travresaños.

Accesorios

referencia	denominación	nº piezas
A24031	Kit carro corredera 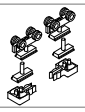	2
A24034	Junta Flexiban 2 x 10 	*Según divisiones
A24093	Felpudo 5 x 10 	2L1, 2L2
A24062	Tapas acople bisagra izquierda 	1
A24063	Tapas acople bisagra derecha 	1
A26018	Caja tornillos 4.8 x 9.5 (caja 100 uds.) 	1

referencia	denominación	nº piezas
A25084	Escuadra para marco 	*1 por unión de perfil marco
1311 1313 1314	Junta interna vidrio 2,4 / 4,4 / 6,4 	*Según divisiones
A24036	Felpudo monofilamento 5 x 14 	2L1, 2L2
A24049	Tapas guía corredera 21119 	1
A24048	Patín de sobresuelo 	2

CORREDERA 2 HOJAS CON FIJOS LATERALES

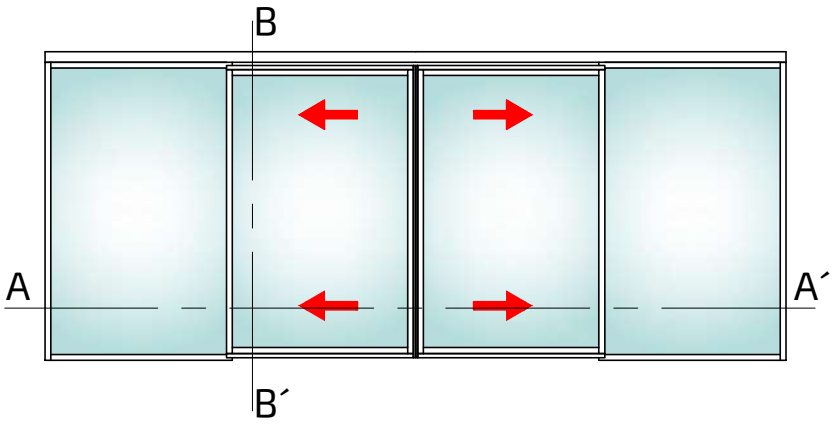

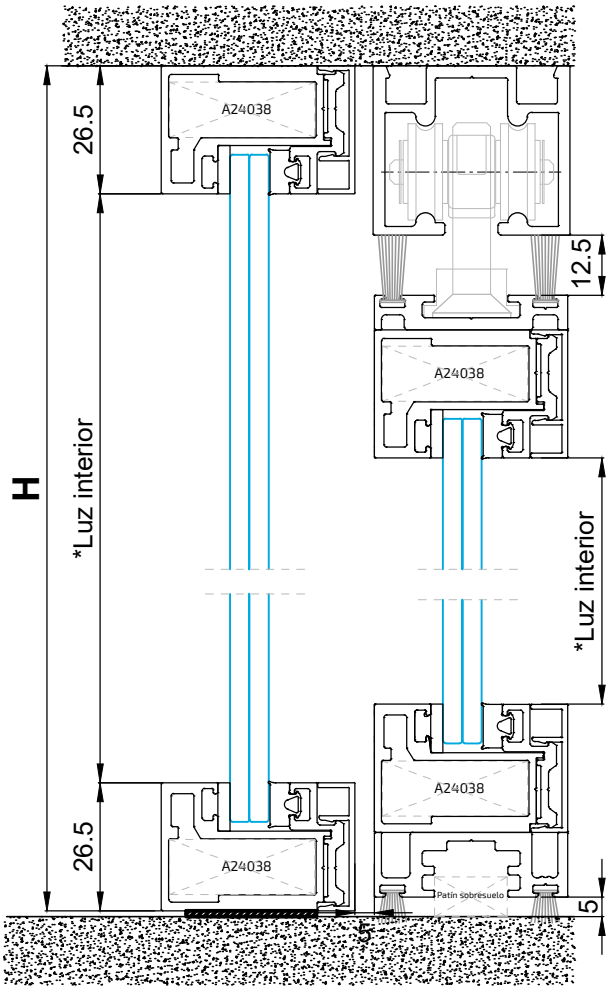

Sección B-B´

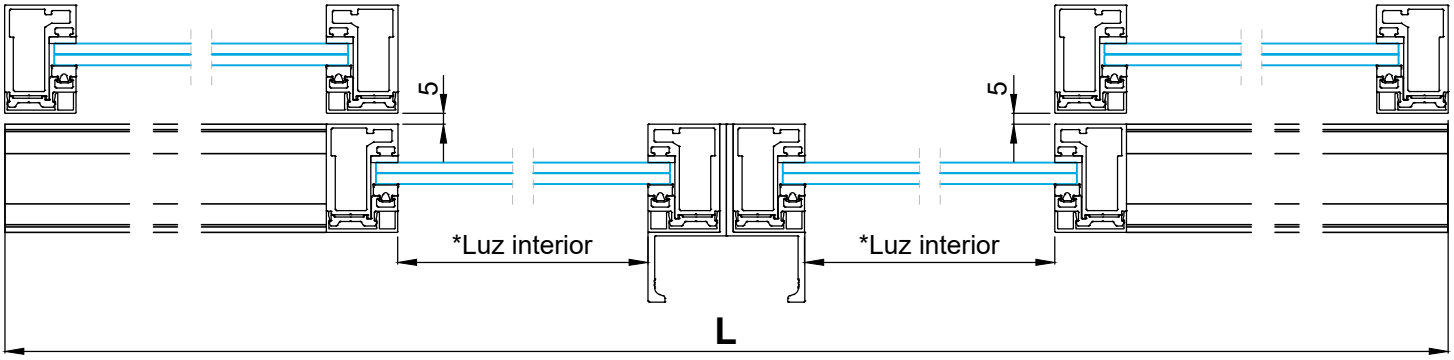

Sección A-A´

Perfiles

diseño	referencia	denominación	posición	nº piezas	tipo y medida de corte	
	21341	Marco NOVA	Vert.	4	H	Fijo
			Vert.	4	H - 73	Hoja
			Horiz.	4	L/4 - 40.2	Fijo
			Horiz.	4	L/4 - 42.7	Hoja
	21113	Presor vidrio Marco NOVA	Vert.	4	H	Fijo
			Vert.	4	H - 73	Hoja
			Horiz.	4	L/4 - 40.2	Fijo
			Horiz.	4	L/4 - 42.7	Hoja
	21114	Tapa presor vidrio Marco NOVA	Vert.	4	H	Fijo
			Vert.	4	H - 73	Hoja
			Horiz.	4	L/4 - 40.2	Fijo
			Horiz.	4	L/4 - 42.7	Hoja
	21117	Acople bisagra NOVA	Horiz.	2	L/4 + 11	Hoja
	21230	Acople bisagra NOVA doble cámara	Horiz.	2	L/4 + 11	Hoja
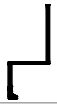	21120	Tirador NOVA	Vert.	2	H - 52.5	Hoja
	21119	Guía corredera NOVA	Horiz.	1	L	

*En caso de querer realizar divisiones interiores, se deben realizar con el perfil ref.: 21342 Travesaño NOVA, el corte se realizará recto y con la medida total interior de luces que se quiera dividir. El perfil ref.: 21115 Presor vidrio travesaño NOVA y el perfil ref.: 21116 Tapa presor vidrio travesaño NOVA, tendrán las mismas medidas de corte y mismo corte recto que el perfil ref.: 21342 Travesaño NOVA.
**El vidrio o vidrios tendrán las medidas de luces más 16 mm.
Acudir al apartado acristalamiento del manual de fabricación propio de la serie para ver que juntas se necesitan.
Se necesitarán el mismo número de escuadras de marco como uniones entre perfiles de marco; así como el mismo número de escuadras de travesaños como uniones de travresaños.

Accesorios

referencia	denominación	nº piezas
A24031	Kit carro corredera 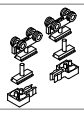	2
A24034	Junta Flexiban 2 x 10 	*Según divisiones
A24093	Felpudo 5 x 10 	4 (Longitud hoja)
A24062	Tapas acople bisagra izquierda 	1
A24063	Tapas acople bisagra derecha 	1
A26018	Caja tornillos 4.8 x 9.5 (caja 100 uds.) 	1

referencia	denominación	nº piezas
A25084	Escuadra para marco 	*1 por unión de perfil marco
1311 1313 1314	Junta interna vidrio 2,4 / 4,4 / 6,4 	*Según divisiones
A24036	Felpudo monofilamento 5 x 14 	4 (Longitud hoja)
A24049	Tapas guía corredera 21119 	1
A24048	Patín de sobresuelo 	2

CORREDERA 1 HOJA: Guía industrial
Ref.: A25027 (1700 mm)
Ref.: A25028 (2230 mm)

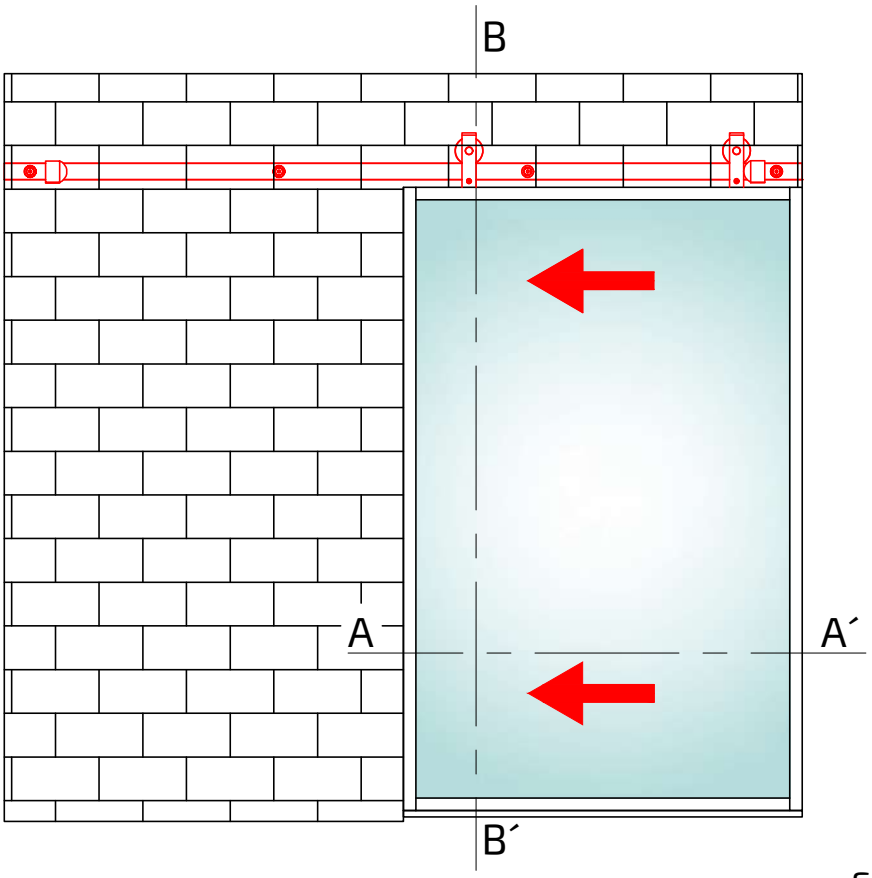

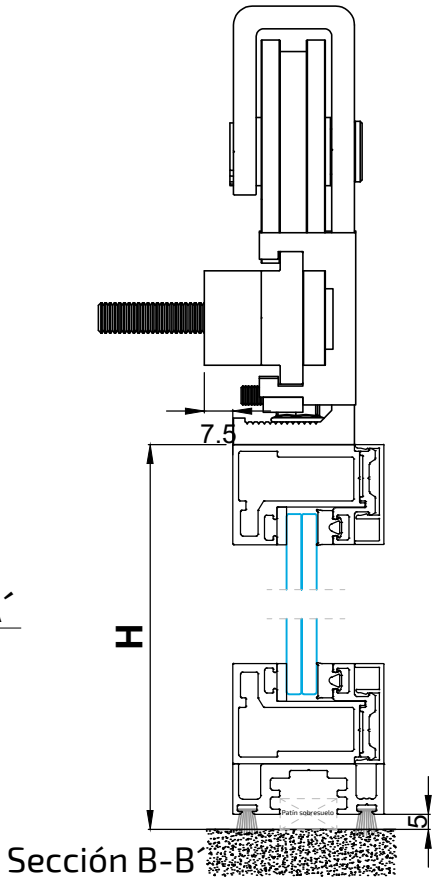

Sección B-B´

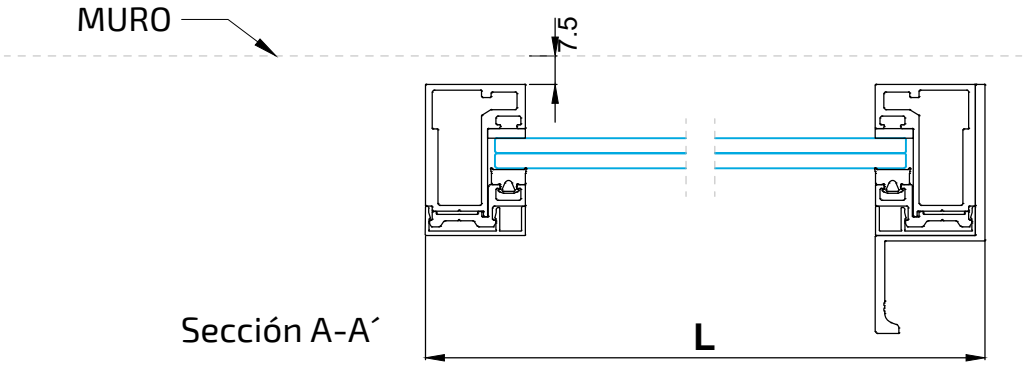

Sección A-A´

- Ref.: A25027 (1700 mm): Media de hoja (L) entre 600 mm y 850 mm. Peso máximo 60 Kg
- Ref.: A25028 (2230 mm): Media de hoja (L) entre 600 mm y 1115 mm. Peso máximo 60 Kg

Perfiles

diseño	referencia	denominación	posición	nº piezas	tipo y medida de corte
	21341	Marco NOVA	Vert.	2	H - 5
			Horiz.	2	L - 56.1
	21113	Presor vidrio Marco NOVA	Vert.	2	H - 5
			Horiz.	2	L - 56.1
	21114	Tapa presor vidrio Marco NOVA	Vert.	2	H - 5
			Horiz.	2	L - 56.1
	21230	Acople bisagra NOVA doble cámara	Horiz.	1	L - 2.5
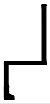	21120	Tirador NOVA	Vert.	1	H - 5

*En caso de querer realizar divisiones interiores, se deben realizar con el perfil ref.: 21342 Travesaño NOVA, el corte se realizará recto y con la medida total interior de luces que se quiera dividir. El perfil ref.: 21115 Presor vidrio travesaño NOVA y el perfil ref.: 21116 Tapa presor vidrio travesaño NOVA, tendrán las mismas medidas de corte y mismo corte recto que el perfil ref.: 21342 Travesaño NOVA.
**El vidrio o vidrios tendrán las medidas de luces más 16 mm.

Acudir al apartado acristalamiento del manual de fabricación propio de la serie para ver que juntas se necesitan. Se necesitarán el mismo número de escuadras de marco como uniones entre perfiles de marco; así como el mismo número de escuadras de travesaños como uniones de travresaños.

Accesorios

referencia	denominación	nº piezas
A24048	Patín de sobresuelo 	1
A24034	Junta Flexiban 2 x 10 	*Según divisiones
A24093	Felpudo 5 x 10 	2L
A24062	Tapas acople bisagra izquierda 	1

referencia	denominación	nº piezas
A25084	Escuadra para marco 	*1 por unión de perfil marco
1311 1313 1314	Junta interna vidrio 2,4 / 4,4 / 6,4 	*Según divisiones
A26018	Caja tornillos 4.8 x 9.5 (caja 100 uds.) 	1
A25027	Guía industrial 1700 mm 	*1
A25028	Guía industrial 2230 mm 	*1

*Depende de la longitud de hoja que se desee, se solicitará la guía industrial ref.: A25027 (longitud de 1700 mm) o la guía industrial ref.: A25028 (longitud de 2230 mm).

CORREDERA 1 HOJA con guía inferior empotrada

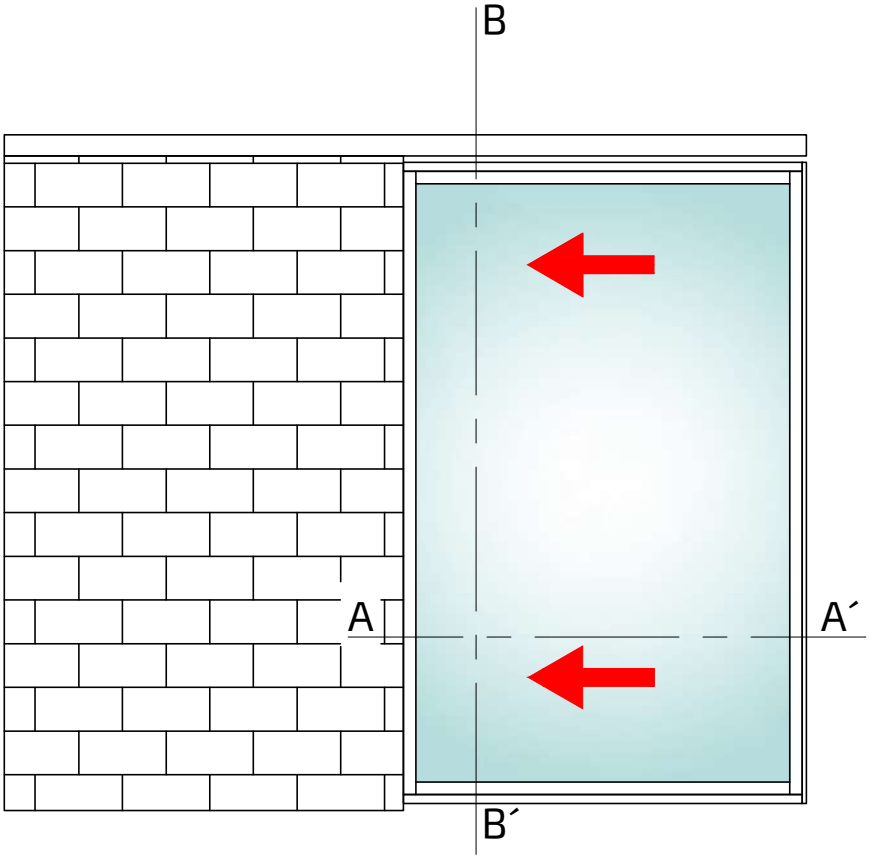

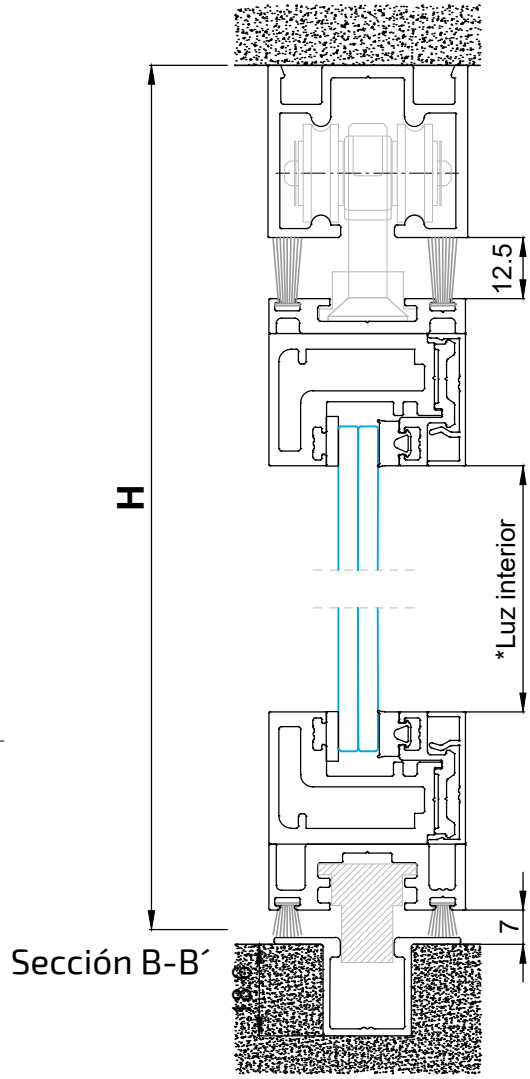

Sección B-B´

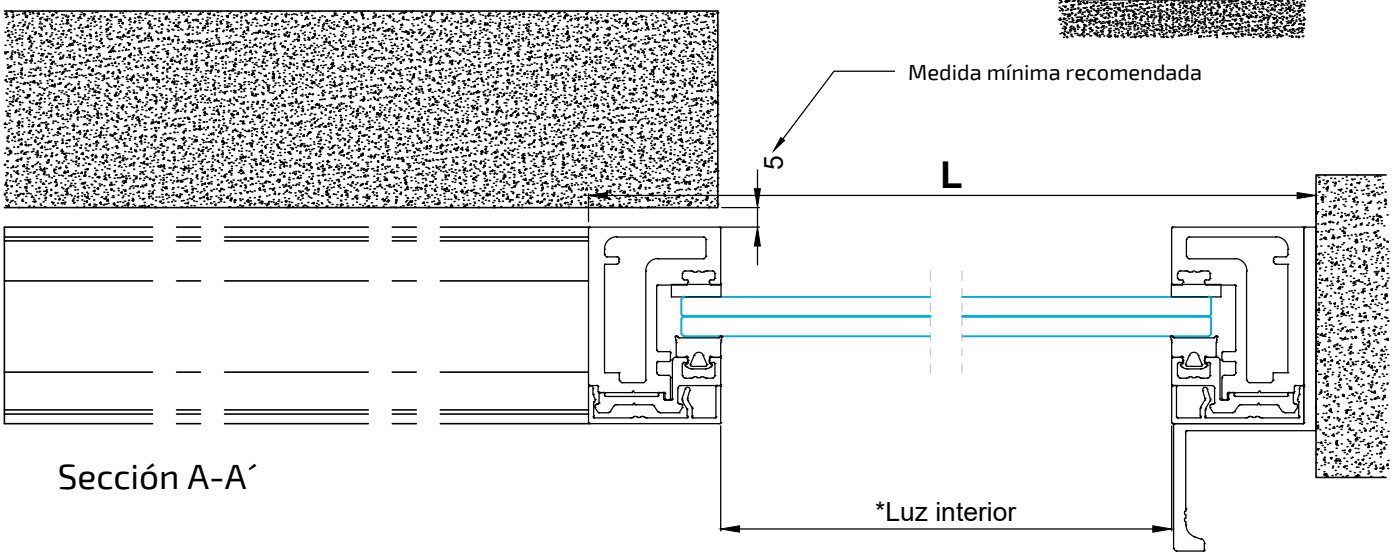

Sección A-A´

Perfiles

diseño	referencia	denominación	posición	nº piezas	tipo y medida de corte
	21341	Marco NOVA	Vert.	2	H - 75
			Horiz.	2	L - 56
	21113	Presor vidrio Marco NOVA	Vert.	2	H - 75
			Horiz.	2	L - 56
	21114	Tapa presor vidrio Marco NOVA	Vert.	2	H - 75
			Horiz.	2	L - 56
	21117	Acople bisagra NOVA	Horiz.	1	L - 2.5
	21230	Acople bisagra NOVA doble cámara	Horiz.	1	L - 2.5
	21120	Tirador NOVA	Vert.	1	H - 54.5
	21119	Guía corredera NOVA	Horiz.	1	L x 2
	21229	Guía inferior NOVA	Horiz.	1	L x 2

*En caso de querer realizar divisiones interiores, se deben realizar con el perfil ref.: 21342 Travesaño NOVA, el corte se realizará recto y con la medida total interior de luces que se quiera dividir. El perfil ref.: 21115 Presor vidrio travesaño NOVA y el perfil ref.: 21116 Tapa presor vidrio travesaño NOVA, tendrán las mismas medidas de corte y mismo corte recto que el perfil ref.: 21342 Travesaño NOVA.
**El vidrio o vidrios tendrán las medidas de luces más 16 mm.

Acudir al apartado acristalamiento del manual de fabricación propio de la serie para ver que juntas se necesitan. Se necesitarán el mismo número de escuadras de marco como uniones entre perfiles de marco; así como el mismo número de escuadras de travesaños como uniones de travresaños.

Accesorios

referencia	denominación	nº piezas
A24031	Kit carro corredera 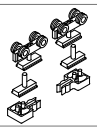	1
A24034	Junta Flexiban 2 x 10 	*Según divisiones
A24093	Felpudo 5 x 10 	2L
A24062	Tapas acople bisagra izquierda 	1
A26018	Caja tornillos 4.8 x 9.5 (caja 100 uds.) 	1

referencia	denominación	nº piezas
A25084	Escuadra para marco 	*1 por unión de perfil marco
1311 1313 1314	Junta interna vidrio 2,4 / 4,4 / 6,4 	*Según divisiones
A24036	Felpudo monofilamento 5 x 14 	2L
A24049	Tapas guía corredera 21119 	1
A24094	Patín guía inferior hoja corredera 	2

CORREDERA 1 HOJA con guía inferior sobresuelo

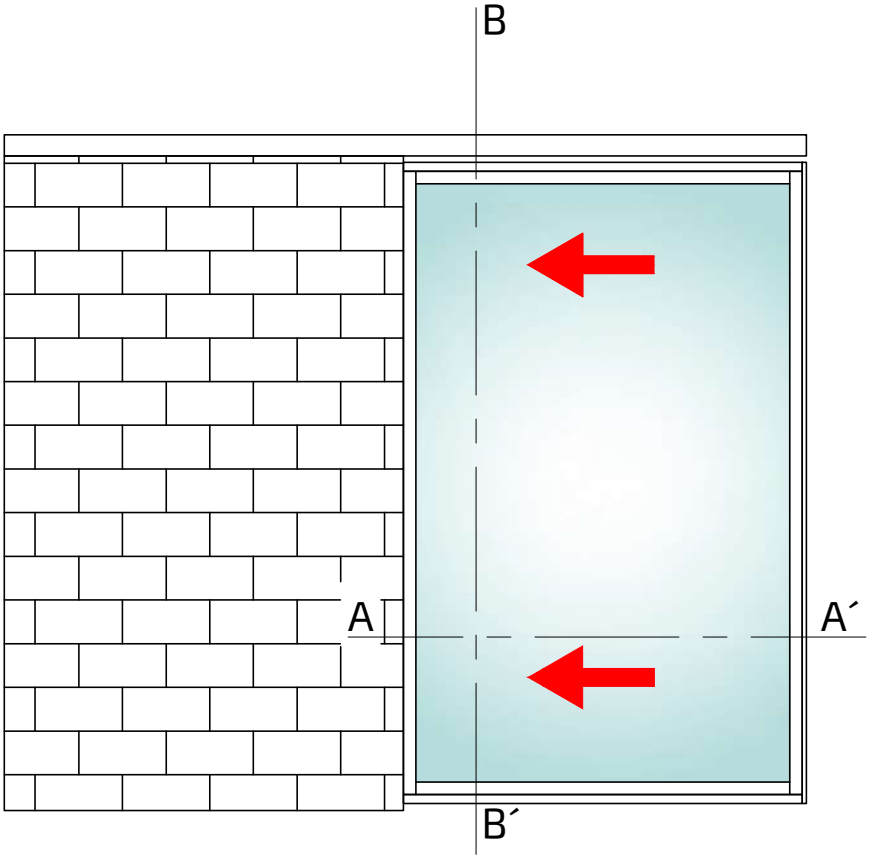

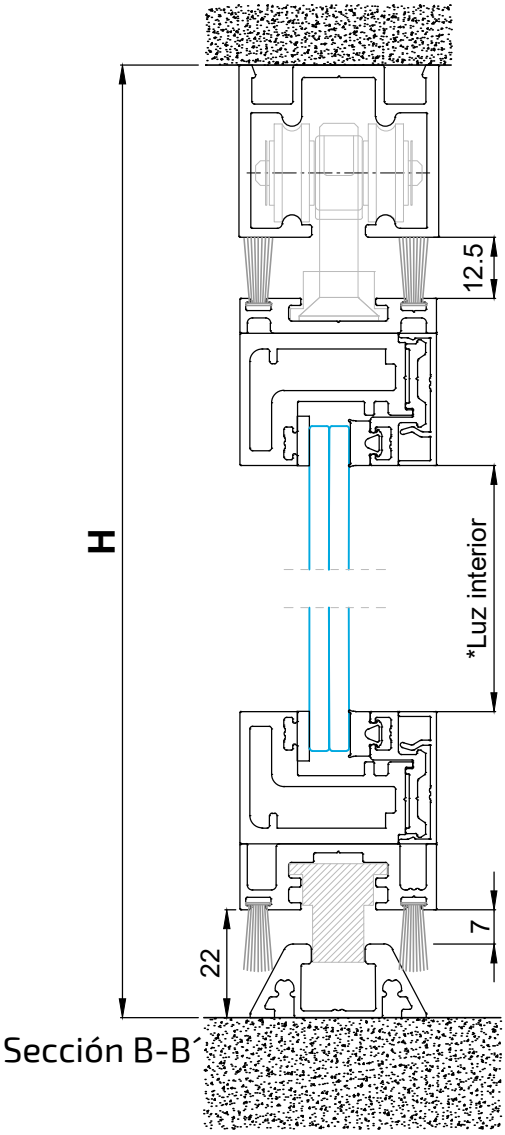

Sección B-B´

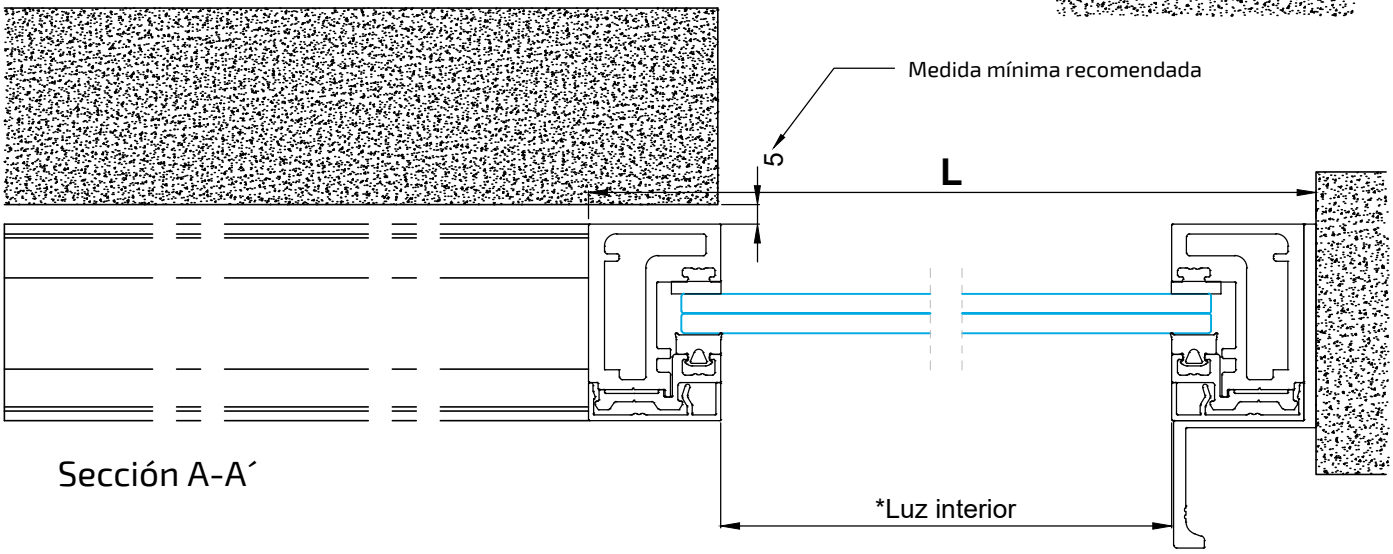

Sección A-A´

Perfiles

diseño	referencia	denominación	posición	nº piezas	tipo y medida de corte
	21341	Marco NOVA	Vert.	2	H - 90
			Horiz.	2	L - 56
	21113	Presor vidrio Marco NOVA	Vert.	2	H - 90
			Horiz.	2	L - 56
	21114	Tapa presor vidrio Marco NOVA	Vert.	2	H - 90
			Horiz.	2	L - 56
	21117	Acople bisagra NOVA	Horiz.	1	L - 2.5
	21230	Acople bisagra NOVA doble cámara	Horiz.	1	L - 2.5
	21120	Tirador NOVA	Vert.	1	H - 69.5
	21119	Guía corredera NOVA	Horiz.	1	L x 2
	21367	Guía inferior sobresuelo NOVA	Horiz.	1	L x 2

*En caso de querer realizar divisiones interiores, se deben realizar con el perfil ref.: 21342 Travesaño NOVA, el corte se realizará recto y con la medida total interior de luces que se quiera dividir. El perfil ref.: 21115 Presor vidrio travesaño NOVA y el perfil ref.: 21116 Tapa presor vidrio travesaño NOVA, tendrán las mismas medidas de corte y mismo corte recto que el perfil ref.: 21342 Travesaño NOVA.
**El vidrio o vidrios tendrán las medidas de luces más 16 mm.

Acudir al apartado acristalamiento del manual de fabricación propio de la serie para ver que juntas se necesitan. Se necesitarán el mismo número de escuadras de marco como uniones entre perfiles de marco; así como el mismo número de escuadras de travesaños como uniones de travresaños.

Accesorios

referencia	denominación	nº piezas
A24031	Kit carro corredera 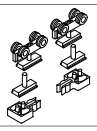	1
A24034	Junta Flexiban 2 x 10 	*Según divisiones
A24094	Patín guía inferior hoja corredera 	2
A24062	Tapas acople bisagra izquierda 	1
A26018	Caja tornillos 4.8 x 9.5 (caja 100 uds.) 	1

referencia	denominación	nº piezas
A25084	Escuadra para marco 	*1 por unión de perfil marco
1311 1313 1314	Junta interna vidrio 2,4 / 4,4 / 6,4 	*Según divisiones
A24036	Felpudo monofilamento 5 x 14 	4L
A24049	Tapas guía corredera 21119 	1

CORREDERA 2 HOJAS con guía inferior empotrada

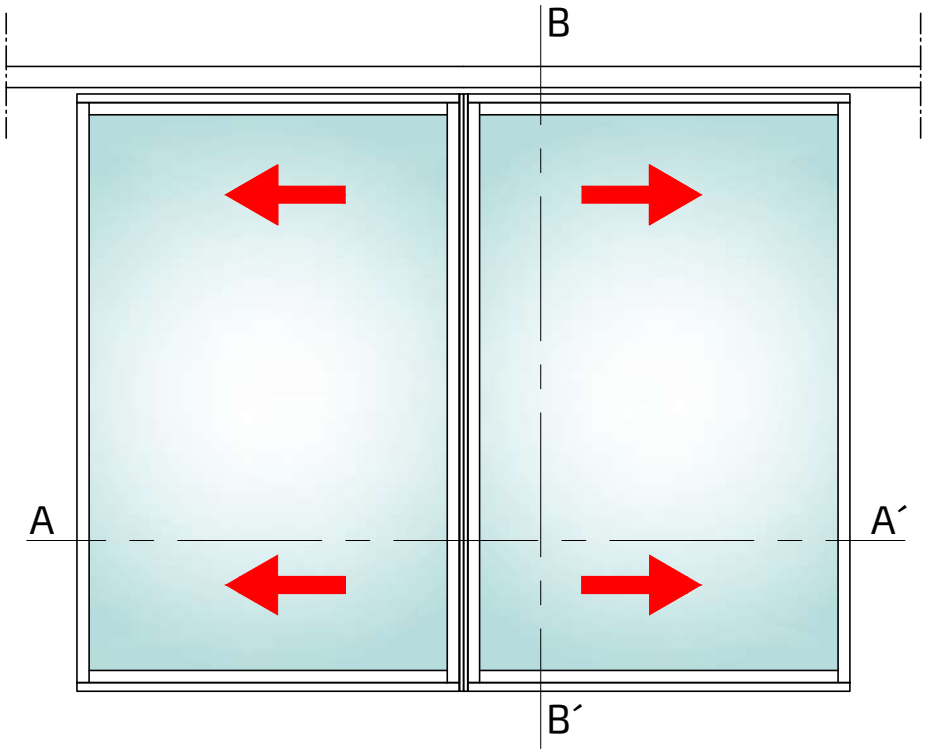

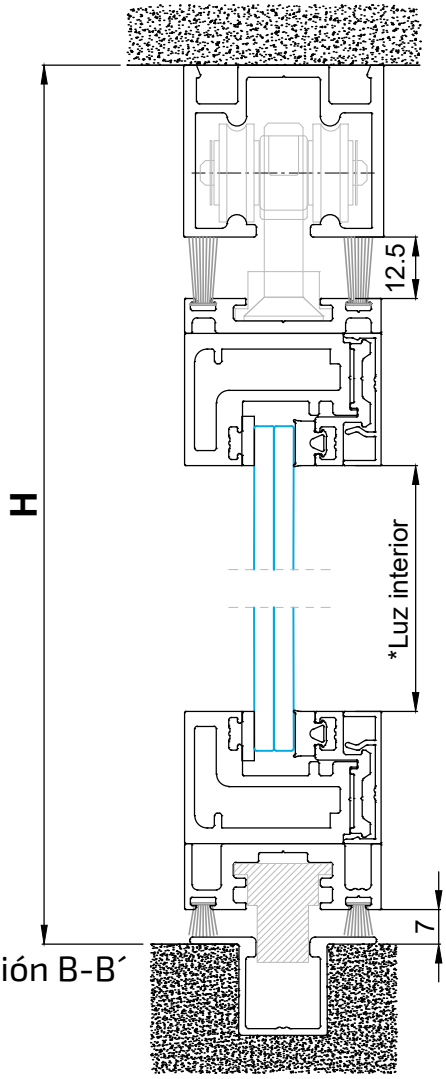

Sección B-B´

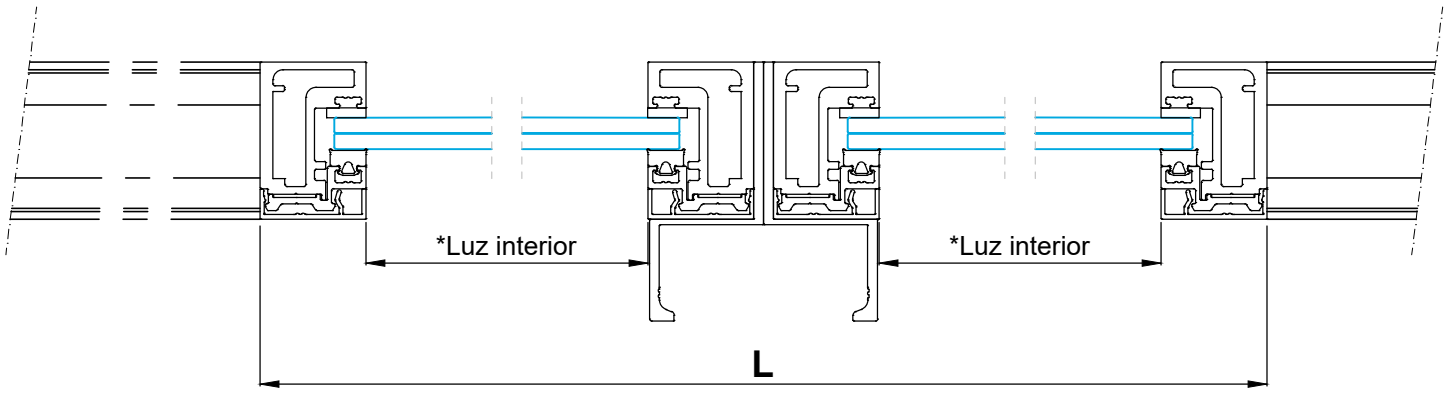

Sección A-A´

Perfiles

diseño	referencia	denominación	posición	nº piezas	tipo y medida de corte
	21341	Marco NOVA	Vert.	4	H - 75
			Horiz.	2	L/2 - 56
			Horiz.	2	L/2 - 56
	21113	Presor vidrio Marco NOVA	Vert.	4	H - 75
			Horiz.	2	L/2 - 56
			Horiz.	2	L/2 - 56
	21114	Tapa presor vidrio Marco NOVA	Vert.	4	H - 75
			Horiz.	2	L/2 - 56
			Horiz.	2	L/2 - 56
	21117	Acople bisagra NOVA	Horiz.	1	L/2 - 2.5
			Horiz.	1	L/2 - 2.5
	21230	Acople bisagra NOVA doble cámara	Horiz.	1	L/2 - 2.5
			Horiz.	1	L/2 - 2.5
	21120	Tirador NOVA	Vert.	2	H - 54.5
	21119	Guía corredera NOVA	Horiz.	1	L x 2
	21229	Guía inferior NOVA	Horiz.	1	L x 2

*En caso de querer realizar divisiones interiores, se deben realizar con el perfil ref.: 21342 Travesaño NOVA, el corte se realizará recto y con la medida total interior de luces que se quiera dividir. El perfil ref.: 21115 Presor vidrio travesaño NOVA y el perfil ref.: 21116 Tapa presor vidrio travesaño NOVA, tendrán las mismas medidas de corte y mismo corte recto que el perfil ref.: 21342 Travesaño NOVA.
**El vidrio o vidrios tendrán las medidas de luces más 16 mm.
Acudir al apartado acristalamiento del manual de fabricación propio de la serie para ver que juntas se necesitan.
Se necesitarán el mismo número de escuadras de marco como uniones entre perfiles de marco; así como el mismo número de escuadras de travesaños como uniones de travresaños.

Accesorios

referencia	denominación	nº piezas
A24031	Kit carro corredera 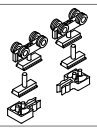	2
A24034	Junta Flexiban 2 x 10 	*Según divisiones
A24093	Felpudo 5 x 10 	2L1, 2L2
A24062	Tapas acople bisagra izquierda 	1
A24063	Tapas acople bisagra derecha 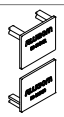	1
A26018	Caja tornillos 4.8 x 9.5 (caja 100 uds.) 	1

referencia	denominación	nº piezas
A25084	Escuadra para marco 	*1 por unión de perfil marco
1311 1313 1314	Junta interna vidrio 2,4 / 4,4 / 6,4 	*Según divisiones
A24036	Felpudo monofilamento 5 x 14 	2L1, 2L2
A24049	Tapas guía corredera 21119 	1
A24094	Patín guía inferior hoja corredera 	4

CORREDERA 2 HOJAS con guía inferior sobresuelo

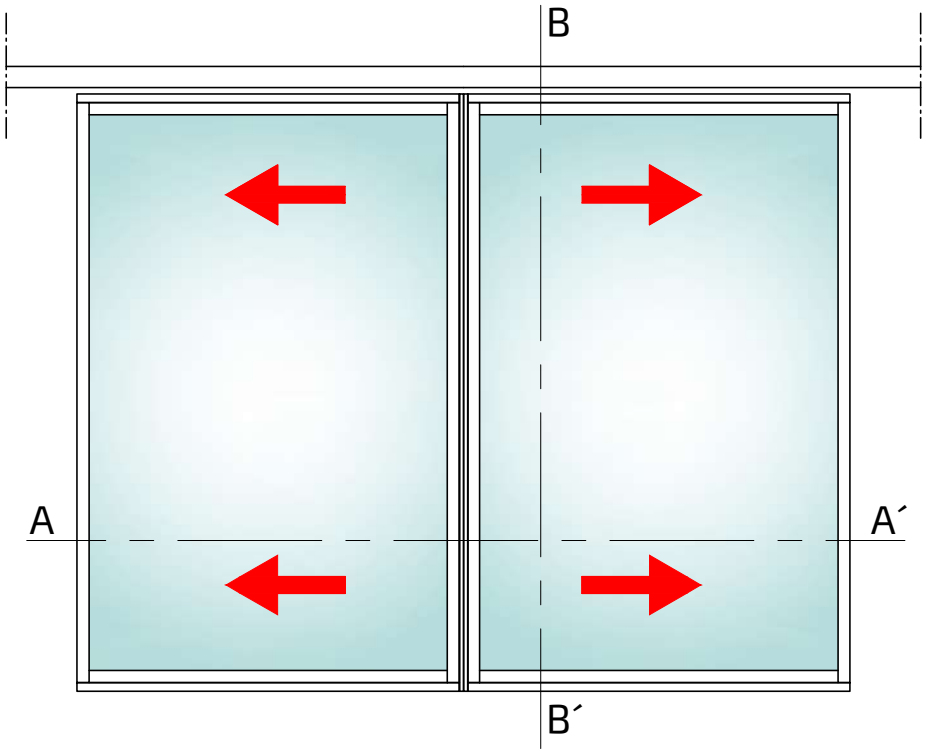

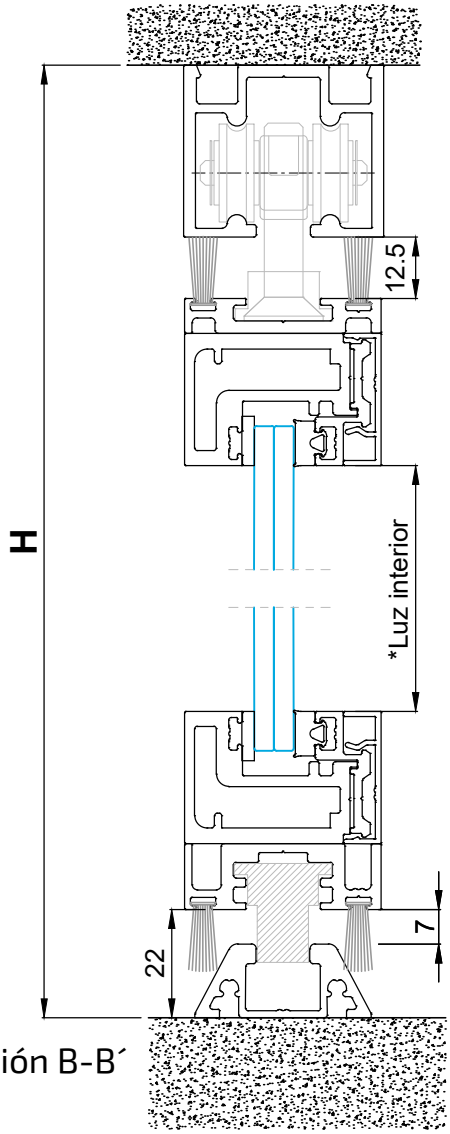

Sección B-B´

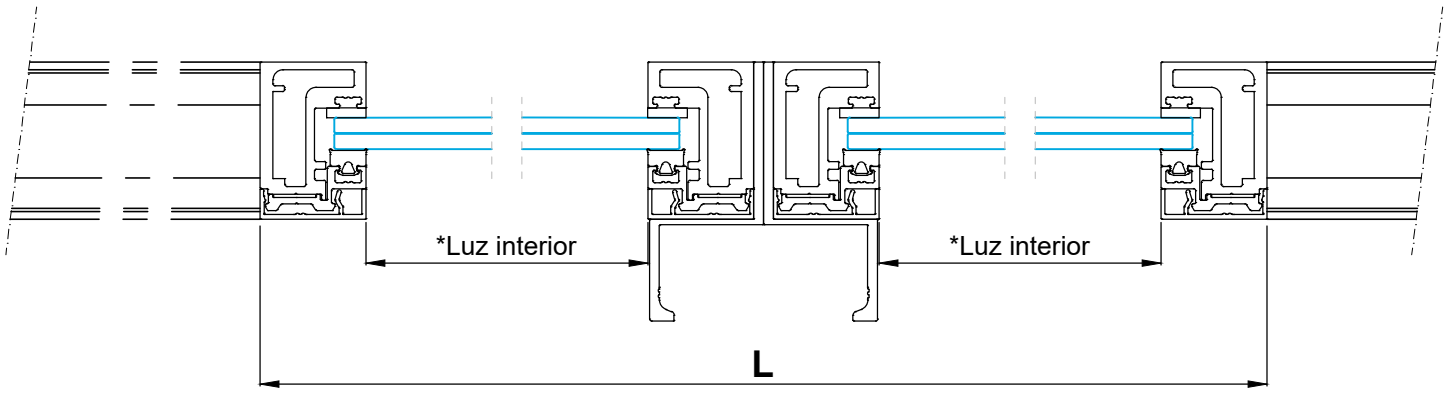

Sección A-A´

Perfiles

diseño	referencia	denominación	posición	nº piezas	tipo y medida de corte
	21341	Marco NOVA	Vert.	4	H - 90
			Horiz.	2	L/2 - 56
			Horiz.	2	L/2 - 56
	21113	Presor vidrio Marco NOVA	Vert.	4	H - 90
			Horiz.	2	L/2 - 56
			Horiz.	2	L/2 - 56
	21114	Tapa presor vidrio Marco NOVA	Vert.	4	H - 90
			Horiz.	2	L/2 - 56
			Horiz.	2	L/2 - 56
	21117	Acople bisagra NOVA	Horiz.	1	L/2 - 2.5
			Horiz.	1	L/2 - 2.5
	21230	Acople bisagra NOVA doble cámara	Horiz.	1	L/2 - 2.5
			Horiz.	1	L/2 - 2.5
	21120	Tirador NOVA	Vert.	2	H - 69.5
	21119	Guía corredera NOVA	Horiz.	1	L x 2
	21367	Guía inferior sobresuelo NOVA	Horiz.	1	L x 2

*En caso de querer realizar divisiones interiores, se deben realizar con el perfil ref.: 21342 Travesaño NOVA, el corte se realizará recto y con la medida total interior de luces que se quiera dividir. El perfil ref.: 21115 Presor vidrio travesaño NOVA y el perfil ref.: 21116 Tapa presor vidrio travesaño NOVA, tendrán las mismas medidas de corte y mismo corte recto que el perfil ref.: 21342 Travesaño NOVA.
**El vidrio o vidrios tendrán las medidas de luces más 16 mm.
Acudir al apartado acristalamiento del manual de fabricación propio de la serie para ver que juntas se necesitan.
Se necesitarán el mismo número de escuadras de marco como uniones entre perfiles de marco; así como el mismo número de escuadras de travesaños como uniones de travresaños.

Accesorios

referencia	denominación	nº piezas
A24031	Kit carro corredera 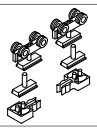	2
A24034	Junta Flexiban 2 x 10 	*Según divisiones
A26018	Caja tornillos 4.8 x 9.5 (caja 100 uds.) 	1
A24062	Tapas acople bisagra izquierda 	1
A24063	Tapas acople bisagra derecha 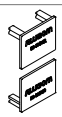	1

referencia	denominación	nº piezas
A25084	Escuadra para marco 	*1 por unión de perfil marco
1311 1313 1314	Junta interna vidrio 2,4 / 4,4 / 6,4 	*Según divisiones
A24036	Felpudo monofilamento 5 x 14 	4L1, 4L2
A24049	Tapas guía corredera 21119 	1
A24094	Patín guía inferior hoja corredera 	4

CORREDERA 2 HOJAS en cascada

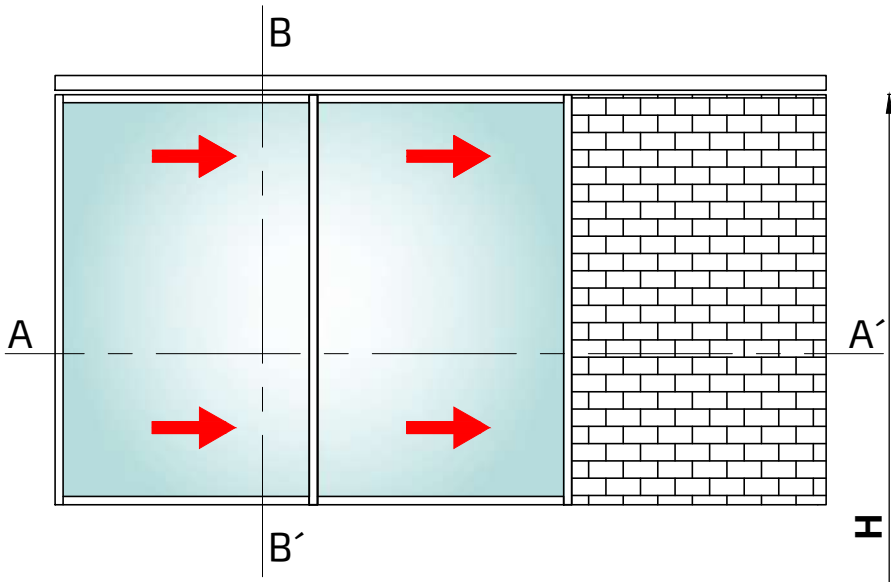

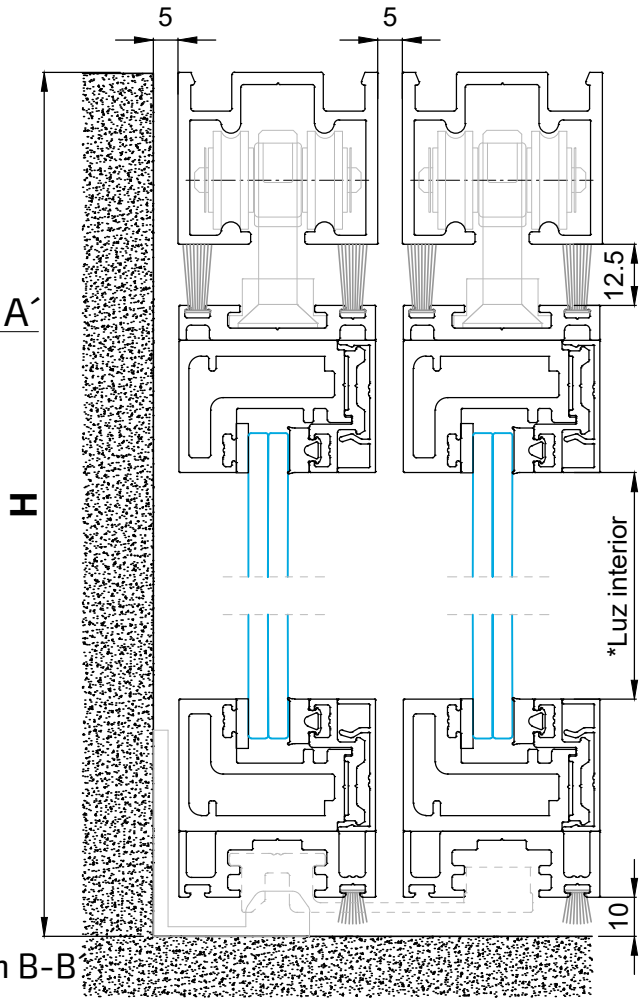

Sección B-B´

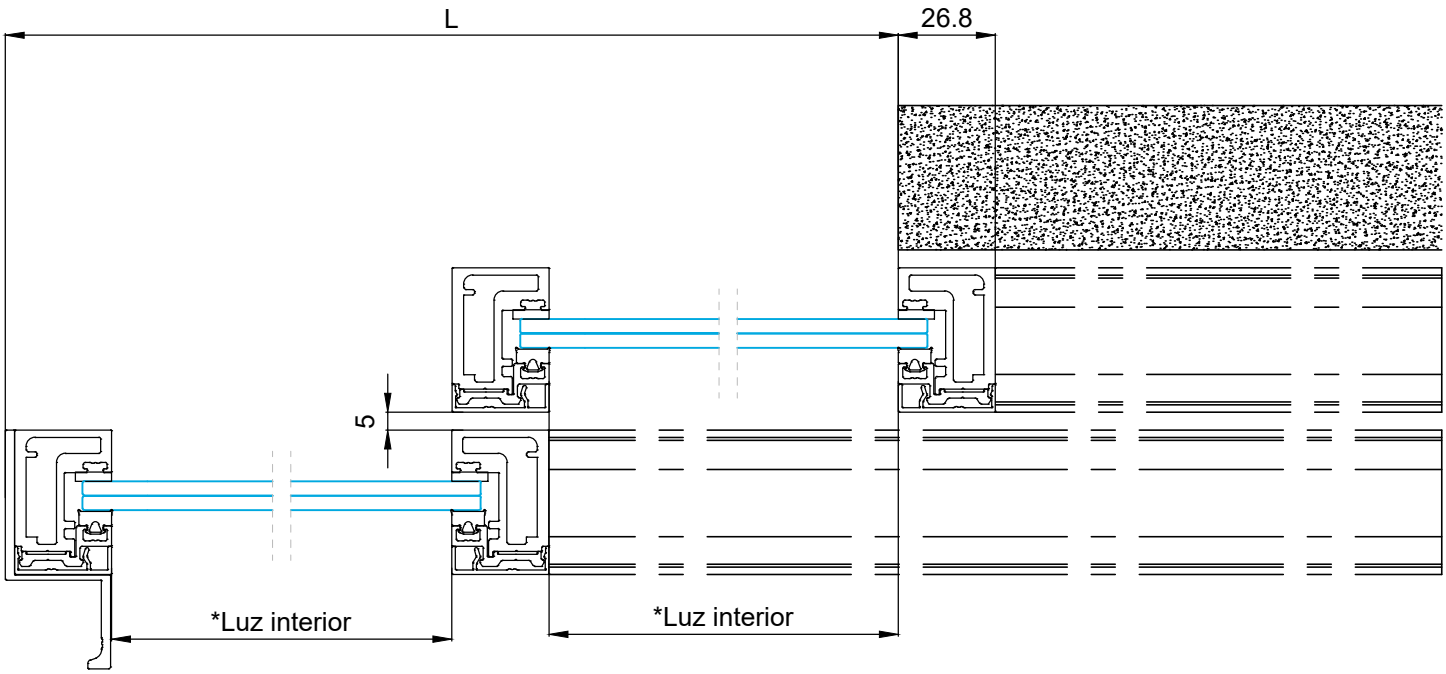

Sección A-A´

Perfiles

diseño	referencia	denominación	posición	nº piezas	tipo y medida de corte
	21341	Marco NOVA	Vert.	4	H - 78
			Horiz.	4	L/2 - 28.1
	21113	Presor vidrio Marco NOVA	Vert.	4	H - 78
			Horiz.	4	L/2 - 28.1
	21114	Tapa presor vidrio Marco NOVA	Vert.	4	H - 78
			Horiz.	4	L/2 - 28.1
	21117	Acople bisagra NOVA	Horiz.	2	L/2 + 25.5
	21230	Acople bisagra NOVA doble cámara	Horiz.	2	L/2 + 25.5
	21120	Tirador NOVA	Vert.	1	H - 57.5
	21119	Guía corredera NOVA	Horiz.	2	(L+26.8) x 2

*En caso de querer realizar divisiones interiores, se deben realizar con el perfil ref.: 21342 Travesaño NOVA, el corte se realizará recto y con la medida total interior de luces que se quiera dividir. El perfil ref.: 21115 Presor vidrio travesaño NOVA y el perfil ref.: 21116 Tapa presor vidrio travesaño NOVA, tendrán las mismas medidas de corte y mismo corte recto que el perfil ref.: 21342 Travesaño NOVA.
**El vidrio o vidrios tendrán las medidas de luces más 16 mm.
Acudir al apartado acristalamiento del manual de fabricación propio de la serie para ver que juntas se necesitan.
Se necesitarán el mismo número de escuadras de marco como uniones entre perfiles de marco; así como el mismo número de escuadras de travesaños como uniones de travresaños.

Accesorios

referencia	denominación	nº piezas
A24031	Kit carro corredera 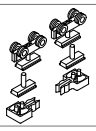	2
A24034	Junta Flexiban 2 x 10 	*Según divisiones
A26018	Caja tornillos 4.8 x 9.5 (caja 100 uds.) 	1
A26006/07	Pieza arrastre derecha / izquierda 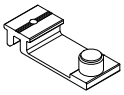	1
A26020	Tapas topes hojas correderas en cascada NOVA 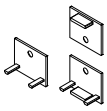	2

referencia	denominación	nº piezas
A25084	Escuadra para marco 	*1 por unión de perfil marco
1311 1313 1314	Junta interna vidrio 2,4 / 4,4 / 6,4 	*Según divisiones
A24036	Felpudo monofilamento 5 x 14 	4L Hoja 1, 4L Hoja 2
A24049	Tapas guía corredera 21119 	2
A26019	Patín guía hoja corredera a fijo 	1

CORREDERA 2 HOJAS en cascada con guía inferior empotrada

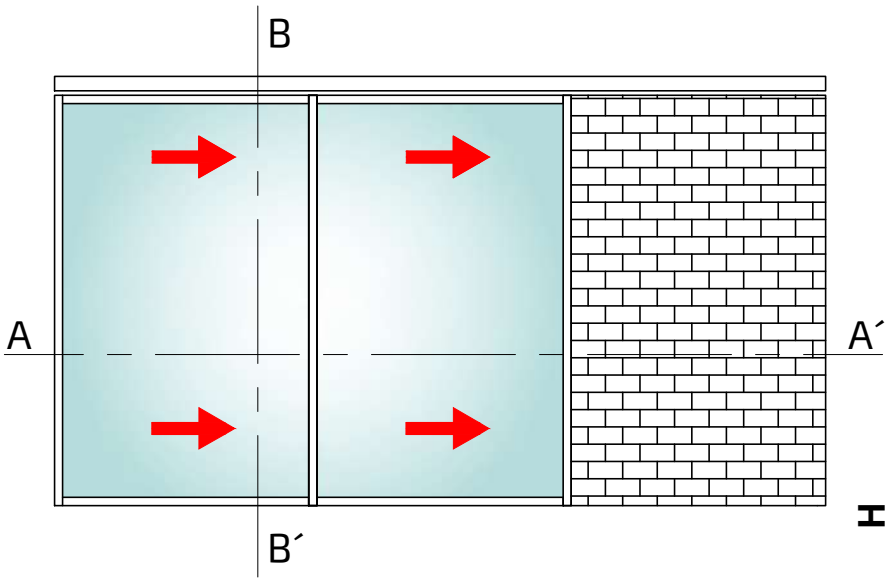

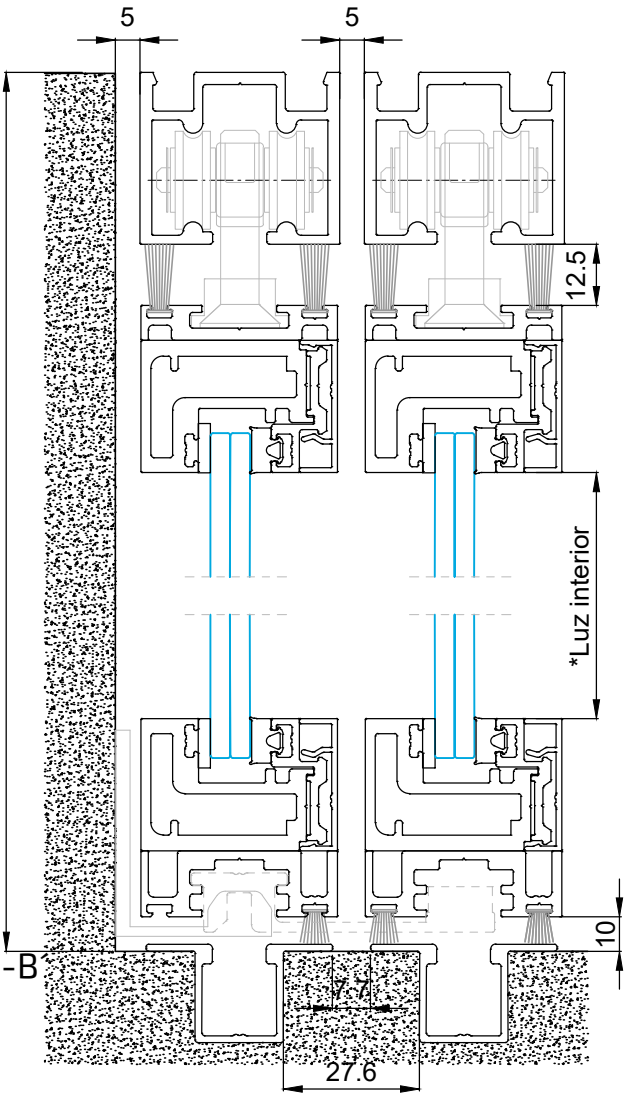

Sección B-B´

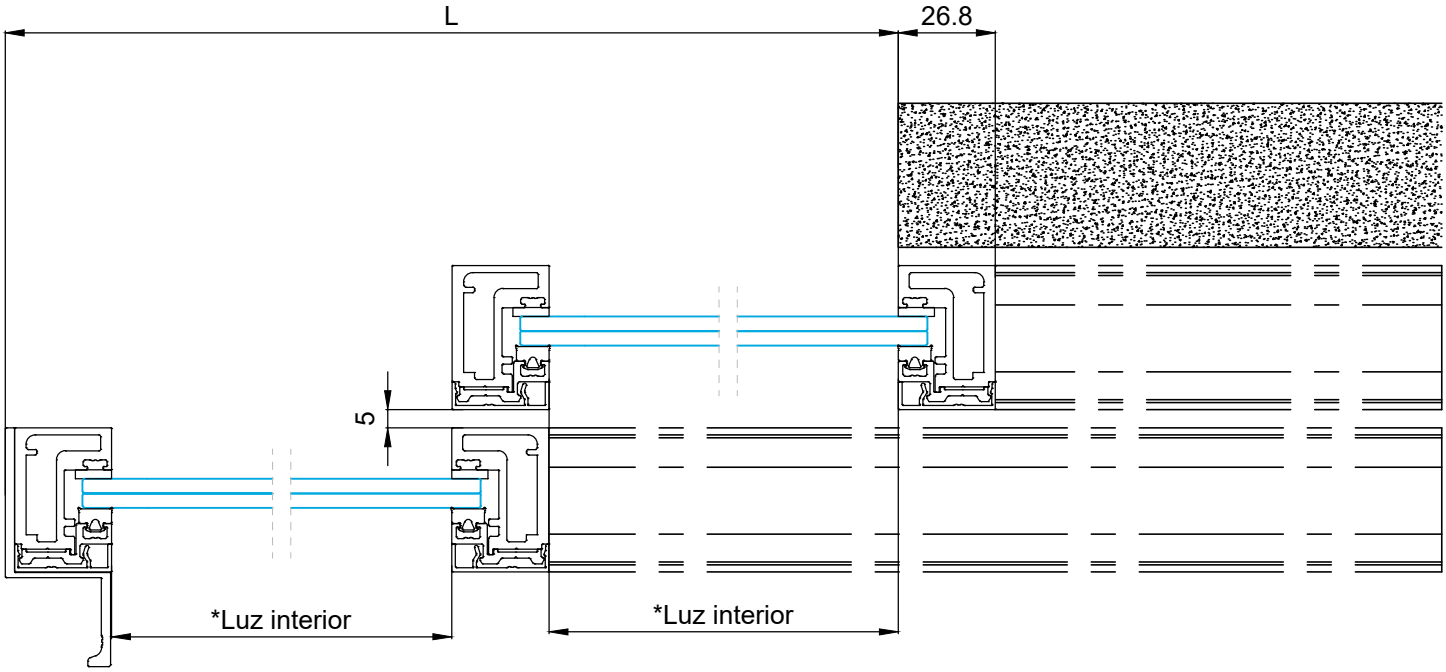

Sección A-A´

Perfiles

diseño	referencia	denominación	posición	nº piezas	tipo y medida de corte
	21341	Marco NOVA	Vert.	4	H - 78
			Horiz.	2	L/2 - 28.1
	21113	Presor vidrio Marco NOVA	Vert.	4	H - 78
			Horiz.	2	L/2 - 28.1
	21114	Tapa presor vidrio Marco NOVA	Vert.	4	H - 78
			Horiz.	2	L/2 - 28.1
	21117	Acople bisagra NOVA	Horiz.	2	L/2 + 25.5
	21230	Acople bisagra NOVA doble cámara	Horiz.	1	L/2 + 25.5
	21120	Tirador NOVA	Vert.	2	H - 57.5
	21119	Guía corredera NOVA	Horiz.	2	(L+26.8) x 2
	21229	Guía inferior NOVA	Horiz.	2	(L+26.8) x 2

Accesorios

referencia	denominación	nº piezas
A24031	Kit carro corredera 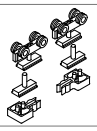	2
A24034	Junta Flexiban 2 x 10 	*Según divisiones
A26018	Caja tornillos 4.8 x 9.5 (caja 100 uds.) 	1
A26006/07	Pieza arrastre derecha / izquierda 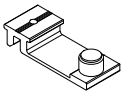	1
A26020	Tapas topes hojas correderas en cascada NOVA 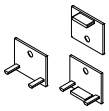	2
A26033	Tapas hojas correderas en cascada con guia NOVA 	2

referencia	denominación	nº piezas
A25084	Escuadra para marco 	*1 por unión de perfil marco
1311 1313 1314	Junta interna vidrio 2,4 / 4,4 / 6,4 	*Según divisiones
A24036	Felpudo monofilamento 5 x 14 	4L Hoja 1, 4L Hoja 2
A24049	Tapas guía corredera 21119 	2
A26019	Patín guía hoja corredera a fijo 	1

CORREDERA 2 HOJAS en cascada con guía inferior sobresuelo

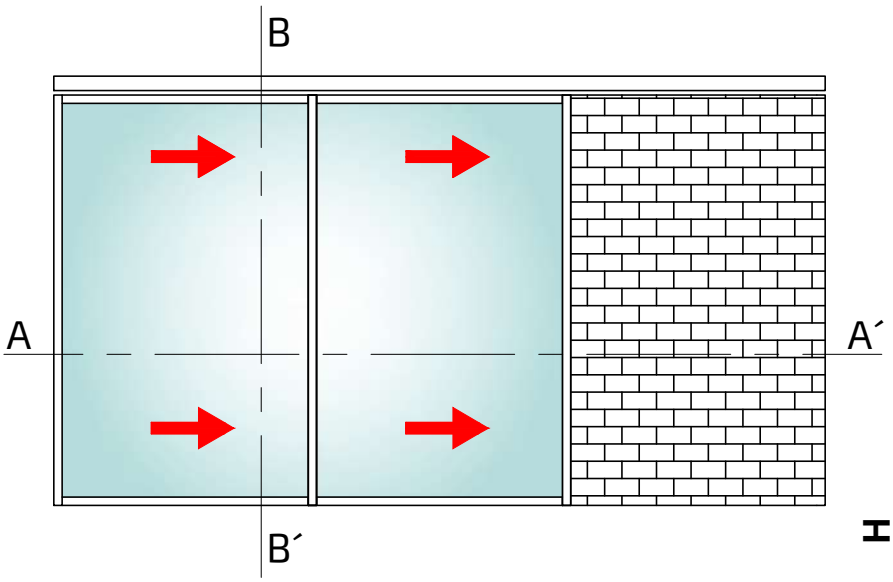

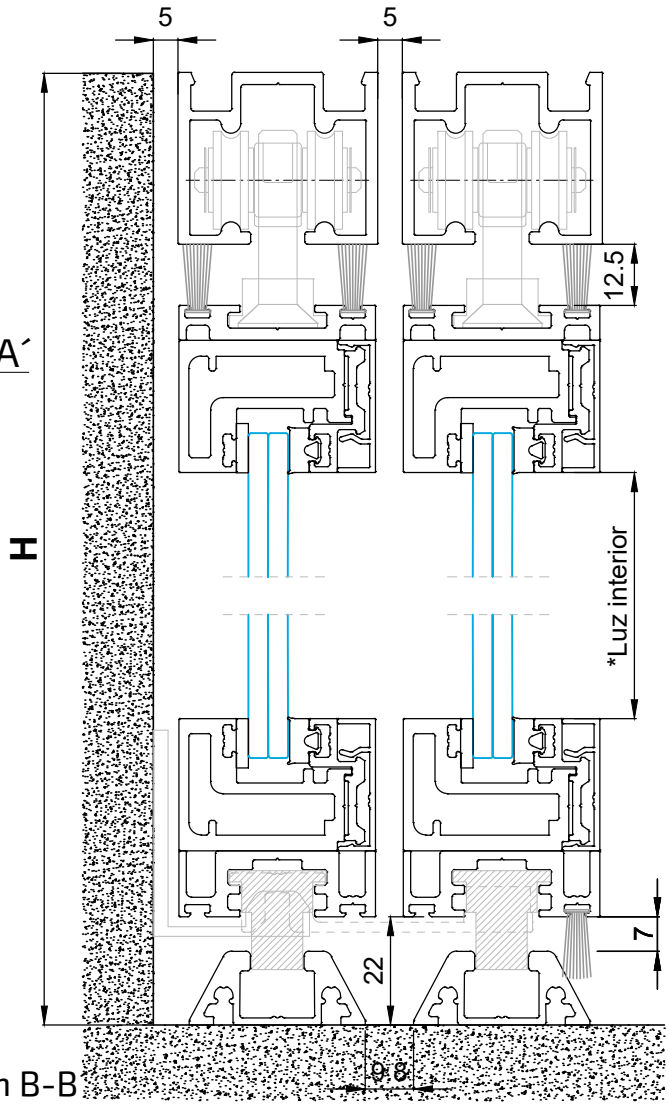

Sección B-B

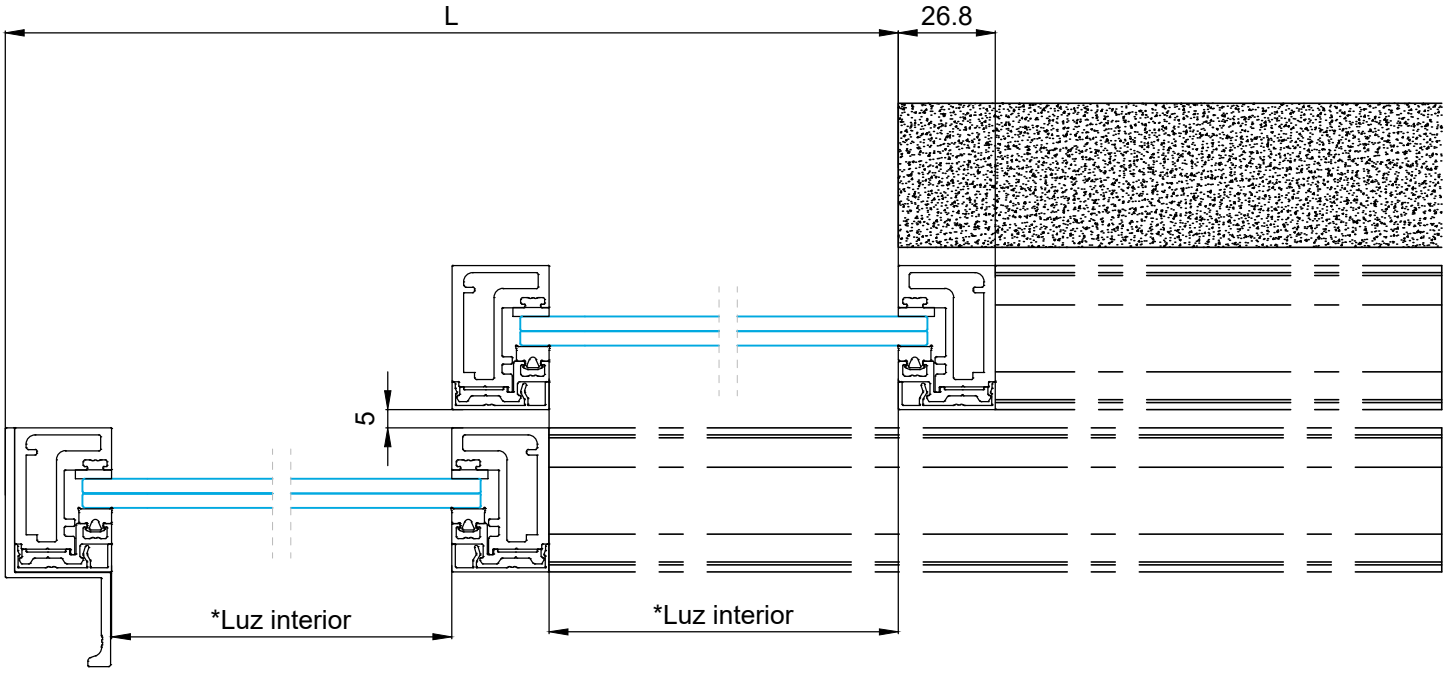

Sección A-A´

Perfiles

diseño	referencia	denominación	posición	nº piezas	tipo y medida de corte
	21341	Marco NOVA	Vert.	4	H - 90
			Horiz.	2	L/2 - 28.1
	21113	Presor vidrio Marco NOVA	Vert.	4	H - 90
			Horiz.	2	L/2 - 28.1
	21114	Tapa presor vidrio Marco NOVA	Vert.	4	H - 90
			Horiz.	2	L/2 - 28.1
	21117	Acople bisagra NOVA	Horiz.	2	L/2 + 25.5
	21230	Acople bisagra NOVA doble cámara	Horiz.	1	L/2 + 25.5
	21120	Tirador NOVA	Vert.	2	H - 69.5
	21119	Guía corredera NOVA	Horiz.	2	(L+26.8) x 2
	21367	Guía inferior sobresuelo NOVA	Horiz.	2	(L+26.8) x 2

Accesorios

referencia	denominación	nº piezas
A24031	Kit carro corredera 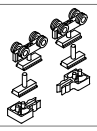	2
A24034	Junta Flexiban 2 x 10 	*Según divisiones
A26018	Caja tornillos 4.8 x 9.5 (caja 100 uds.) 	1
A26006/07	Pieza arrastre derecha / izquierda 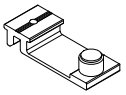	1
A26020	Tapas topes hojas correderas en cascada NOVA 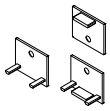	2
A26033	Tapas hojas correderas en cascada con guia NOVA 	2

referencia	denominación	nº piezas
A25084	Escuadra para marco 	*1 por unión de perfil marco
1311 1313 1314	Junta interna vidrio 2,4 / 4,4 / 6,4 	*Según divisiones
A24036	Felpudo monofilamento 5 x 14 	4L Hoja 1, 4L Hoja 2
A24049	Tapas guía corredera 21119 	2
A26019	Patín guía hoja corredera a fijo 	1

CORREDERA 2 HOJAS en cascada + fijo

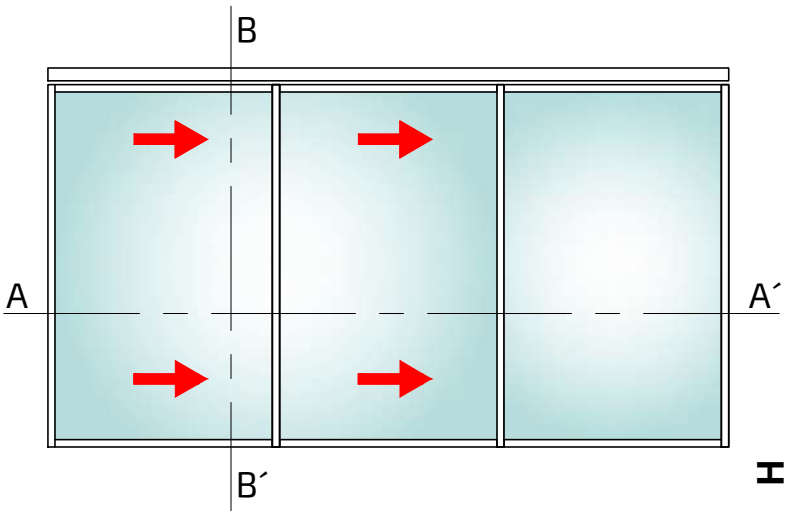

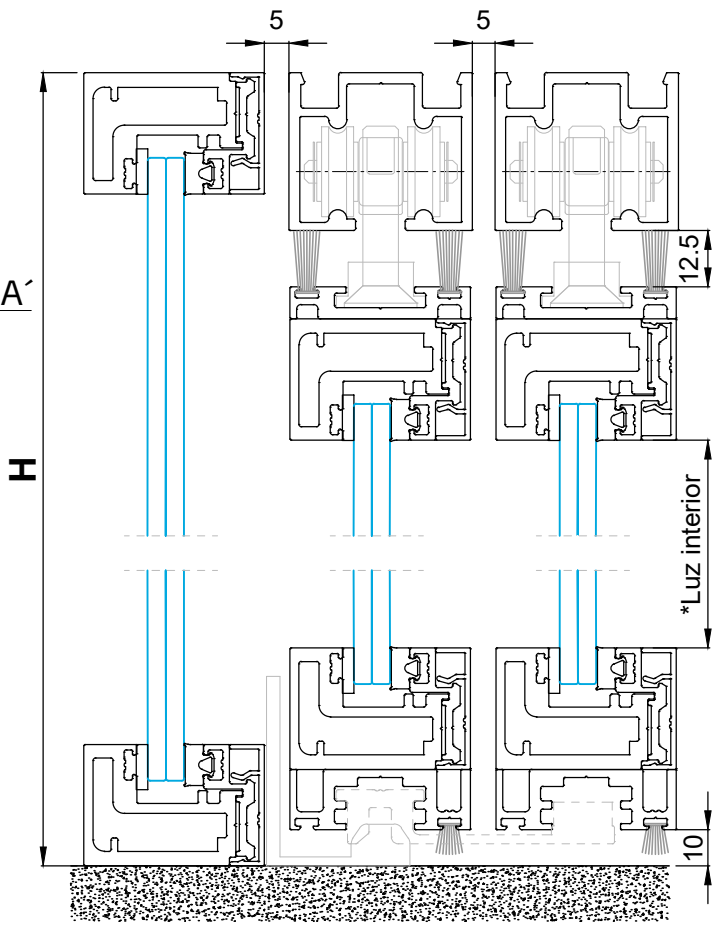

Sección B-B´

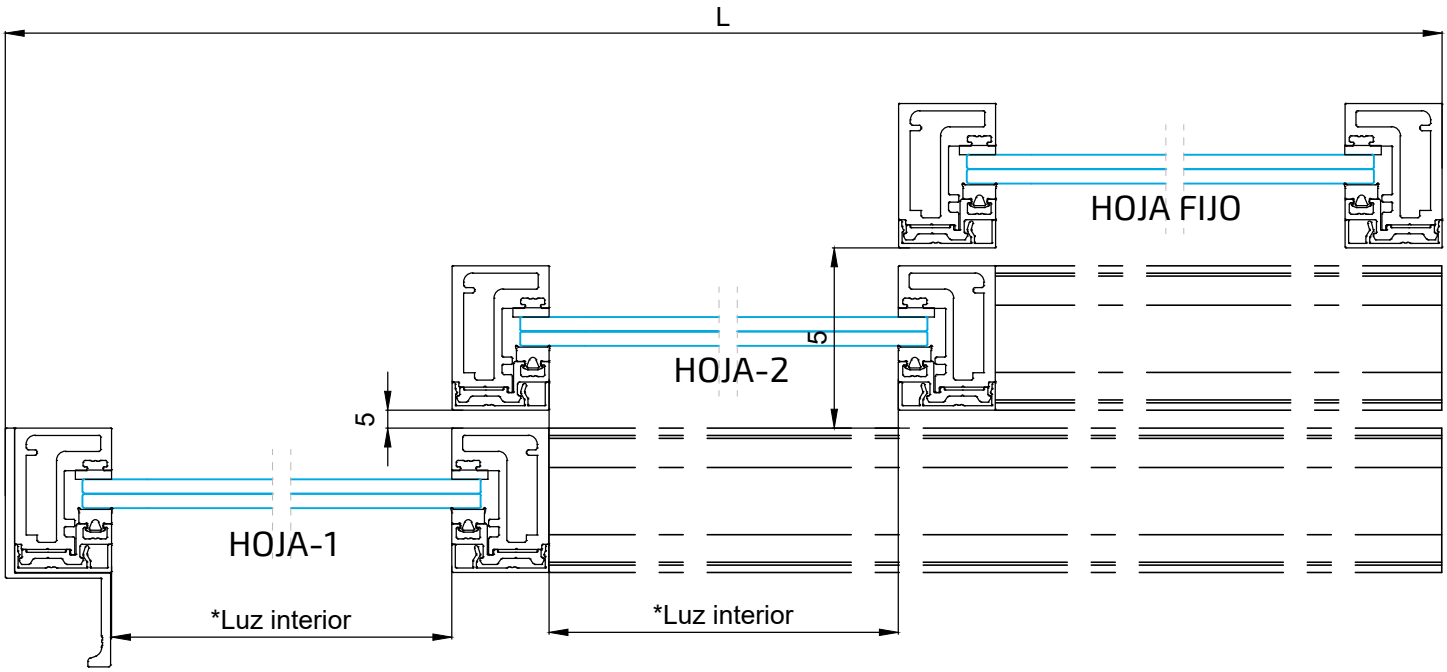

Sección A-A´

Perfiles

diseño	referencia	denominación	posición	nº piezas	tipo y medida de corte	
	21341	Marco NOVA	Vert.	2	H	Hoja Fijo
			Vert.	4	H - 78	Hojas 1 y 2
			Horiz.	6	L/3 - 36.6	
	21113	Presor vidrio Marco NOVA	Vert.	2	H	Hoja Fijo
			Vert.	4	H - 78	Hojas 1 y 2
			Horiz.	6	L/3 - 36.6	
	21114	Tapa presor vidrio Marco NOVA	Vert.	2	H	Hoja Fijo
			Vert.	4	H - 78	Hojas 1 y 2
			Horiz.	6	L/3 - 36.6	
	21117	Acople bisagra NOVA	Horiz.	2	L/3 + 17	
	21230	Acople bisagra NOVA doble cámara	Horiz.	2	L/3 + 17	
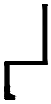	21120	Tirador NOVA	Vert.	1	H - 57.5	
	21119	Guía corredera NOVA	Horiz.	2	L	

*En caso de querer realizar divisiones interiores, se deben realizar con el perfil ref.: 21342 Travesaño NOVA, el corte se realizará recto y con la medida total interior de luces que se quiera dividir. El perfil ref.: 21115 Presor vidrio travesaño NOVA y el perfil ref.: 21116 Tapa presor vidrio travesaño NOVA, tendrán las mismas medidas de corte y mismo corte recto que el perfil ref.: 21342 Travesaño NOVA.
**El vidrio o vidrios tendrán las medidas de luces más 16 mm.
Acudir al apartado acristalamiento del manual de fabricación propio de la serie para ver que juntas se necesitan.
Se necesitarán el mismo número de escuadras de marco como uniones entre perfiles de marco; así como el mismo número de escuadras de travesaños como uniones de travresaños.

Accesorios

referencia	denominación	nº piezas
A24031	Kit carro corredera 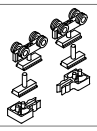	2
A24034	Junta Flexiban 2 x 10 	*Según divisiones
A26018	Caja tornillos 4.8 x 9.5 (caja 100 uds.) 	1
A26006/07	Pieza arrastre derecha / izquierda 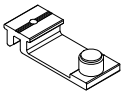	1
A26020	Tapas topes hojas correderas en cascada NOVA 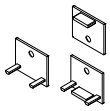	2

referencia	denominación	nº piezas
A25084	Escuadra para marco 	*1 por unión de perfil marco
1311 1313 1314	Junta interna vidrio 2,4 / 4,4 / 6,4 	*Según divisiones
A24036	Felpudo monofilamento 5 x 14 	4L Hoja 1, 4L Hoja 2
A24049	Tapas guía corredera 21119 	2
A26019	Patín guía hoja corredera a fijo 	1

CORREDERA 2 HOJAS en cascada con guía inferior empotrada + fijo

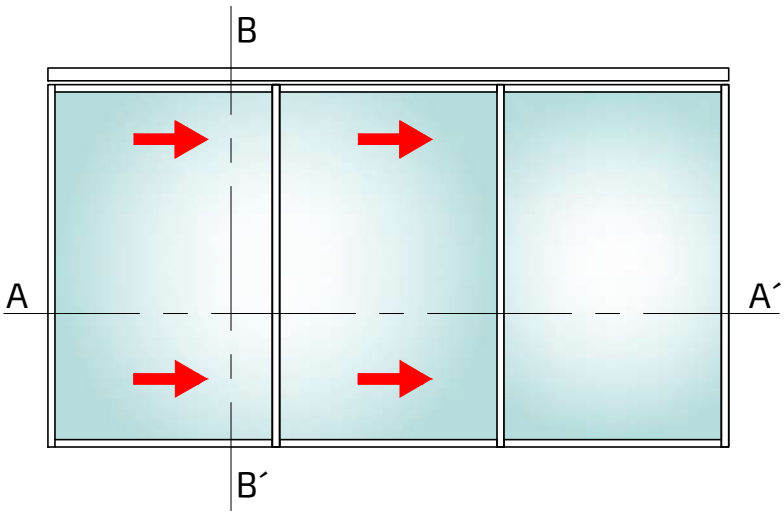

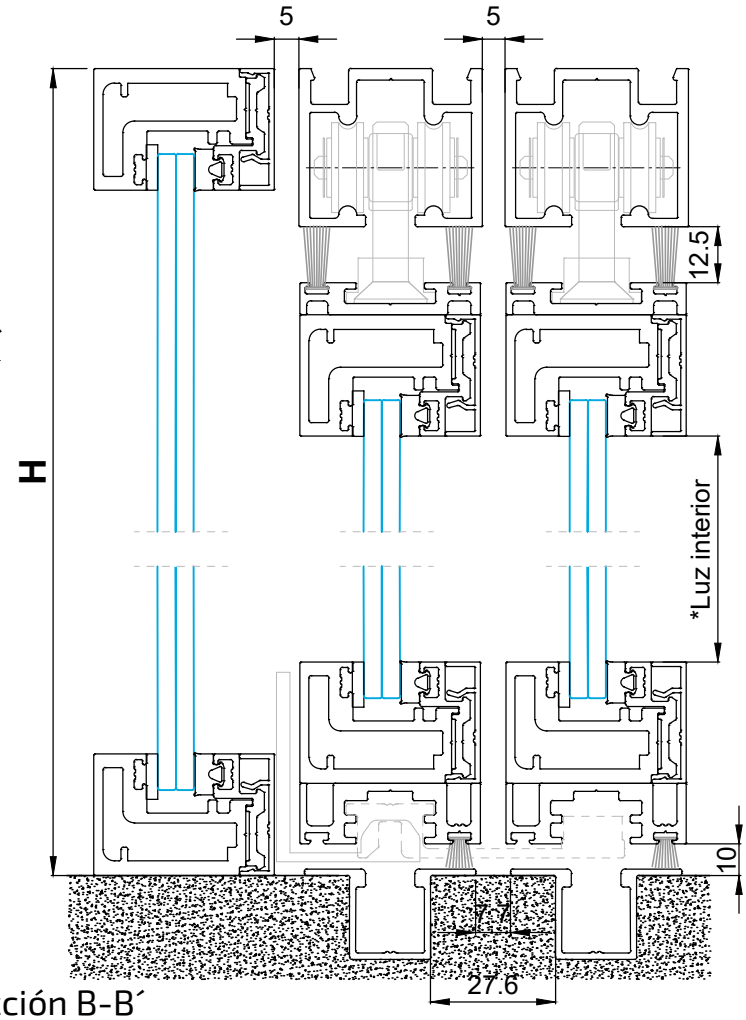

Sección B-B´

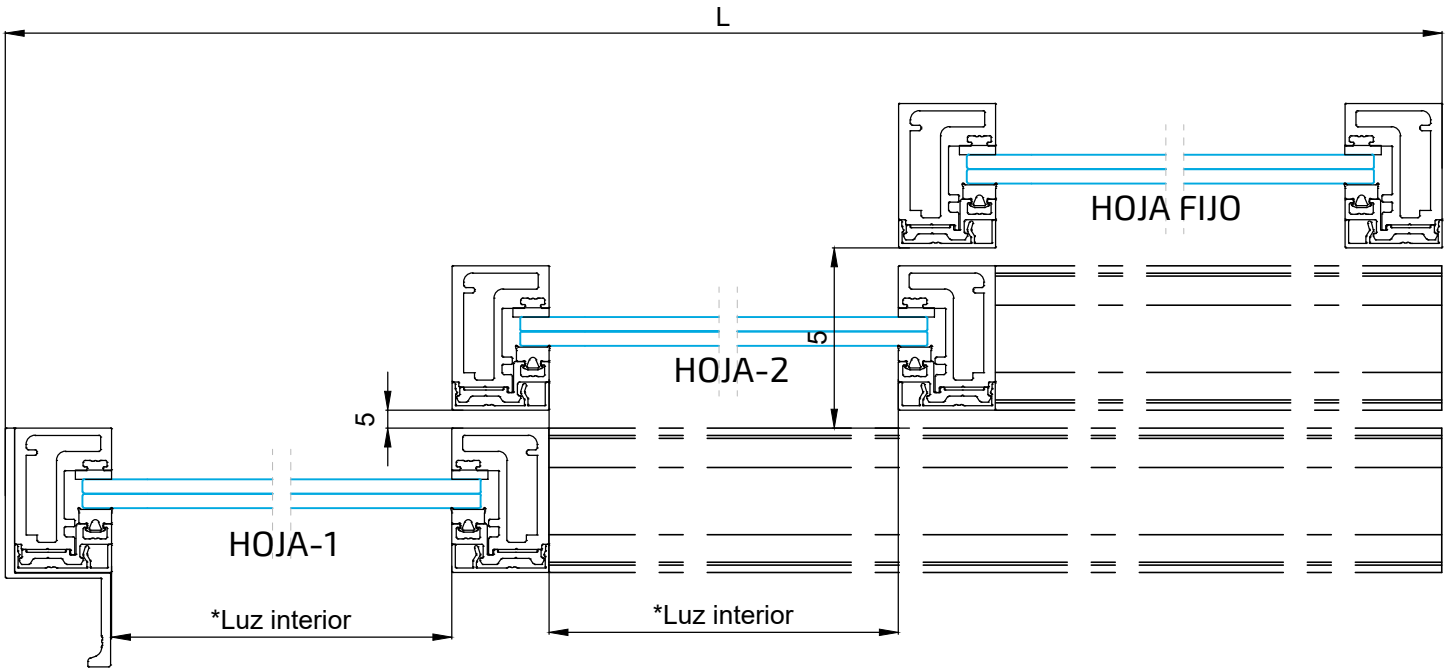

Sección A-A´

Perfiles

diseño	referencia	denominación	posición	nº piezas	tipo y medida de corte	
	21341	Marco NOVA	Vert.	2	H	Hoja Fijo
			Vert.	4	H - 78	Hojas 1 y 2
			Horiz.	6	L/3 - 36.6	
	21113	Presor vidrio Marco NOVA	Vert.	2	H	Hoja Fijo
			Vert.	4	H - 78	Hojas 1 y 2
			Horiz.	6	L/3 - 36.6	
	21114	Tapa presor vidrio Marco NOVA	Vert.	2	H	Hoja Fijo
			Vert.	4	H - 78	Hojas 1 y 2
			Horiz.	6	L/3 - 36.6	
	21117	Acople bisagra NOVA	Horiz.	2	L/3 + 17	
	21230	Acople bisagra NOVA doble cámara	Horiz.	2	L/3 + 17	
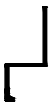	21120	Tirador NOVA	Vert.	1	H - 57.5	
	21119	Guía corredera NOVA	Horiz.	2	L	
	21229	Guía inferior NOVA	Horiz.	2	L	

*En caso de querer realizar divisiones interiores, se deben realizar con el perfil ref.: 21342 Travesaño NOVA, el corte se realizará recto y con la medida total interior de luces que se quiera dividir. El perfil ref.: 21115 Presor vidrio travesaño NOVA y el perfil ref.: 21116 Tapa presor vidrio travesaño NOVA, tendrán las mismas medidas de corte y mismo corte recto que el perfil ref.: 21342 Travesaño NOVA.
**El vidrio o vidrios tendrán las medidas de luces más 16 mm.
Acudir al apartado acristalamiento del manual de fabricación propio de la serie para ver que juntas se necesitan.
Se necesitarán el mismo número de escuadras de marco como uniones entre perfiles de marco; así como el mismo número de escuadras de travesaños como uniones de travresaños.

Accesorios

referencia	denominación	nº piezas
A24031	Kit carro corredera 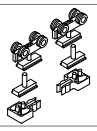	2
A24034	Junta Flexiban 2 x 10 	*Según divisiones
A26018	Caja tornillos 4.8 x 9.5 (caja 100 uds.) 	1
A26006/07	Pieza arrastre derecha / izquierda 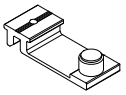	1
A26020	Tapas topes hojas correderas en cascada NOVA 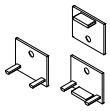	2
A26033	Tapas hojas correderas en cascada con guia NOVA 	2

referencia	denominación	nº piezas
A25084	Escuadra para marco 	*1 por unión de perfil marco
1311 1313 1314	Junta interna vidrio 2,4 / 4,4 / 6,4 	*Según divisiones
A24036	Felpudo monofilamento 5 x 14 	4L Hoja 1, 4L Hoja 2
A24049	Tapas guía corredera 21119 	2
A26019	Patín guía hoja corredera a fijo 	1

CORREDERA 2 HOJAS en cascada con guía inferior sobresuelo + fijo

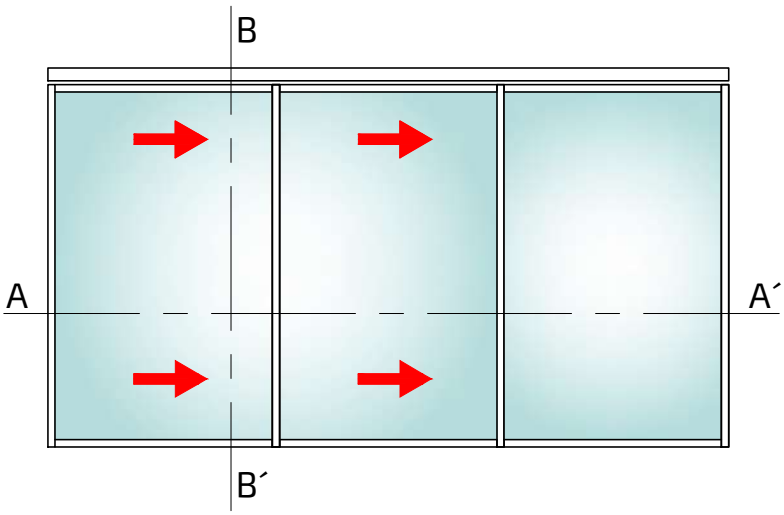

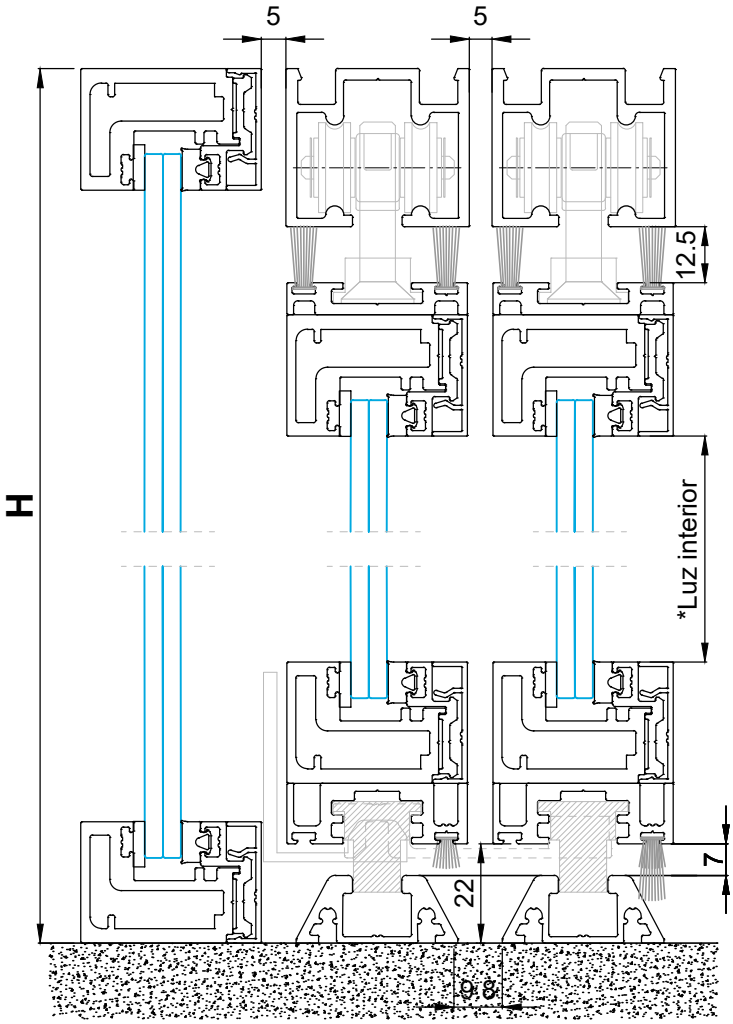

Sección B-B´

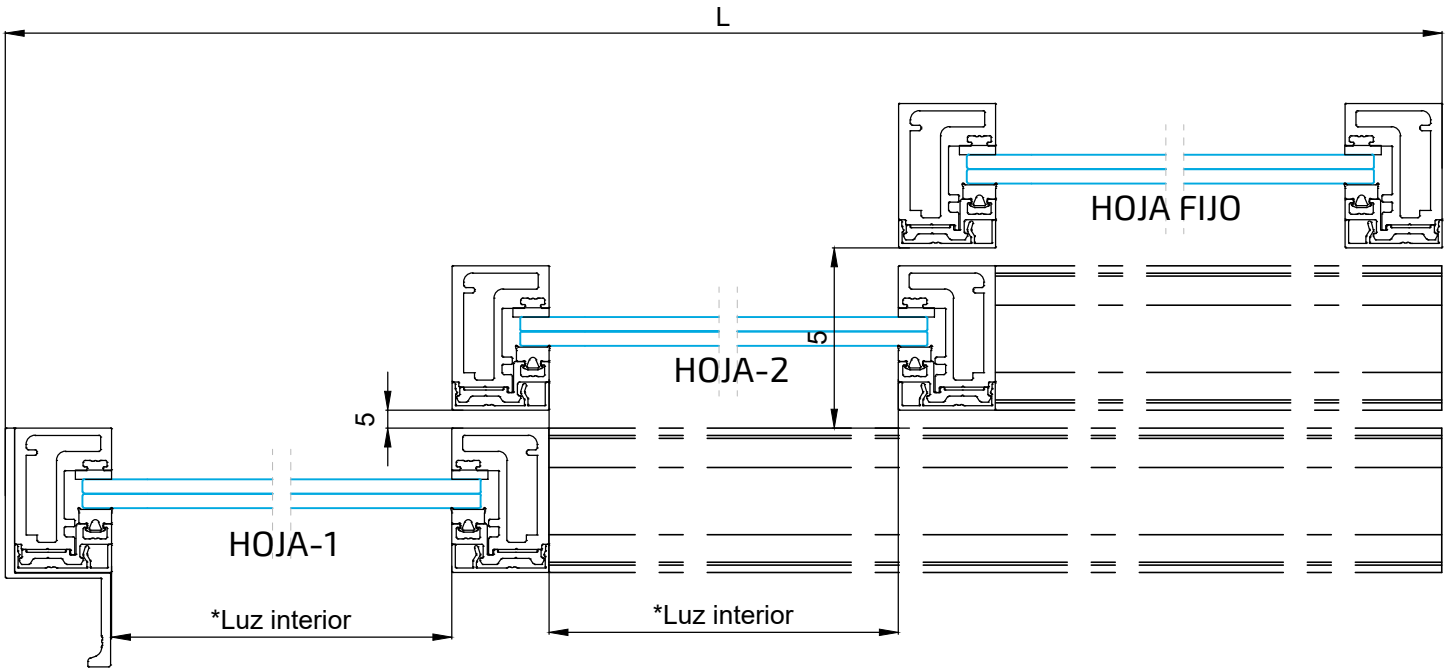

Sección A-A´

Perfiles

diseño	referencia	denominación	posición	nº piezas	tipo y medida de corte	
	21341	Marco NOVA	Vert.	2	H	Hoja Fijo
			Vert.	4	H - 90	Hojas 1 y 2
			Horiz.	6	L/3 - 36.6	
	21113	Presor vidrio Marco NOVA	Vert.	2	H	Hoja Fijo
			Vert.	4	H - 90	Hojas 1 y 2
			Horiz.	6	L/3 - 36.6	
	21114	Tapa presor vidrio Marco NOVA	Vert.	2	H	Hoja Fijo
			Vert.	4	H - 90	Hojas 1 y 2
			Horiz.	6	L/3 - 36.6	
	21117	Acople bisagra NOVA	Horiz.	2	L/3 + 17	
	21230	Acople bisagra NOVA doble cámara	Horiz.	2	L/3 + 17	
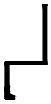	21120	Tirador NOVA	Vert.	1	H - 69.5	
	21119	Guía corredera NOVA	Horiz.	2	L	
	21367	Guía inferior sobresuelo NOVA	Horiz.	2	L	

*En caso de querer realizar divisiones interiores, se deben realizar con el perfil ref.: 21342 Travesaño NOVA, el corte se realizará recto y con la medida total interior de luces que se quiera dividir. El perfil ref.: 21115 Presor vidrio travesaño NOVA y el perfil ref.: 21116 Tapa presor vidrio travesaño NOVA, tendrán las mismas medidas de corte y mismo corte recto que el perfil ref.: 21342 Travesaño NOVA.
**El vidrio o vidrios tendrán las medidas de luces más 16 mm.
Acudir al apartado acristalamiento del manual de fabricación propio de la serie para ver que juntas se necesitan.
Se necesitarán el mismo número de escuadras de marco como uniones entre perfiles de marco; así como el mismo número de escuadras de travesaños como uniones de travresaños.

Accesorios

referencia	denominación	nº piezas
A24031	Kit carro corredera 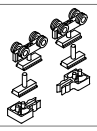	2
A24034	Junta Flexiban 2 x 10 	*Según divisiones
A26018	Caja tornillos 4.8 x 9.5 (caja 100 uds.) 	1
A26006/07	Pieza arrastre derecha / izquierda 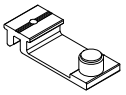	1
A26020	Tapas topes hojas correderas en cascada NOVA 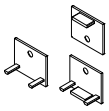	2
A26033	Tapas hojas correderas en cascada con guia NOVA 	2

referencia	denominación	nº piezas
A25084	Escuadra para marco 	*1 por unión de perfil marco
1311 1313 1314	Junta interna vidrio 2,4 / 4,4 / 6,4 	*Según divisiones
A24036	Felpudo monofilamento 5 x 14 	4L Hoja 1, 4L Hoja 2
A24049	Tapas guía corredera 21119 	2
A26019	Patín guía hoja corredera a fijo 	1

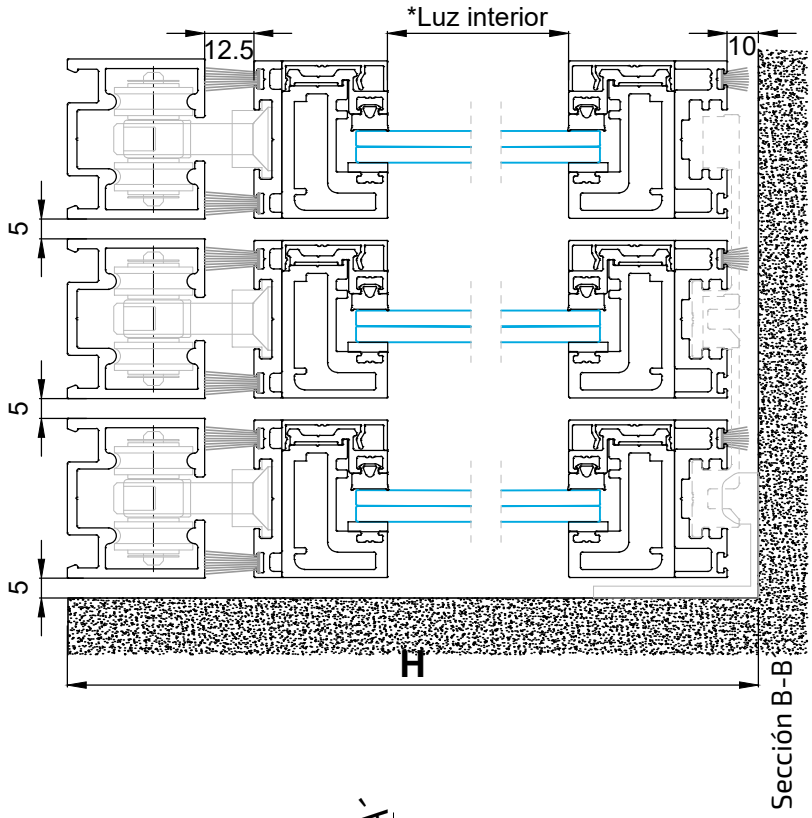
*Luz interior
12.5
10
5
5
5
H
Sección B-B´

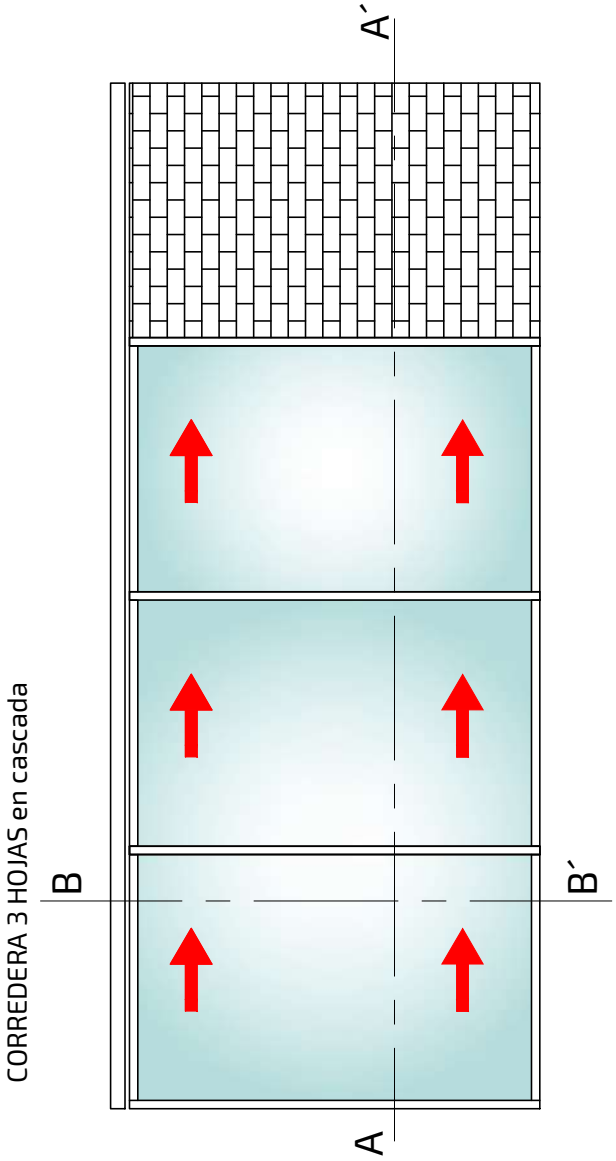
A´
B
B´
A
CORREDERA 3 HOJAS en cascada

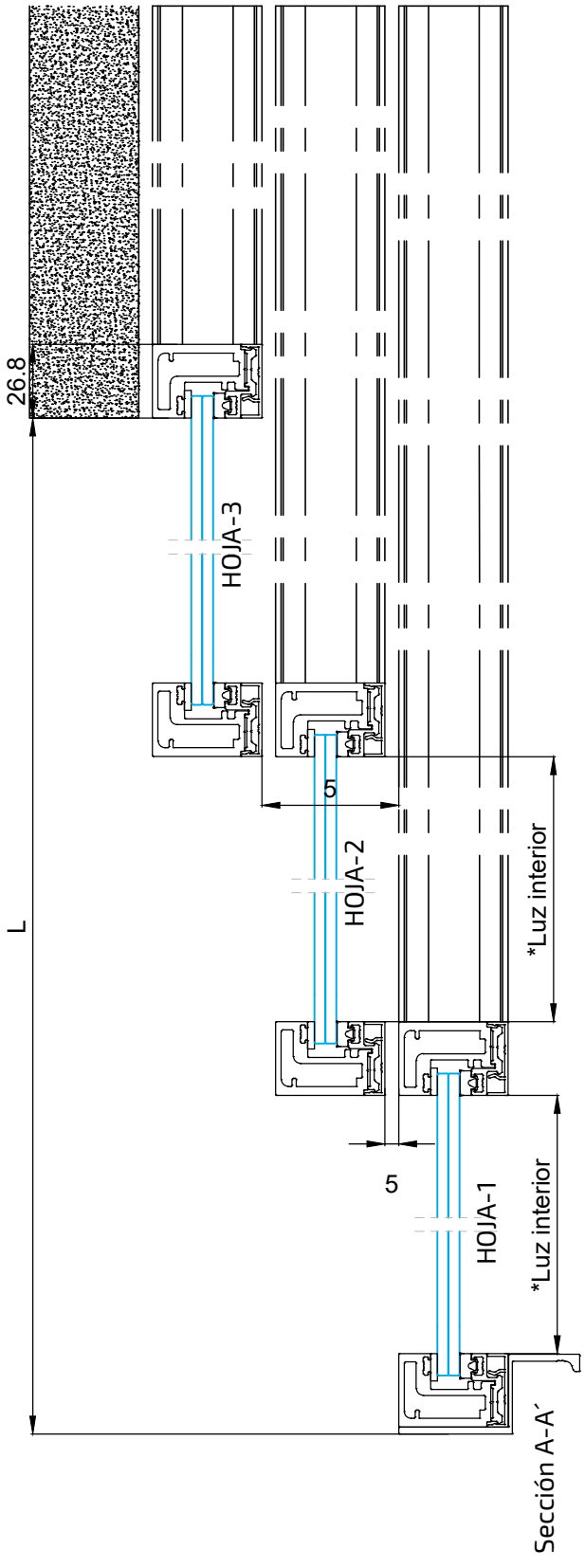
26.8
L
HOJA-3
HOJA-2
HOJA-1
5
5
*Luz interior
*Luz interior
Sección A-A´

Perfiles

diseño	referencia	denominación	posición	nº piezas	tipo y medida de corte
	21341	Marco NOVA	Vert.	6	H - 78
			Horiz.	6	L/3 - 27.6
	21113	Presor vidrio Marco NOVA	Vert.	6	H - 78
			Horiz.	6	L/3 - 27.6
	21114	Tapa presor vidrio Marco NOVA	Vert.	6	H - 78
			Horiz.	6	L/3 - 27.6
	21117	Acople bisagra NOVA	Horiz.	1	L/3 + 25.9
	21230	Acople bisagra NOVA doble cámara	Horiz.	1	L/3 + 25.9
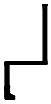	21120	Tirador NOVA	Vert.	2	H - 57.5
	21119	Guía corredera NOVA	Horiz.	3	(L+26.8) + Ancho hoja

*En caso de querer realizar divisiones interiores, se deben realizar con el perfil ref.: 21342 Travesaño NOVA, el corte se realizará recto y con la medida total interior de luces que se quiera dividir. El perfil ref.: 21115 Presor vidrio travesaño NOVA y el perfil ref.: 21116 Tapa presor vidrio travesaño NOVA, tendrán las mismas medidas de corte y mismo corte recto que el perfil ref.: 21342 Travesaño NOVA.
**El vidrio o vidrios tendrán las medidas de luces más 16 mm.
Acudir al apartado acristalamiento del manual de fabricación propio de la serie para ver que juntas se necesitan.
Se necesitarán el mismo número de escuadras de marco como uniones entre perfiles de marco; así como el mismo número de escuadras de travesaños como uniones de travresaños.

Accesorios

referencia	denominación	nº piezas
A24031	Kit carro corredera 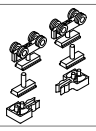	3
A24034	Junta Flexiban 2 x 10 	*Según divisiones
A26018	Caja tornillos 4.8 x 9.5 (caja 100 uds.) 	1
A26006/07	Pieza arrastre derecha / izquierda 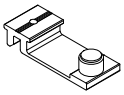	2
A26020	Tapas topes hojas correderas en cascada NOVA 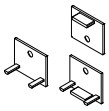	3

referencia	denominación	nº piezas
A25084	Escuadra para marco 	*1 por unión de perfil marco
1311 1313 1314	Junta interna vidrio 2,4 / 4,4 / 6,4 	*Según divisiones
A24036	Felpudo monofilamento 5 x 14 	4L Hoja 1, 4L Hoja 2, 4L Hoja 3
A24049	Tapas guía corredera 21119 	3
A26019	Patín guía hoja corredera a fijo 	1

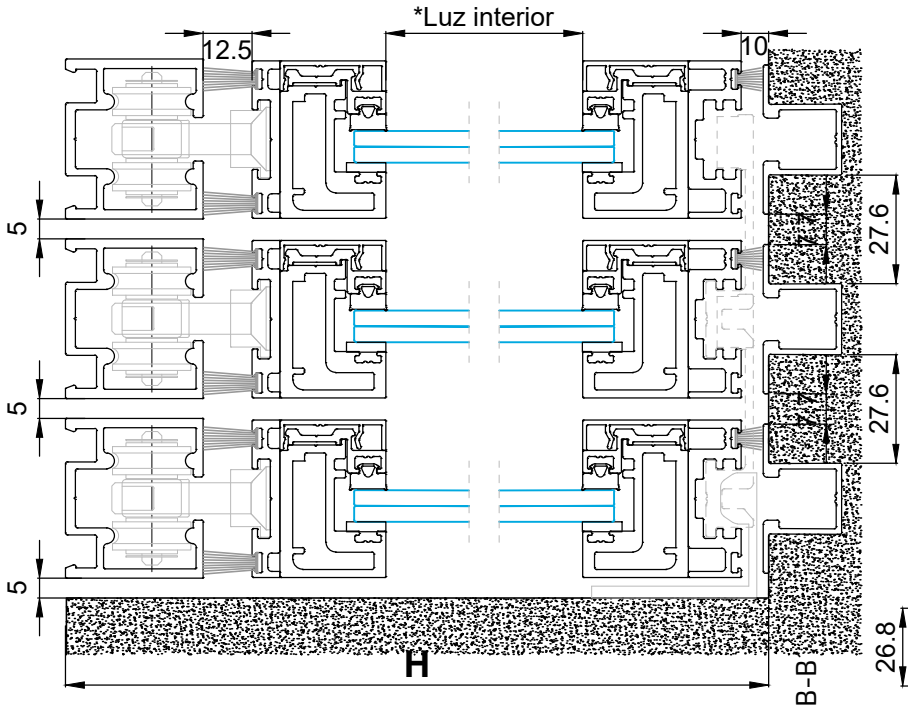

Sección B-B

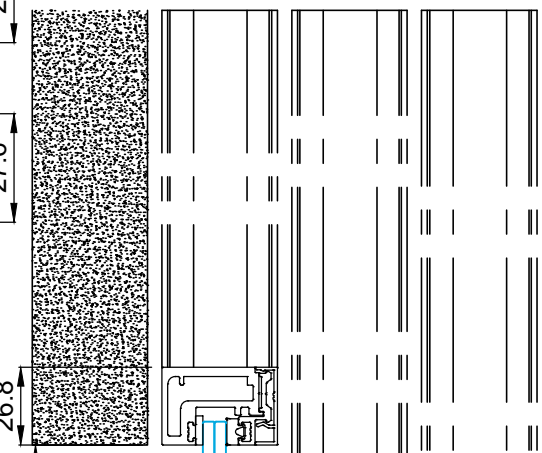

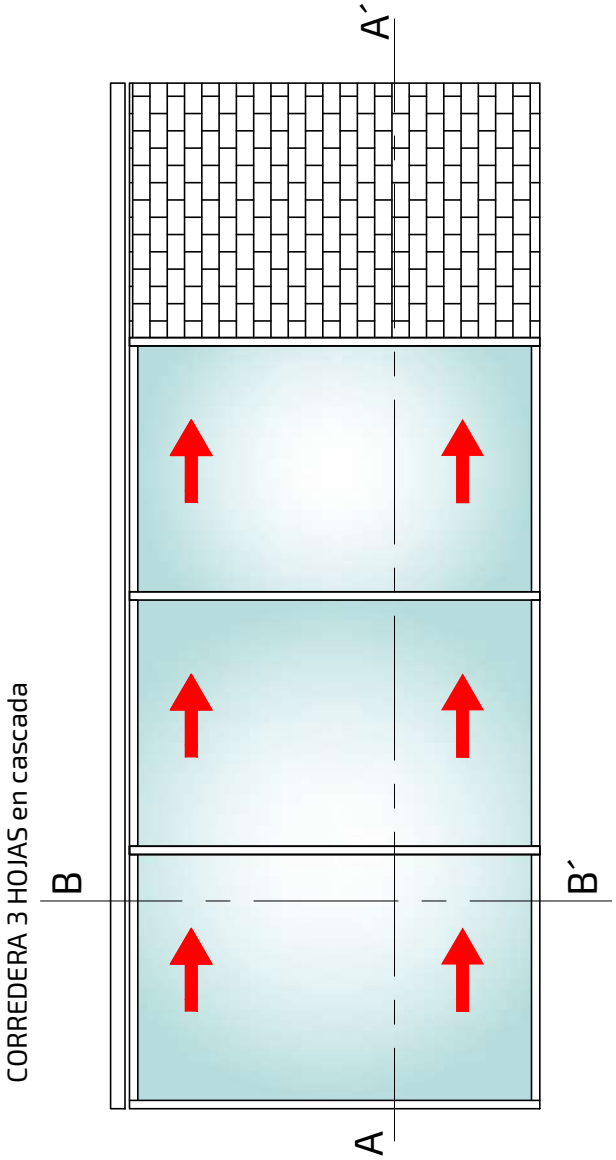

Sección A-A´

Perfiles

diseño	referencia	denominación	posición	nº piezas	tipo y medida de corte
	21341	Marco NOVA	Vert.	6	H - 78
			Horiz.	6	L/3 - 27.6
	21113	Presor vidrio Marco NOVA	Vert.	6	H - 78
			Horiz.	6	L/3 - 27.6
	21114	Tapa presor vidrio Marco NOVA	Vert.	6	H - 78
			Horiz.	6	L/3 - 27.6
	21117	Acople bisagra NOVA	Horiz.	1	L/3 + 25.9
	21230	Acople bisagra NOVA doble cámara	Horiz.	1	L/3 + 25.9
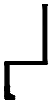	21120	Tirador NOVA	Vert.	2	H - 57.5
	21119	Guía corredera NOVA	Horiz.	3	(L+26.8) + Ancho hoja
	21229	Guía inferior NOVA	Horiz.	2	(L+26.8) + Ancho hoja

*En caso de querer realizar divisiones interiores, se deben realizar con el perfil ref.: 21342 Travesaño NOVA, el corte se realizará recto y con la medida total interior de luces que se quiera dividir. El perfil ref.: 21115 Presor vidrio travesaño NOVA y el perfil ref.: 21116 Tapa presor vidrio travesaño NOVA, tendrán las mismas medidas de corte y mismo corte recto que el perfil ref.: 21342 Travesaño NOVA.
**El vidrio o vidrios tendrán las medidas de luces más 16 mm.
Acudir al apartado acristalamiento del manual de fabricación propio de la serie para ver que juntas se necesitan.
Se necesitarán el mismo número de escuadras de marco como uniones entre perfiles de marco; así como el mismo número de escuadras de travesaños como uniones de travresaños.

Accesorios

referencia	denominación	nº piezas
A24031	Kit carro corredera 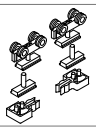	3
A24034	Junta Flexiban 2 x 10 	*Según divisiones
A26018	Caja tornillos 4.8 x 9.5 (caja 100 uds.) 	1
A26006/07	Pieza arrastre derecha / izquierda 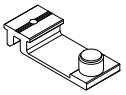	2
A26020	Tapas topes hojas correderas en cascada NOVA 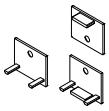	3
A26033	Tapas hojas correderas en cascada con guia NOVA 	3

referencia	denominación	nº piezas
A25084	Escuadra para marco 	*1 por unión de perfil marco
1311 1313 1314	Junta interna vidrio 2,4 / 4,4 / 6,4 	*Según divisiones
A24036	Felpudo monofilamento 5 x 14 	4L Hoja 1, 4L Hoja 2, 4L Hoja 3
A24049	Tapas guía corredera 21119 	3
A26019	Patín guía hoja corredera a fijo 	1

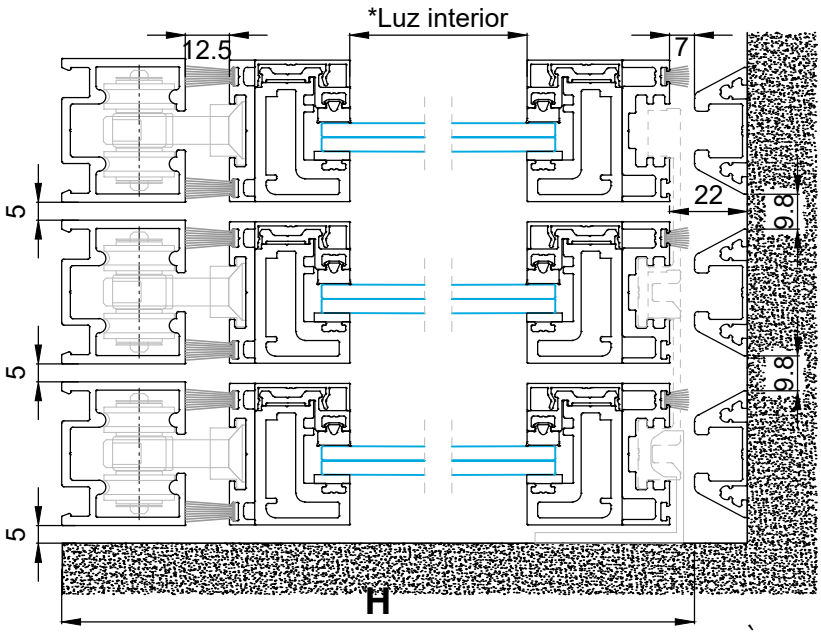

Sección B-B´

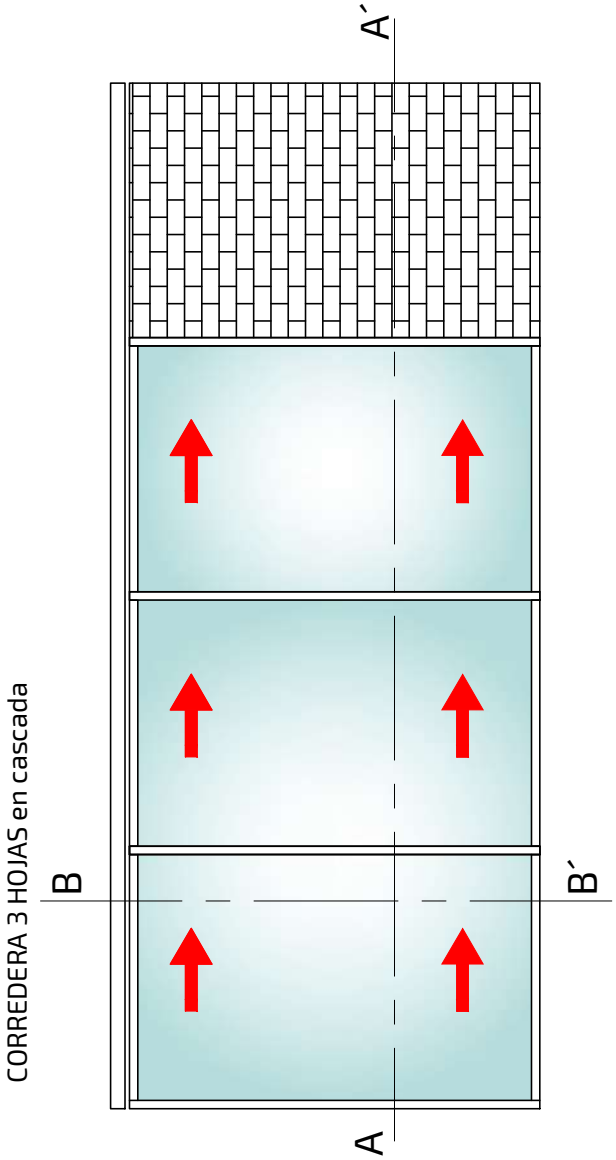

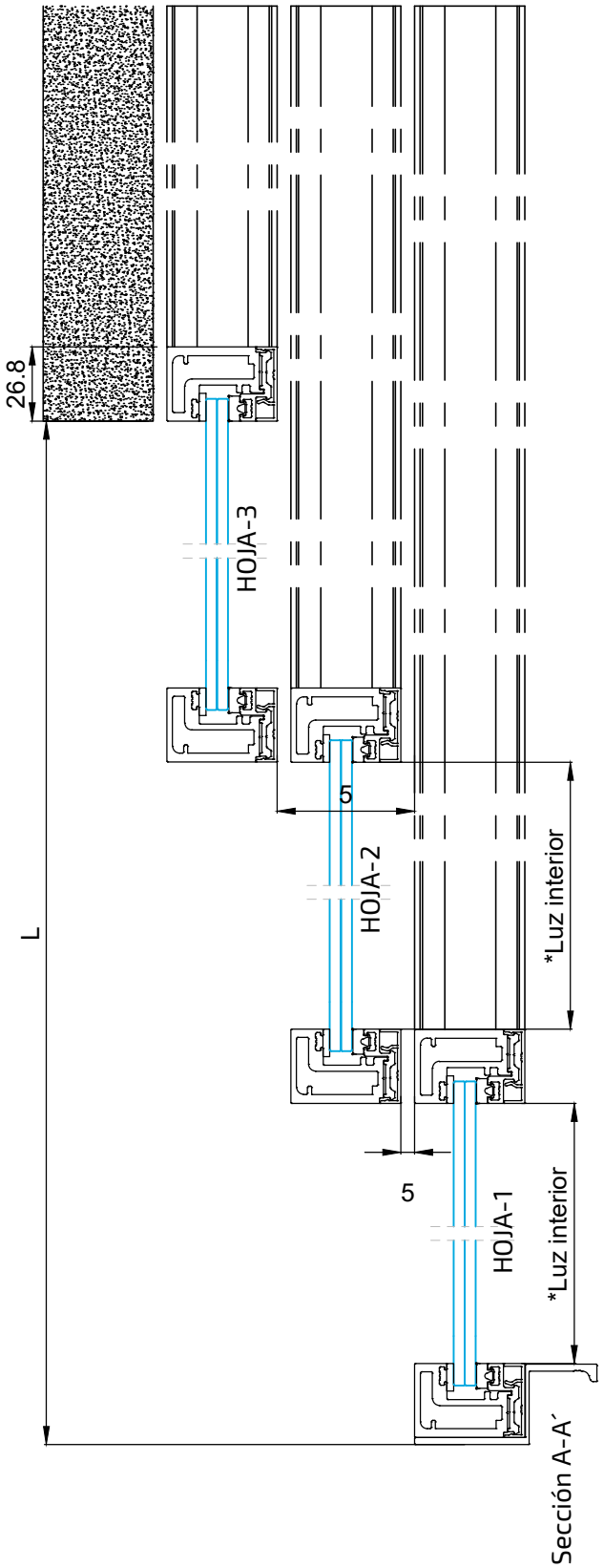

Sección A-A´

Perfiles

diseño	referencia	denominación	posición	nº piezas	tipo y medida de corte
	21341	Marco NOVA	Vert.	6	H - 90
			Horiz.	6	L/3 - 27.6
	21113	Presor vidrio Marco NOVA	Vert.	6	H - 90
			Horiz.	6	L/3 - 27.6
	21114	Tapa presor vidrio Marco NOVA	Vert.	6	H - 90
			Horiz.	6	L/3 - 27.6
	21117	Acople bisagra NOVA	Horiz.	1	L/3 + 25.9
	21230	Acople bisagra NOVA doble cámara	Horiz.	1	L/3 + 25.9
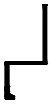	21120	Tirador NOVA	Vert.	2	H - 69.5
	21119	Guía corredera NOVA	Horiz.	3	(L+26.8) + Ancho hoja
	21367	Guía inferior sobresuelo NOVA	Horiz.	2	(L+26.8) + Ancho hoja

*En caso de querer realizar divisiones interiores, se deben realizar con el perfil ref.: 21342 Travesaño NOVA, el corte se realizará recto y con la medida total interior de luces que se quiera dividir. El perfil ref.: 21115 Presor vidrio travesaño NOVA y el perfil ref.: 21116 Tapa presor vidrio travesaño NOVA, tendrán las mismas medidas de corte y mismo corte recto que el perfil ref.: 21342 Travesaño NOVA.
**El vidrio o vidrios tendrán las medidas de luces más 16 mm.
Acudir al apartado acristalamiento del manual de fabricación propio de la serie para ver que juntas se necesitan.
Se necesitarán el mismo número de escuadras de marco como uniones entre perfiles de marco; así como el mismo número de escuadras de travesaños como uniones de travresaños.

Accesorios

referencia	denominación	nº piezas
A24031	Kit carro corredera 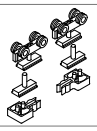	3
A24034	Junta Flexiban 2 x 10 	*Según divisiones
A26018	Caja tornillos 4.8 x 9.5 (caja 100 uds.) 	1
A26006/07	Pieza arrastre derecha / izquierda 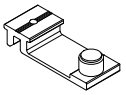	2
A26020	Tapas topes hojas correderas en cascada NOVA 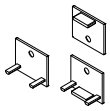	3
A26033	Tapas hojas correderas en cascada con guia NOVA 	3

referencia	denominación	nº piezas
A25084	Escuadra para marco 	*1 por unión de perfil marco
1311 1313 1314	Junta interna vidrio 2,4 / 4,4 / 6,4 	*Según divisiones
A24036	Felpudo monofilamento 5 x 14 	4L Hoja 1, 4L Hoja 2, 4L Hoja 3
A24049	Tapas guía corredera 21119 	3
A26019	Patín guía hoja corredera a fijo 	1

PIVOTANTE 1 HOJA

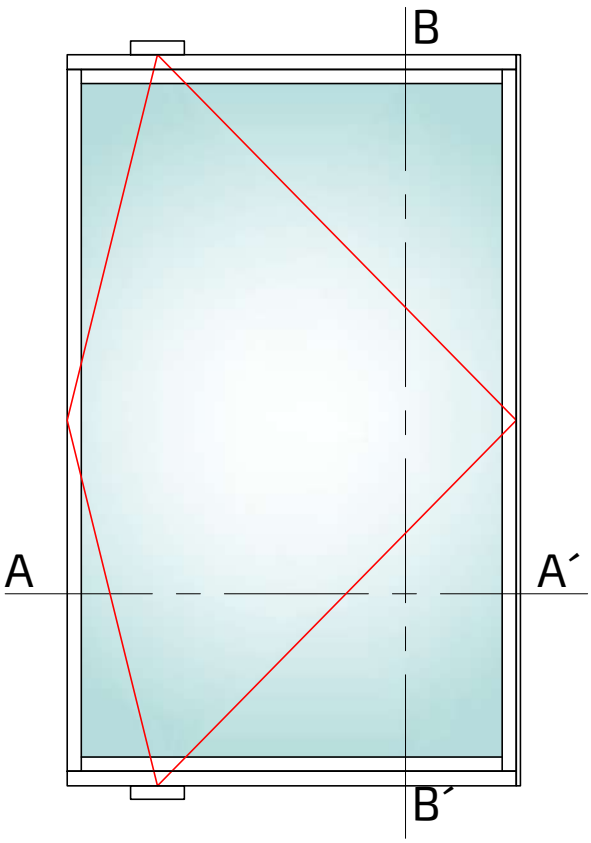

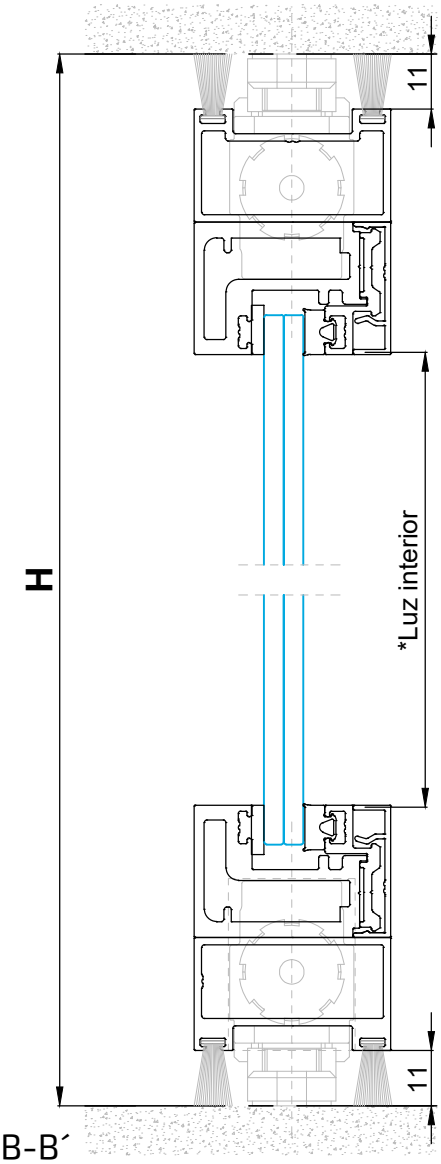

Sección B-B´

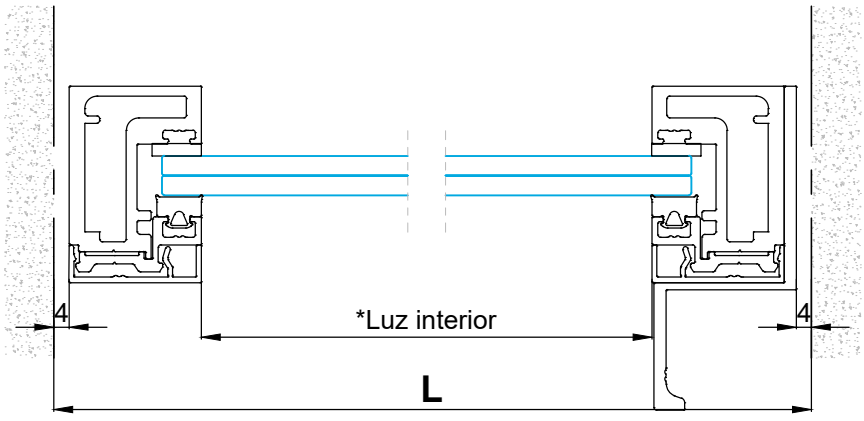

Sección A-A´

Perfiles

diseño	referencia	denominación	posición	nº piezas	tipo y medida de corte
	21341	Marco NOVA	Vert.	2	H - 68
			Horiz.	2	L - 64
	21113	Presor vidrio Marco NOVA	Vert.	2	H - 68
			Horiz.	2	L - 64
	21114	Tapa presor vidrio Marco NOVA	Vert.	2	H - 68
			Horiz.	2	L - 64
	21122	Acople apertura pivotante NOVA	Horiz.	2	L - 8
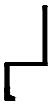	21120	Tirador NOVA	Vert.	1	H - 22

*En caso de querer realizar divisiones interiores, se deben realizar con el perfil ref.: 21342 Travesaño NOVA, el corte se realizará recto y con la medida total interior de luces que se quiera dividir. El perfil ref.: 21115 Presor vidrio travesaño NOVA y el perfil ref.: 21116 Tapa presor vidrio travesaño NOVA, tendrán las mismas medidas de corte y mismo corte recto que el perfil ref.: 21342 Travesaño NOVA.
**El vidrio o vidrios tendrán las medidas de luces más 16 mm.

Acudir al apartado acristalamiento del manual de fabricación propio de la serie para ver que juntas se necesitan. Se necesitarán el mismo número de escuadras de marco como uniones entre perfiles de marco; así como el mismo número de escuadras de travesaños como uniones de travresaños.

Accesorios

referencia	denominación	nº piezas
A24028	Bisagra pivotante 75 kg 	1
A24034	Junta Flexiban 2 x 10 	*Según divisiones
A24036	Felpudo monofilamento 5 x 14 	4L
A26018	Caja tornillos 4.8 x 9.5 (caja 100 uds.) 	1

referencia	denominación	nº piezas
A25084	Escuadra para marco 	*1 por unión de perfil marco
1311 1313 1314	Junta interna vidrio 2,4 / 4,4 / 6,4 	*Según divisiones
A24051	Tapas acople pivotante 21122 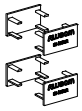	1

PLEGABLE 2 HOJA

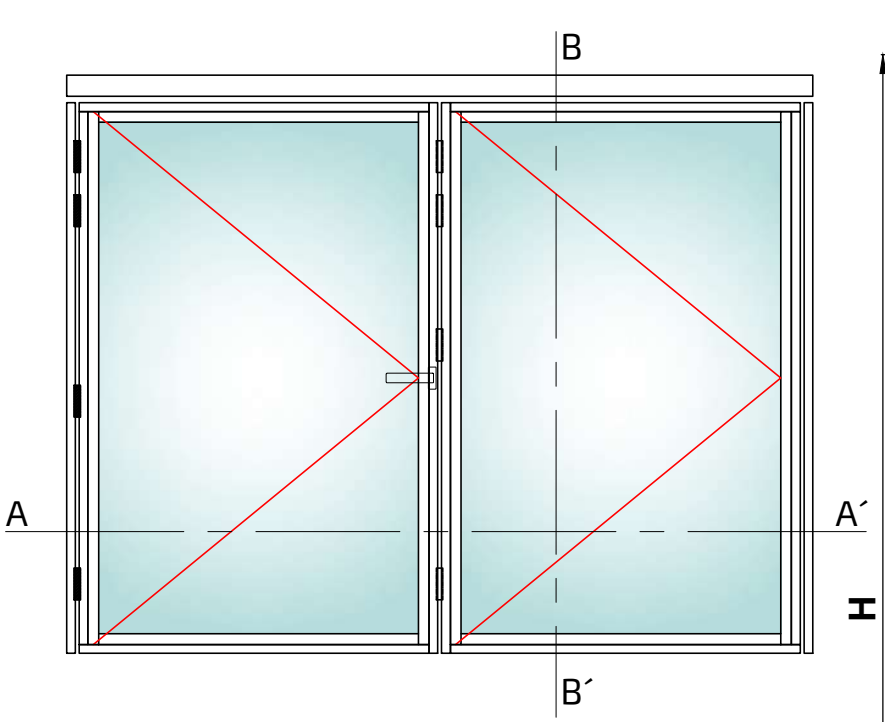

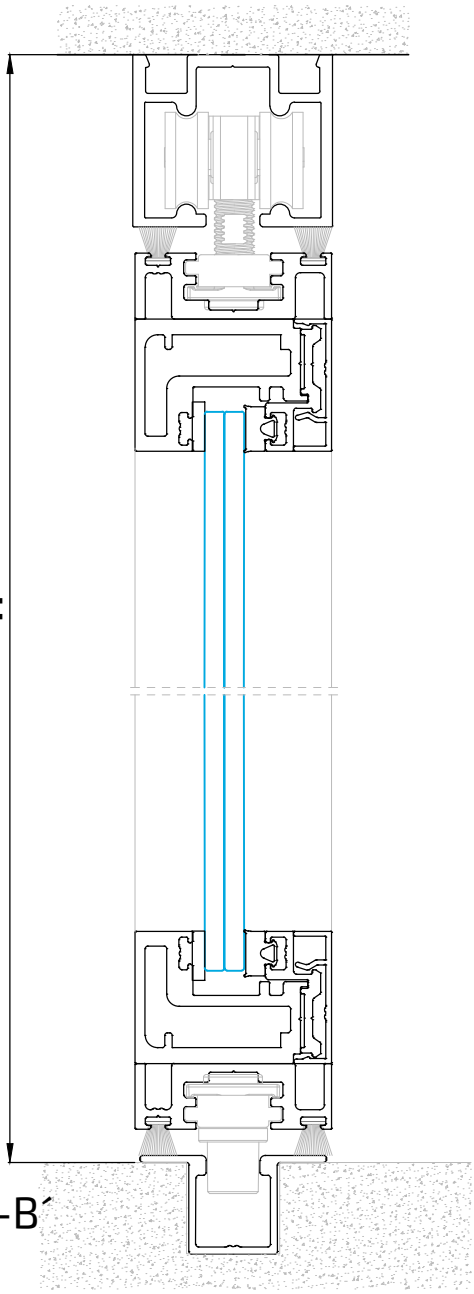

Sección B-B´

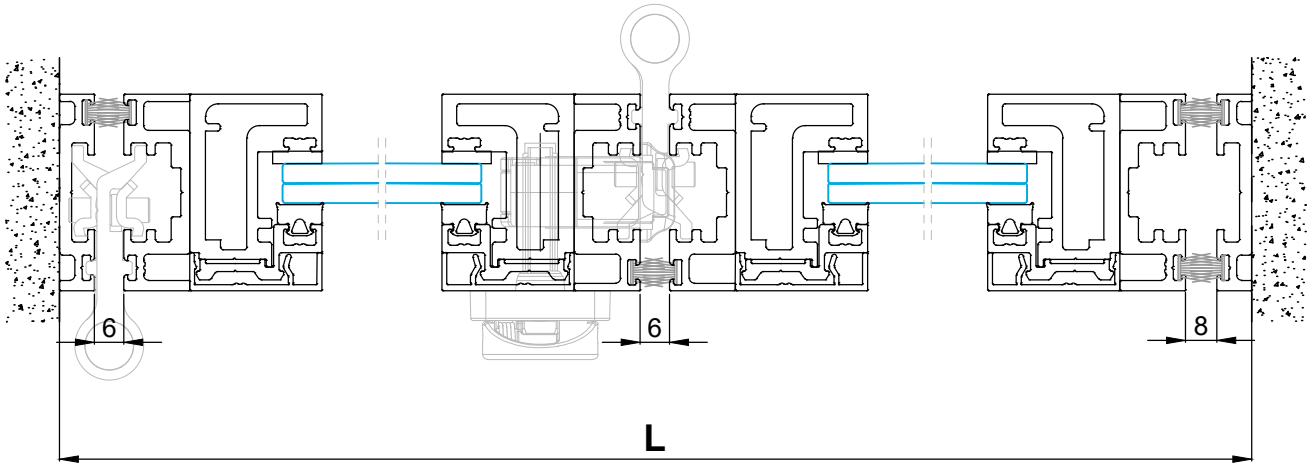

Sección A-A´

Perfiles

diseño	referencia	denominación	posición	nº piezas	tipo y medida de corte
	21341	Marco NOVA	Vert.	4	H - 85.7
			Horiz.	4	(L - 194.8) / 2
	21113	Presor vidrio Marco NOVA	Vert.	4	H - 85.7
			Horiz.	4	(L - 194.8) / 2
	21114	Tapa presor vidrio Marco NOVA	Vert.	4	H - 85.7
			Horiz.	4	(L - 194.8) / 2
	21117	Acople bisagra NOVA	Vert.	2	H - 35
	21230	Acople bisagra NOVA doble cámara	Vert.	4	H - 59
			Horz.	4	(L - 87.8) / 2
	21119	Guía corredera NOVA	Horiz.	1	L
	21229	Guía inferior NOVA	Horiz.	1	L

*En caso de querer realizar divisiones interiores, se deben realizar con el perfil ref.: 21342 Travesaño NOVA, el corte se realizará recto y con la medida total interior de luces que se quiera dividir. El perfil ref.: 21115 Presor vidrio travesaño NOVA y el perfil ref.: 21116 Tapa presor vidrio travesaño NOVA, tendrán las mismas medidas de corte y mismo corte recto que el perfil ref.: 21342 Travesaño NOVA.
**El vidrio o vidrios tendrán las medidas de luces más 16 mm.

Acudir al apartado acristalamiento del manual de fabricación propio de la serie para ver que juntas se necesitan. Se necesitarán el mismo número de escuadras de marco como uniones entre perfiles de marco; así como el mismo número de escuadras de travesaños como uniones de travresaños.

Accesorios

referencia	denominación	nº piezas
A24034	Junta Flexiban 2 x 10 	*Según divisiones
4450	Felpudo 5 x 7 	12H
A24036	Felpudo monofilamento 5 x 14 	4 x hoja
A26018	Caja tornillos 4.8 x 9.5 (caja 100 uds.) 	1
A23010	Manilla extraplana C/7 	1
A24049	Tapa Guía Corredera 21119 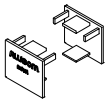	1

referencia	denominación	nº piezas
A25084	Escuadra para marco 	*1 por unión de perfil marco
1311 1313 1314	Junta interna vidrio 2,4 / 4,4 / 6,4 	*Según divisiones
A24043	Kit carro plegable hoja par 	1
A24027	Bisagra 2 alas 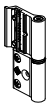	8
A23032	Mecanismo int. regulable 15-27 	1
A24046	Pasadores 	*2
A24045	Tope cierre pasadores 	1

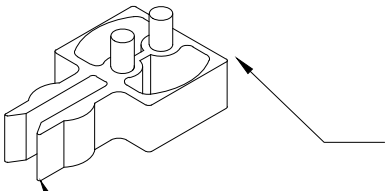

Colocar el pasador A24046 de manera que se quede detrás de esta pared

Pieza del Kit ref.: A24031

plegable 3 HOJAS

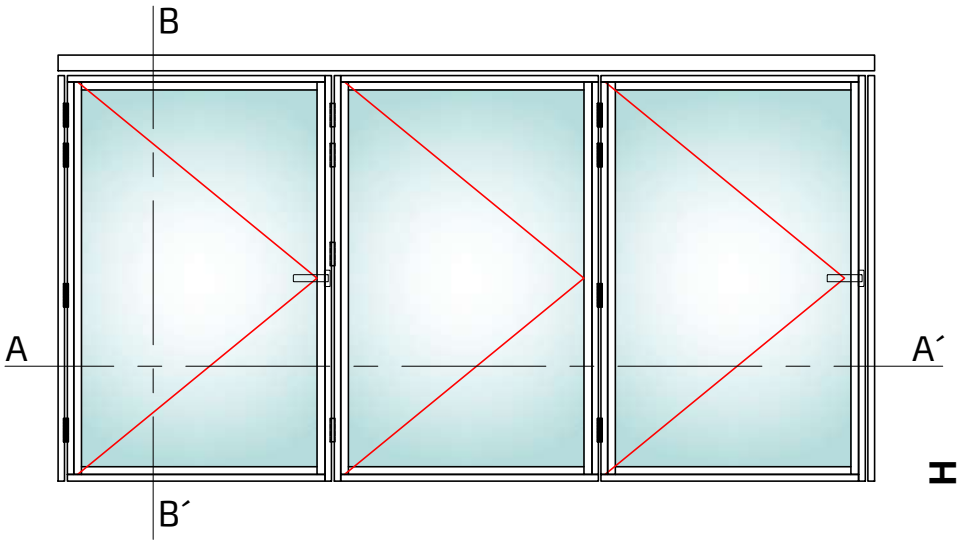

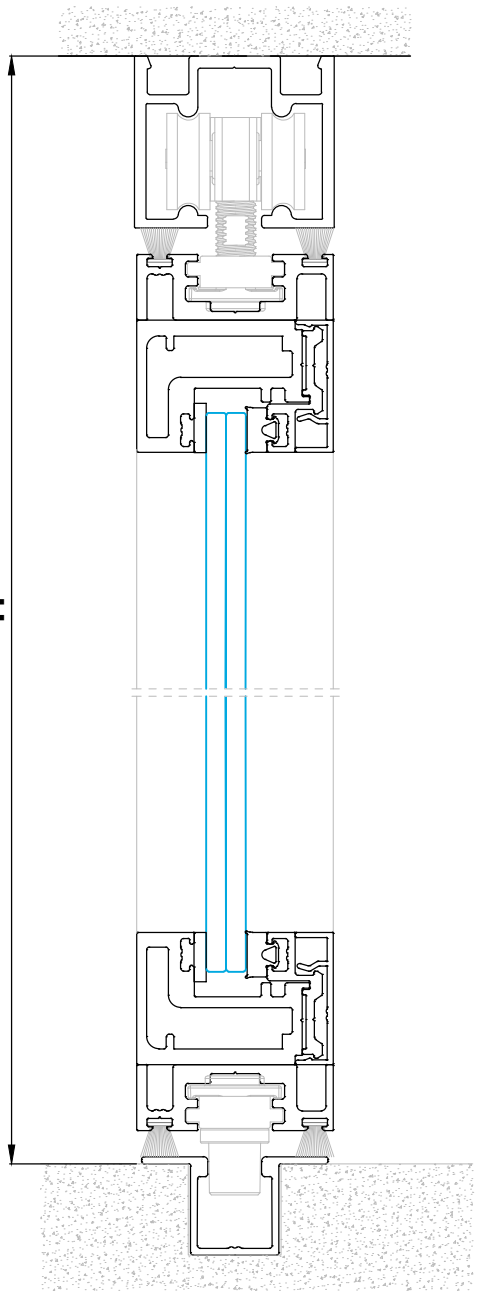

Sección B-B´

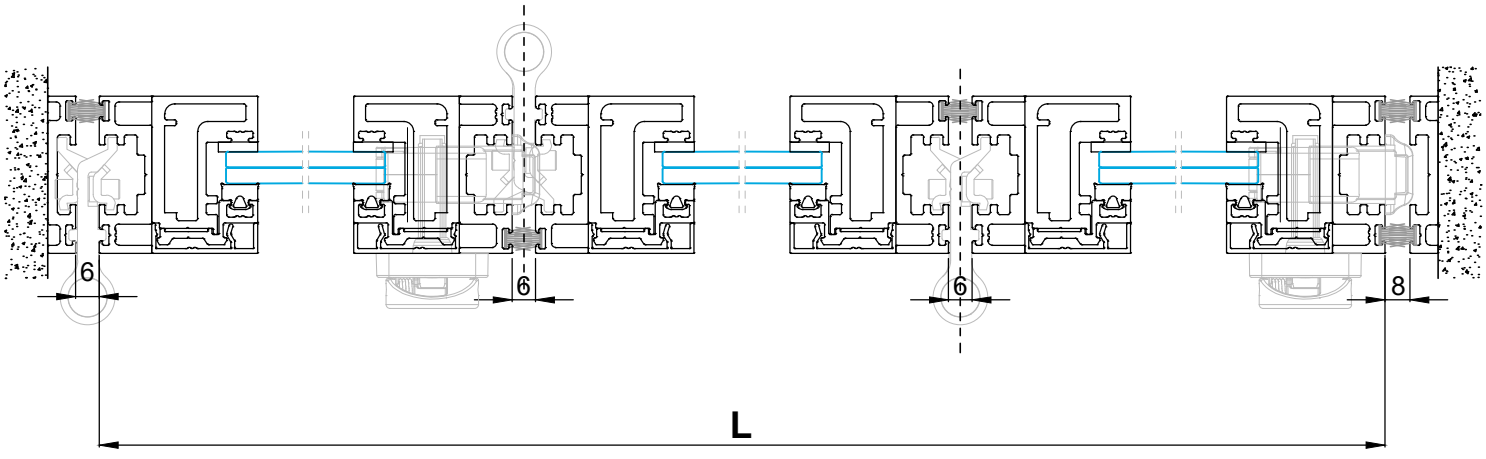

Sección A-A´

Perfiles

diseño	referencia	denominación	posición	nº piezas	tipo y medida de corte
	21341	Marco NOVA	Vert.	6	H - 85.7
			Horiz.	6	(L - 281.2) / 3
	21113	Presor vidrio Marco NOVA	Vert.	6	H - 85.7
			Horiz.	6	(L - 281.2) / 3
	21114	Tapa presor vidrio Marco NOVA	Vert.	6	H - 85.7
			Horiz.	6	(L - 281.2) / 3
	21117	Acople bisagra NOVA	Vert.	2	H - 35
	21230	Acople bisagra NOVA doble cámara	Vert.	6	H - 59
			Horz.	6	(L - 120.5) / 3
	21119	Guía corredera NOVA	Horiz.	1	L
	21229	Guía inferior NOVA	Horiz.	1	L

*En caso de querer realizar divisiones interiores, se deben realizar con el perfil ref.: 21342 Travesaño NOVA, el corte se realizará recto y con la medida total interior de luces que se quiera dividir. El perfil ref.: 21115 Presor vidrio travesaño NOVA y el perfil ref.: 21116 Tapa presor vidrio travesaño NOVA, tendrán las mismas medidas de corte y mismo corte recto que el perfil ref.: 21342 Travesaño NOVA.
**El vidrio o vidrios tendrán las medidas de luces más 16 mm.

Acudir al apartado acristalamiento del manual de fabricación propio de la serie para ver que juntas se necesitan. Se necesitarán el mismo número de escuadras de marco como uniones entre perfiles de marco; así como el mismo número de escuadras de travesaños como uniones de travresaños.

Accesorios

referencia	denominación	nº piezas
A24034	Junta Flexiban 2 x 10 	*Según divisiones
4450	Felpudo 5 x 7 	16H
A24036	Felpudo monofilamento 5 x 14 	4 x hoja
A26018	Caja tornillos 4.8 x 9.5 (caja 100 uds.) 	1
A23010	Manilla extraplana C/7 	2
A24049	Tapa Guía Corredera 21119 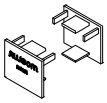	1
A25084	Escuadra para marco 	*1 por unión de perfil marco

referencia	denominación	nº piezas
1311 1313 1314	Junta interna vidrio 2,4 / 4,4 / 6,4 	*Según divisiones
A24040	Carro superior plegable 	1
A24041	Bisagra inferior plegable 	1
A24027	Bisagra 2 alas 	10
A23032	Mecanismo int. regulable 15-27 	2
A24046	Pasadores 	4
A24045	Tope cierre pasadores 	1

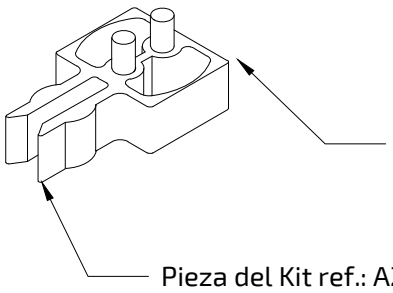

plegable 4 HOJAS

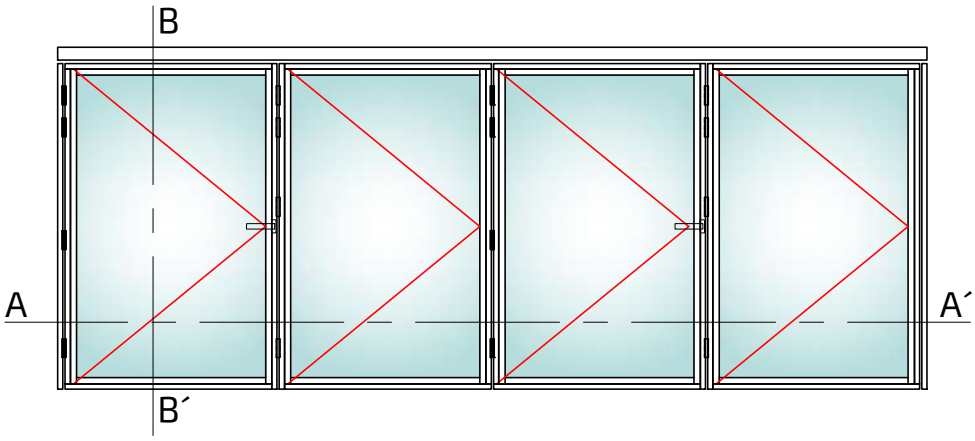

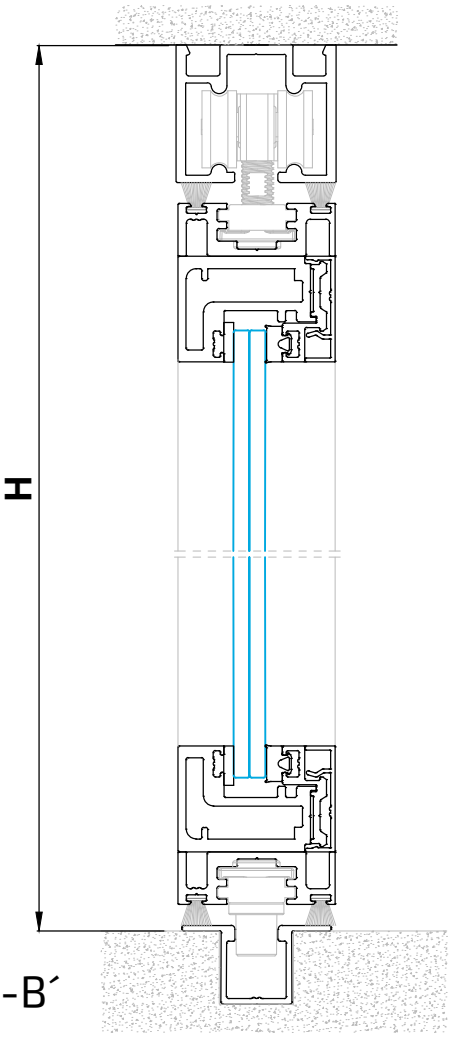

Sección B-B´

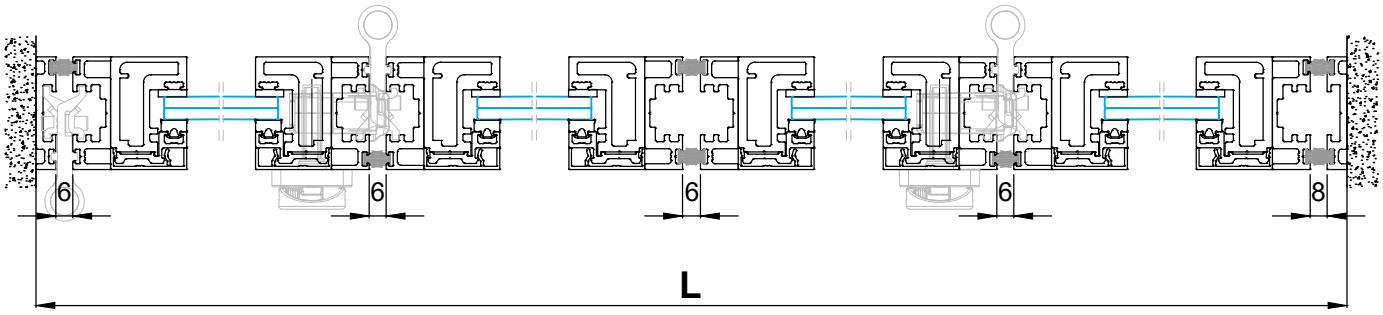

Sección A-A´

Perfiles

diseño	referencia	denominación	posición	nº piezas	tipo y medida de corte
	21111	Marco NOVA	Vert.	8	H - 85.7
			Horiz.	8	(L - 367.6) / 4
	21113	Presor vidrio Marco NOVA	Vert.	8	H - 85.7
			Horiz.	8	(L - 367.6) / 4
	21114	Tapa presor vidrio Marco NOVA	Vert.	8	H - 85.7
			Horiz.	8	(L - 367.6) / 4
	21117	Acople bisagra NOVA	Vert.	2	H - 35
	21230	Acople bisagra NOVA doble cámara	Vert.	8	H - 59
			Horz.	8	(L - 153.2) / 4
	21119	Guía corredera NOVA	Horiz.	1	L
	21229	Guía inferior NOVA	Horiz.	1	L

*En caso de querer realizar divisiones interiores, se deben realizar con el perfil ref.: 21342 Travesaño NOVA, el corte se realizará recto y con la medida total interior de luces que se quiera dividir. El perfil ref.: 21115 Presor vidrio travesaño NOVA y el perfil ref.: 21116 Tapa presor vidrio travesaño NOVA, tendrán las mismas medidas de corte y mismo corte recto que el perfil ref.: 21342 Travesaño NOVA.
**El vidrio o vidrios tendrán las medidas de luces más 16 mm.

Acudir al apartado acristalamiento del manual de fabricación propio de la serie para ver que juntas se necesitan. Se necesitarán el mismo número de escuadras de marco como uniones entre perfiles de marco; así como el mismo número de escuadras de travesaños como uniones de travresaños.

Accesorios

referencia	de	nº piezas
A24034	Junta Flexiban 2 x 10 	*Según divisiones
4450	Felpudo 5 x 7 	16H
A24036	Felpudo monofilamento 5 x 14 	4 x hoja
A26018	Caja tornillos 4.8 x 9.5 (caja 100 uds.) 	1
A23010	Manilla extraplana C/7 	2
A24049	Tapa Guía Corredera 21119 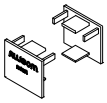	1
A25084	Escuadra para marco 	*1 por unión de perfil marco

referencia	de	nº piezas
1311 1313 1314	Junta interna vidrio 2,4 / 4,4 / 6,4 	*Según divisiones
A24040	Carro superior plegable 	1
A24041	Bisagra inferior plegable 	1
A24027	Bisagra 2 alas 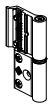	16
A23032	Mecanismo int. regulable 15-27 	2
A24046	Pasadores 	4
A24045	Tope cierre pasadores 	1
A24043	Kit carro plegable hoja par 	1

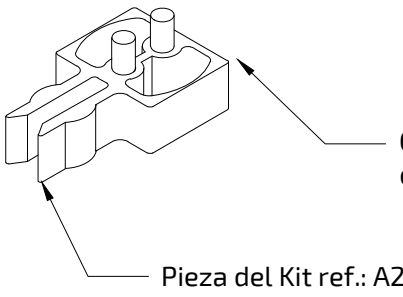

PLEGABLE 4 HOJAS (2 + 2)

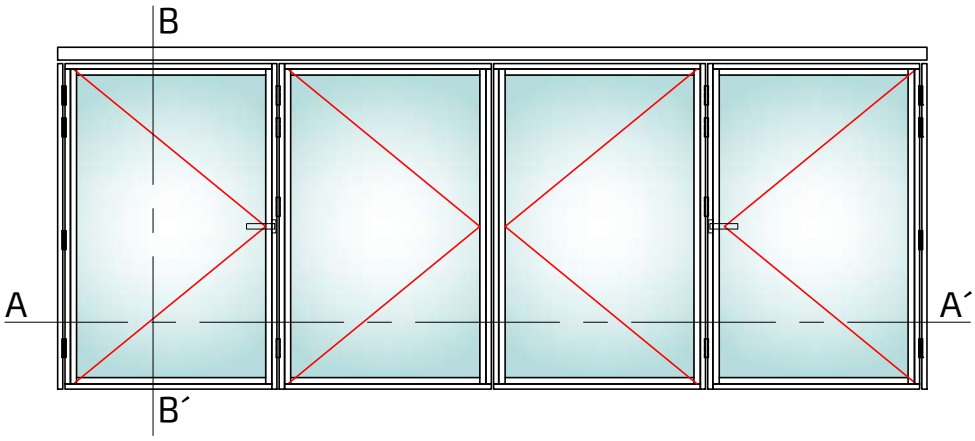

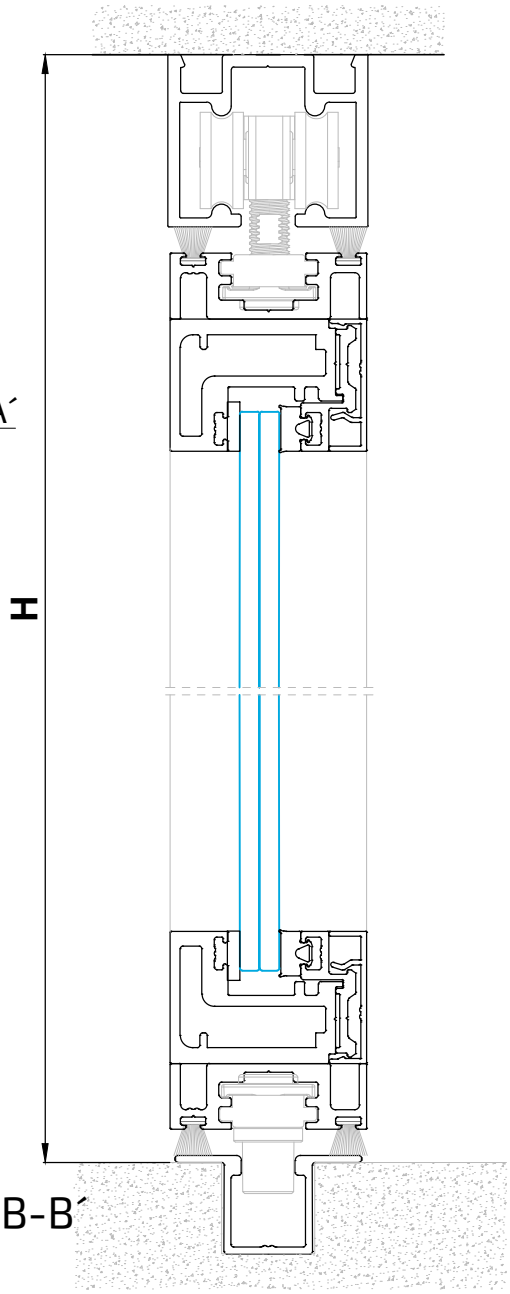

Sección B-B´

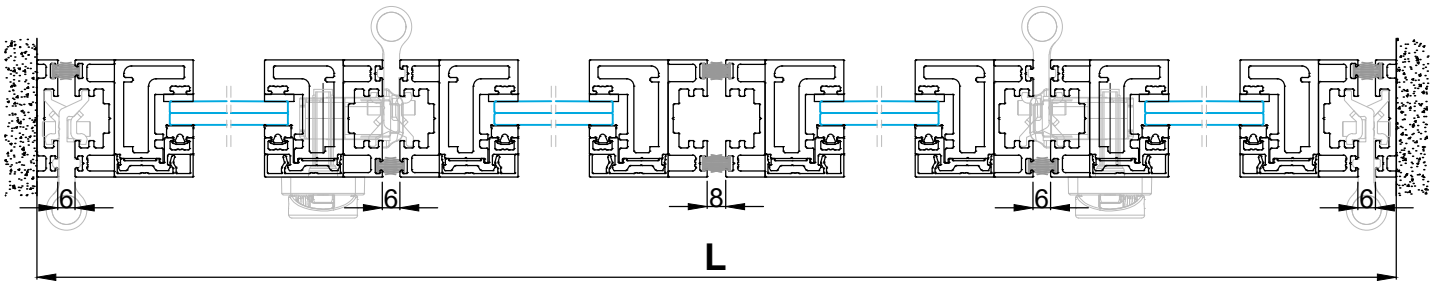

Sección B-B´

Perfiles

diseño	referencia	denominación	posición	nº piezas	tipo y medida de corte
	21341	Marco NOVA	Vert.	8	H - 85.7
			Horiz.	8	(L - 367.3) / 4
	21113	Presor vidrio Marco NOVA	Vert.	8	H - 85.7
			Horiz.	8	(L - 367.3) / 4
	21114	Tapa presor vidrio Marco NOVA	Vert.	8	H - 85.7
			Horiz.	8	(L - 367.3) / 4
	21117	Acople bisagra NOVA	Vert.	2	H - 35
	21230	Acople bisagra NOVA doble cámara	Vert.	8	H - 59
			Horz.	8	(L - 152.9) / 4
	21119	Guía corredera NOVA	Horiz.	1	L
	21229	Guía inferior NOVA	Horiz.	1	L

*En caso de querer realizar divisiones interiores, se deben realizar con el perfil ref.: 21342 Travesaño NOVA, el corte se realizará recto y con la medida total interior de luces que se quiera dividir. El perfil ref.: 21115 Presor vidrio travesaño NOVA y el perfil ref.: 21116 Tapa presor vidrio travesaño NOVA, tendrán las mismas medidas de corte y mismo corte recto que el perfil ref.: 21342 Travesaño NOVA.
**El vidrio o vidrios tendrán las medidas de luces más 16 mm.

Acudir al apartado acristalamiento del manual de fabricación propio de la serie para ver que juntas se necesitan. Se necesitarán el mismo número de escuadras de marco como uniones entre perfiles de marco; así como el mismo número de escuadras de travesaños como uniones de travresaños.

Accesorios

referencia	denominación	nº piezas
A24034	Junta Flexiban 2 x 10 	*Según divisiones
4450	Felpudo 5 x 7 	20H
A24036	Felpudo monofilamento 5 x 14 	4 x hoja
A26018	Caja tornillos 4.8 x 9.5 (caja 100 uds.) 	1
A23010	Manilla extraplana C/7 	2
A24049	Tapa Guía Corredera 21119 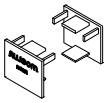	1
A25084	Escuadra para marco 	*1 por unión de perfil marco

referencia	denominación	nº piezas
1311 1313 1314	Junta interna vidrio 2,4 / 4,4 / 6,4 	*Según divisiones
A24043	Kit carro plegable hoja par 	1
A24027	Bisagra 2 alas 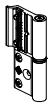	16
A23032	Mecanismo int. regulable 15-27 	2
A24046	Pasadores 	4
A24045	Tope cierre pasadores 	2

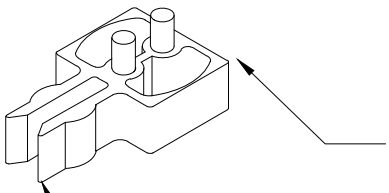

Colocar el pasador A24046 de manera que se quede detrás de esta pared

Pieza del Kit ref.: A24031

4. Mecanizado de perfiles

En este apartado se detallan todos los mecanizados correspondientes a la serie NOVA para el armado de todos sus tipos de aperturas.
Algunas de estas funciones se realizan mediante el útil específico de este sistema ref.: A26013

- Mecanizado para unión Marco ref.:21341 con escuadra
- Mecanizado para unión Travesaño ref.: 21342 con escuadra
- Mecanizado para unión Marco ref.: 21341 - Travesaño ref.: 21342 con escuadra
- Mecanizado para atornillar 21113, 21115, 21117 y 21230
- Mecanizado cerradura practicable A24033 perfil 21341
- Mecanizado cerradura practicable A24033 perfil 21113
- Mecanizado cerradura practicable A24033 perfil 21124
- Mecanizado manilla y bombillo cerradura practicable A24033 perfil 21124
- Mecanizado cerradura corredera A24032 perfil 21341
- Mecanizado cerradura corredera A24032 perfil 21113
- Mecanizado cerradura corredera A24032 perfil 211124
- Mecanizado cerradura corredera A24032 perfil 21120
- Mecanizado apertura pivotante perfil 21341
- Mecanizado apertura pivotante perfil 21122
- Mecanizado mecanismo A23032
- Mecanizado manilla extraplana A23010
- Mecanizado unión perfil plegable perfil 21230
- Mecanizado cerradura mini A24066 perfil 21120
- Mecanizado cerradura mini A24066 perfil 21115
- Mecanizado cerradura mini A24066 perfil 21342

MECANIZADO PARA UNIÓN MARCO CON ESCUADRA

Perfil horizontal

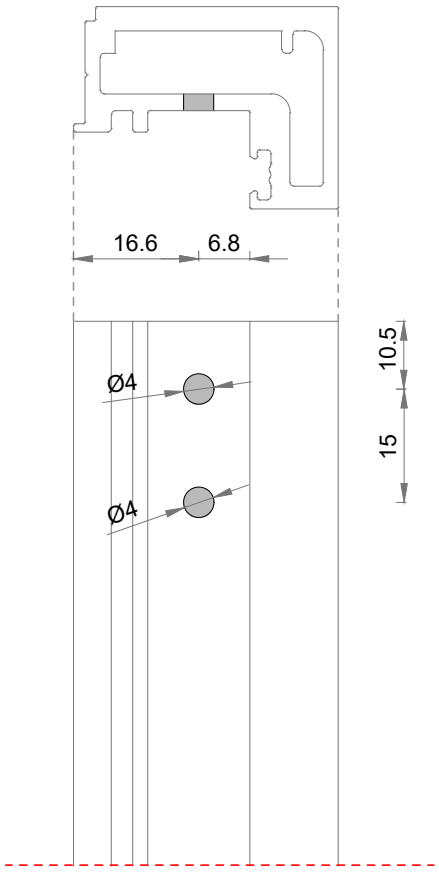

Perfil vertical

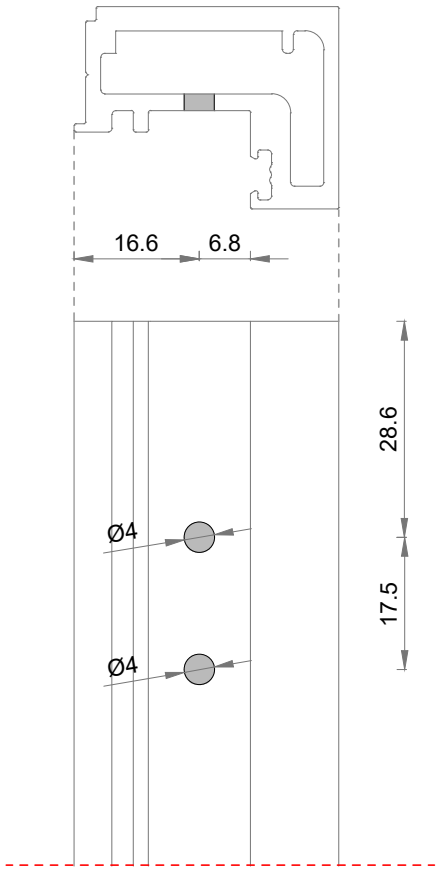

MECANIZADO PARA UNIÓN TRAVESAÑO CON ESCUADRA

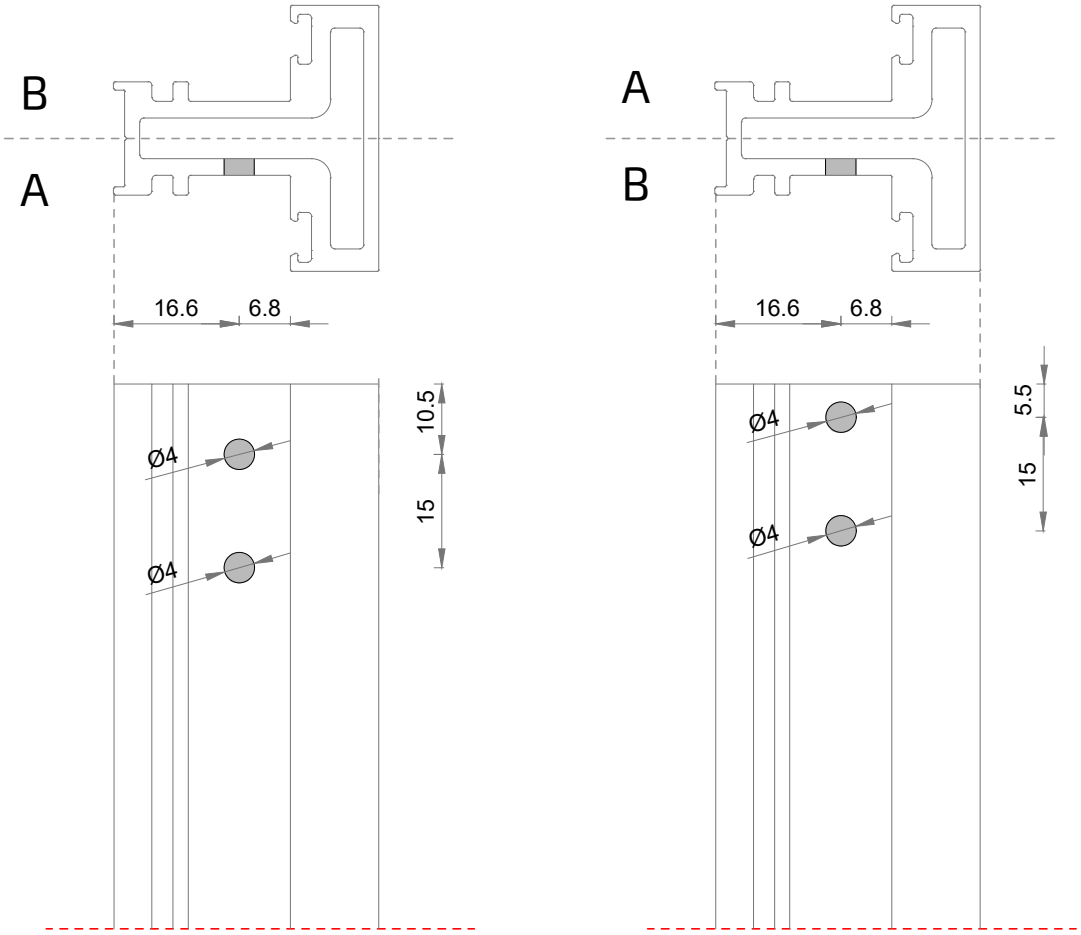

¡ATENCIÓN!

Verificar mecanizados para hacer coincidir los taladros del travesaño con los taladros de las escuadras.

MECANIZADO PARA UNIÓN TRAVESAÑO CON ESCUADRA

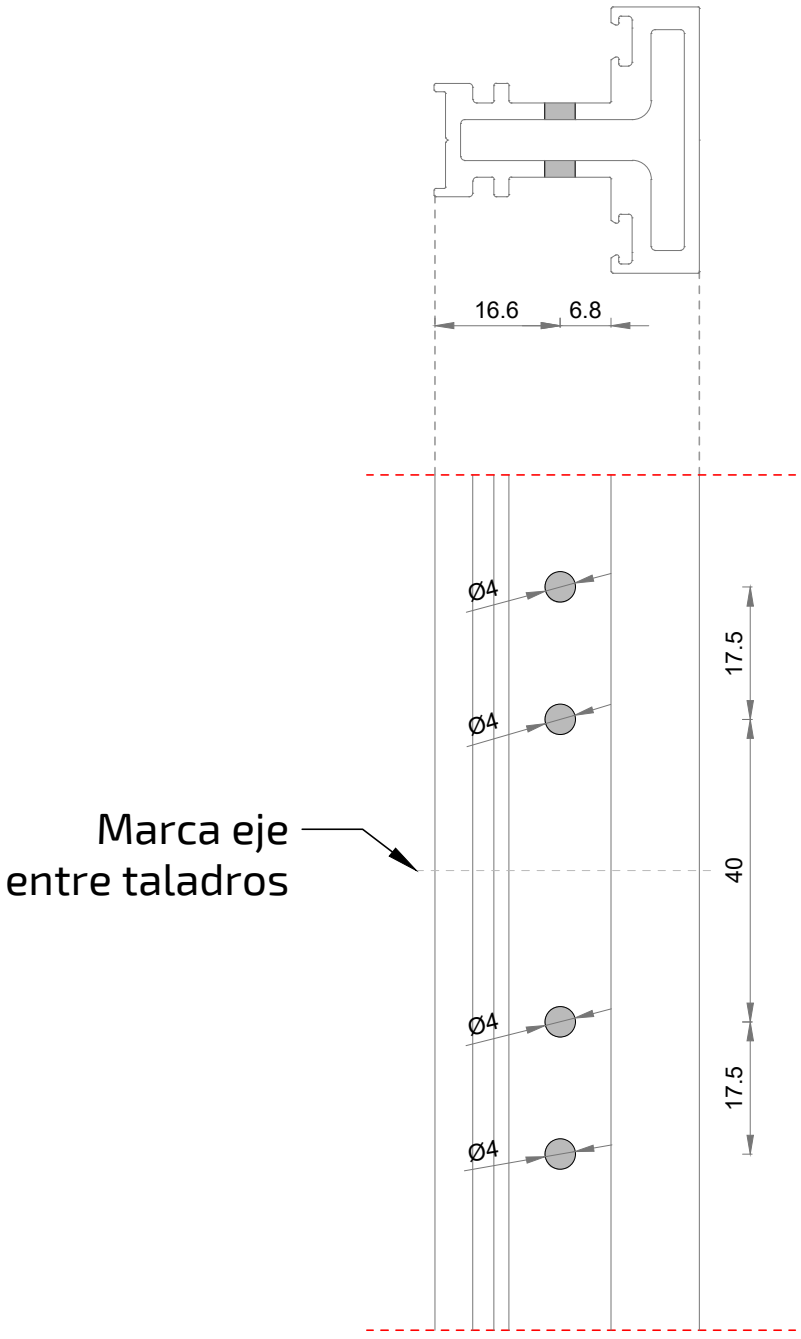

*Posibilidad de mecanizado pasante o solo en una cara

MECANIZADO PARA UNIÓN MARCO-TRAVESAÑO CON ESCUADRA

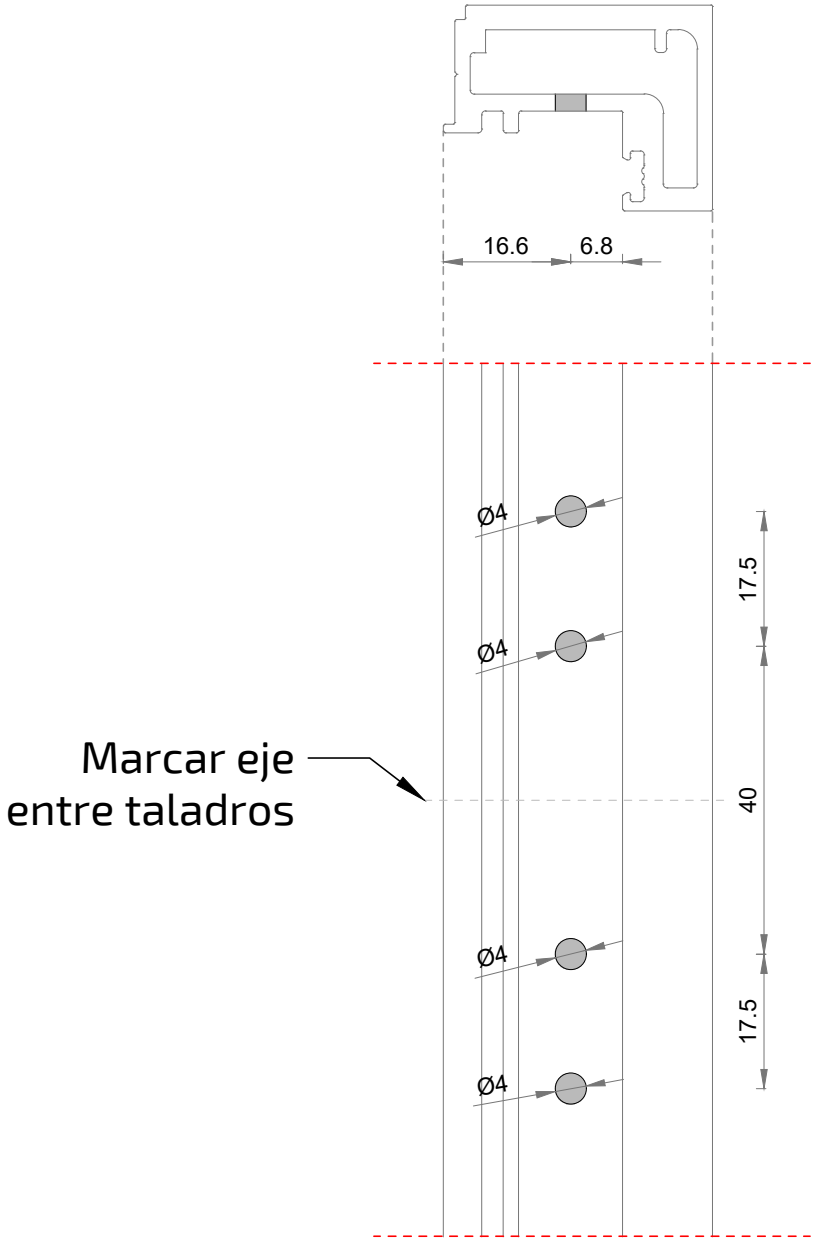

MECANIZADO PARA ATORNILLAR (21113, 21115, 21117 y 21230) - Operación A - Útil: A24065

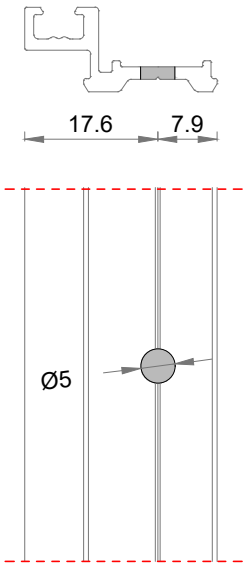

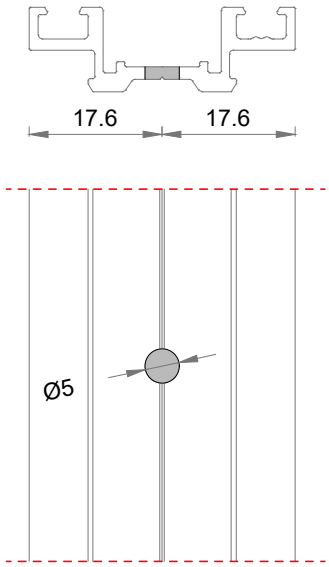

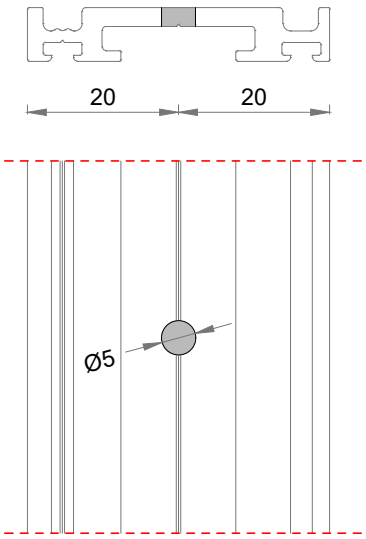

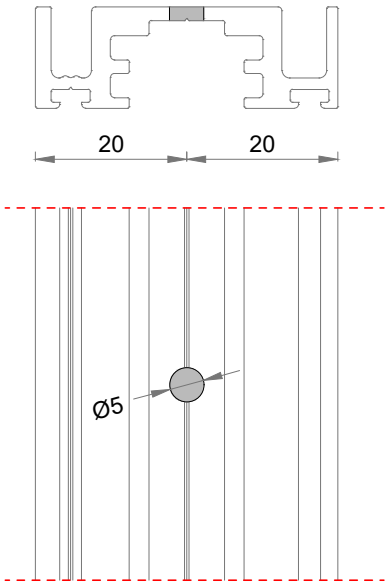

MECANIZADO CERRADURA PRACTICABLE A24033 (21341)

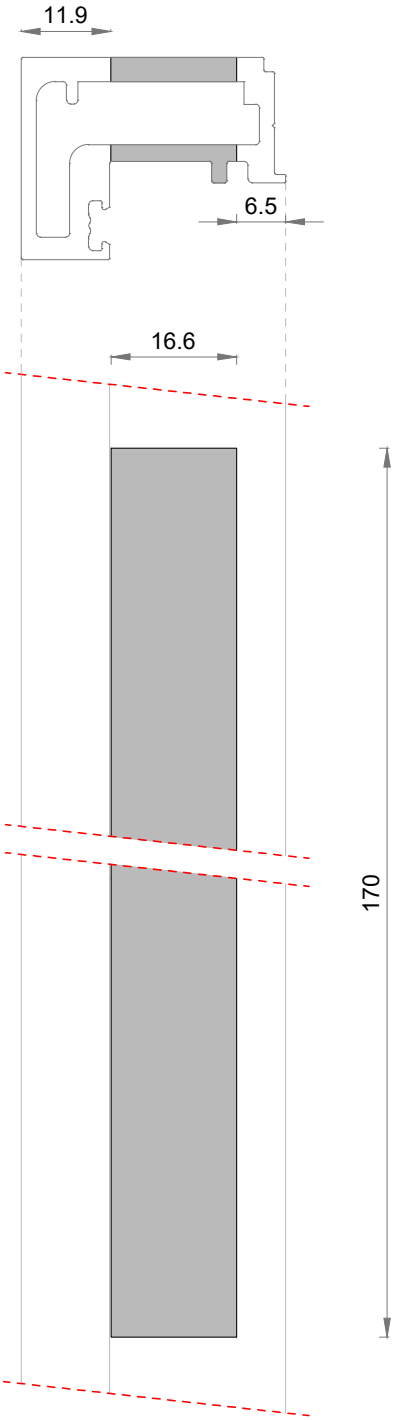

MECANIZADO CERRADURA PRACTICABLE A24033 (21113)

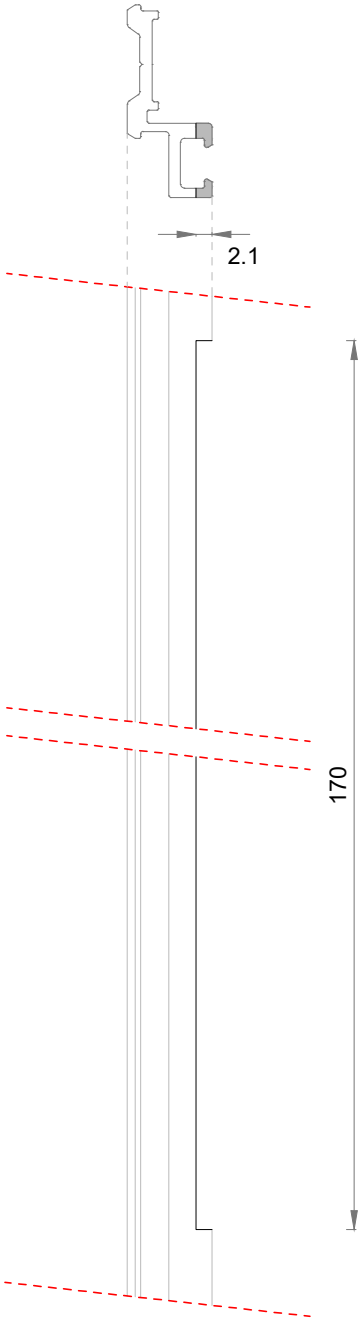

MECANIZADO CERRADURA PRACTICABLE A24033 (21124)

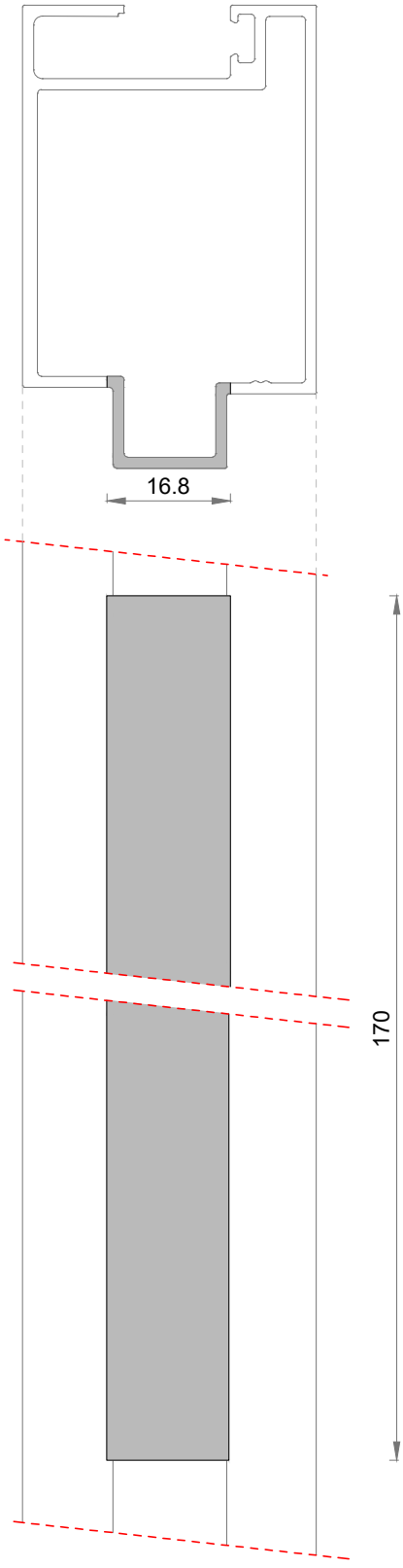

MECANIZADO CERRADURA CORREDERA A24032 (21341)

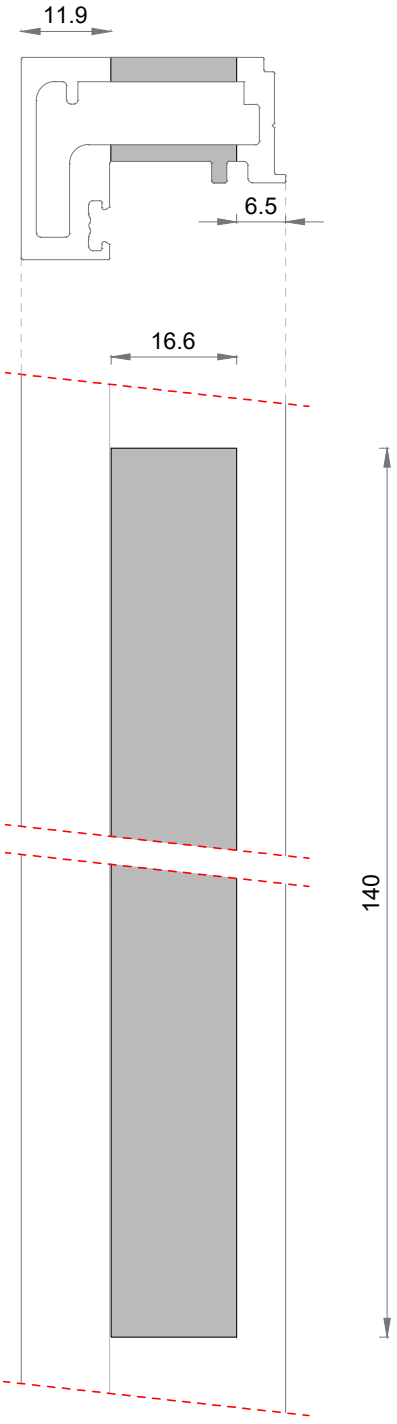

MECANIZADO CERRADURA CORREDERA A24032 (21113)

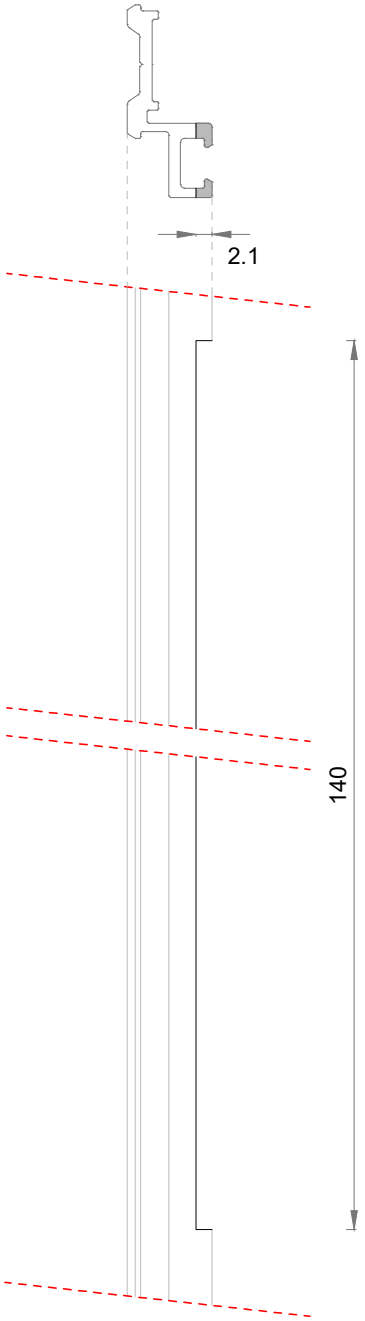

MECANIZADO MANILLA Y CERRADURA PRACTICABLE A24033

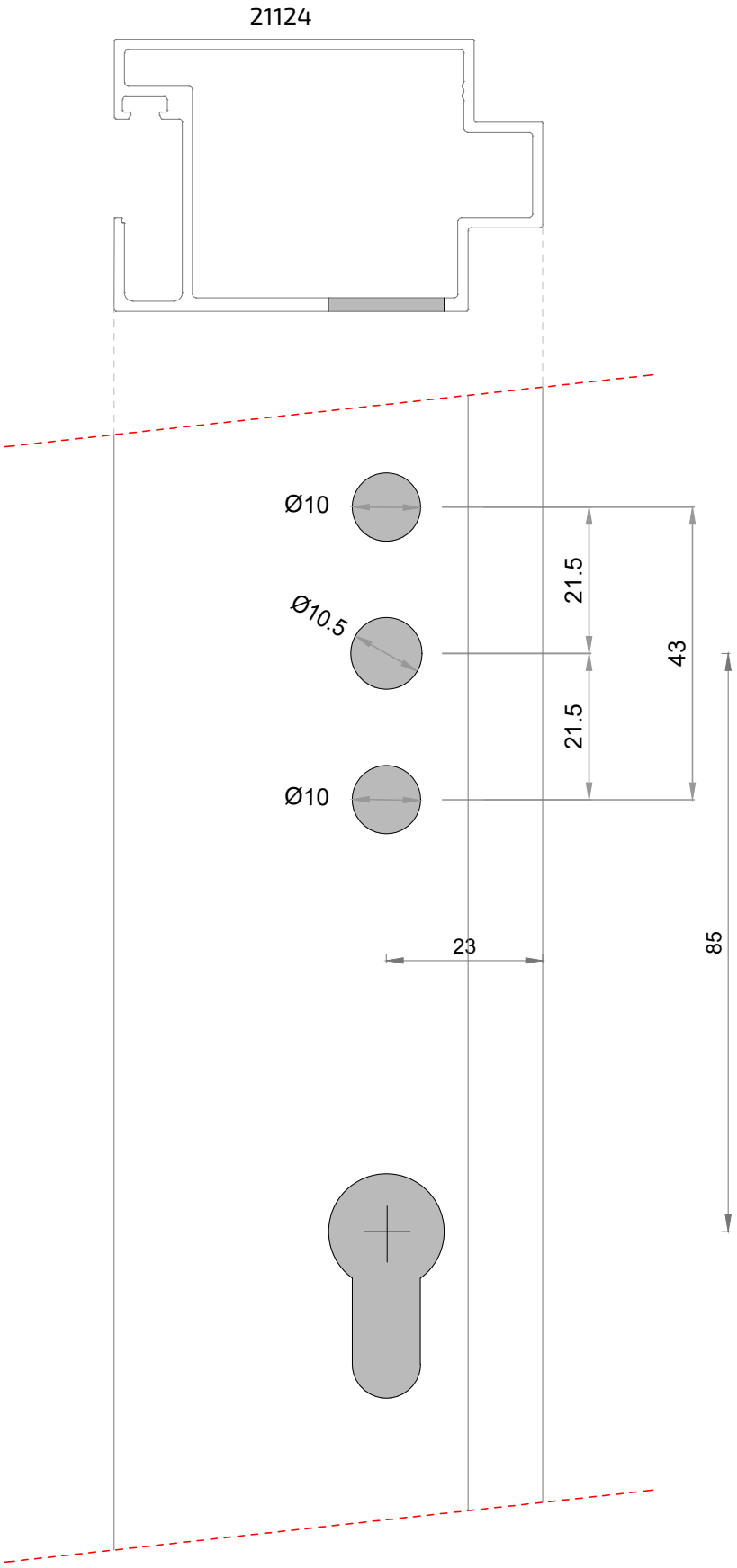

MECANIZADO CERRADURA CORREDERA A24032 (21124)

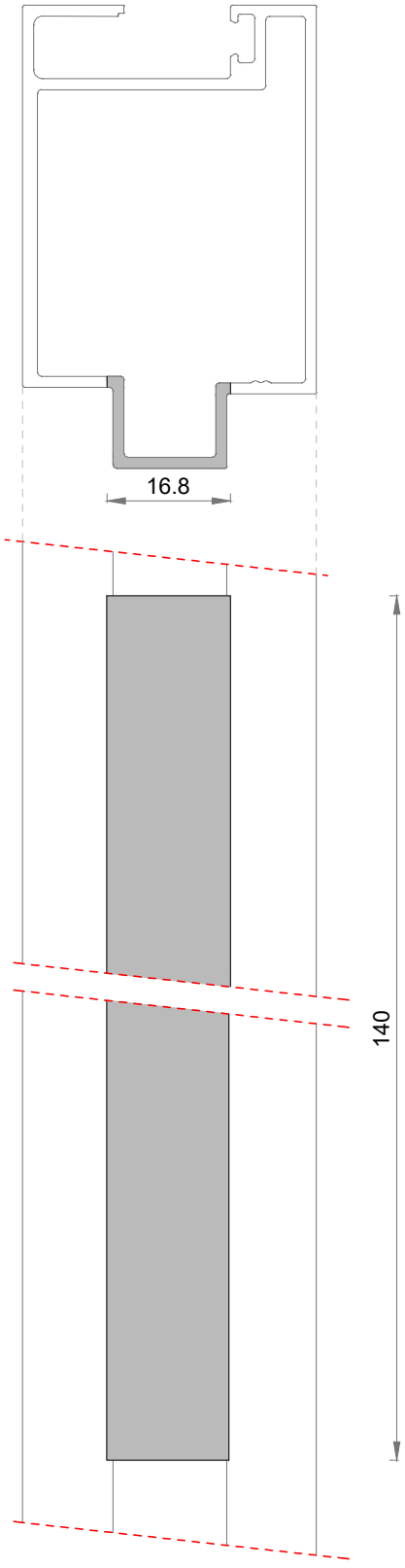

MECANIZADO CERRADURA CORREDERA A24032 (21120)

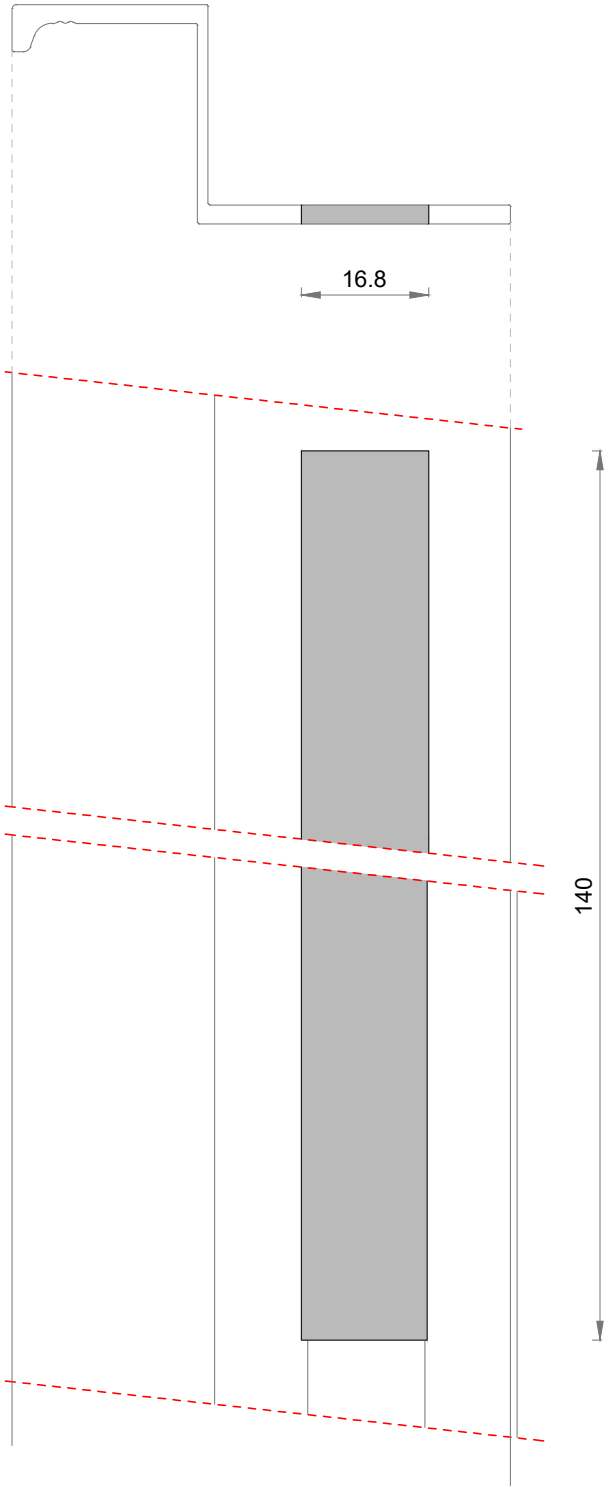

MECANIZADO APERTURA PIVOTANTE (21341)

A24028

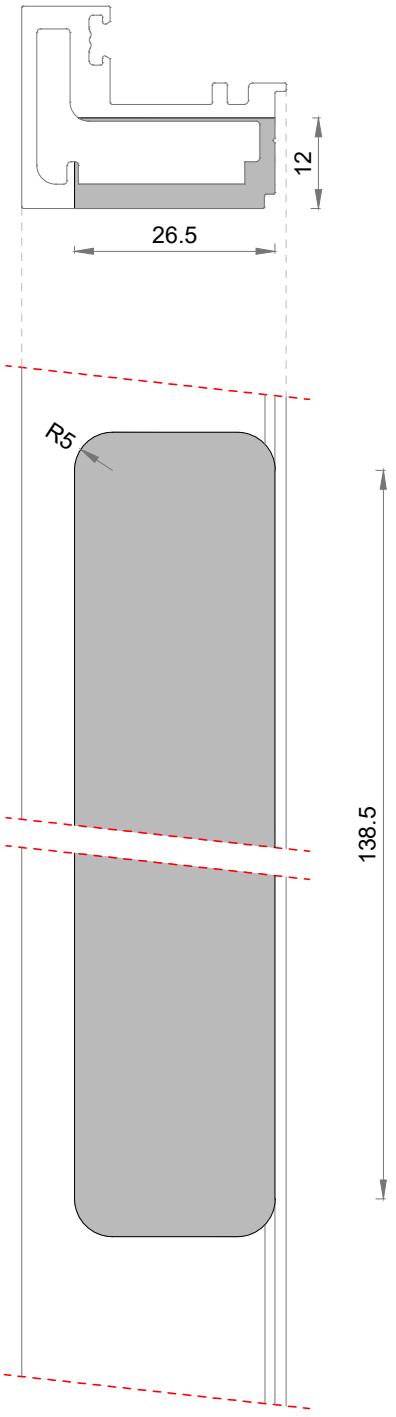

A24029

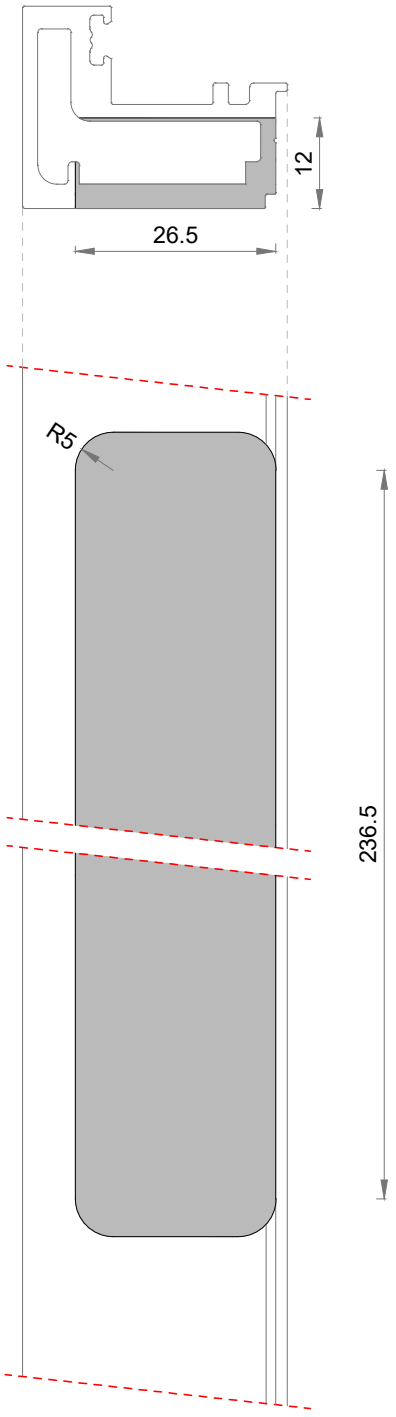

MECANIZADO APERTURA PIVOTANTE (21122)

A24028

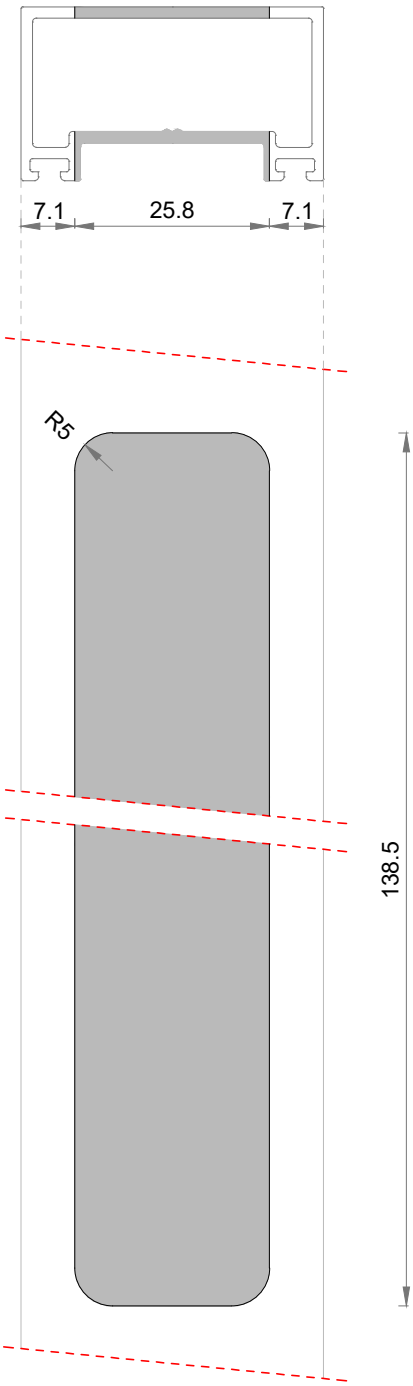

A24029



MECANIZADO MECANISMO BIDIRECCIONAL DE ACCIONAMIENTO DIRECTO A23032

21230

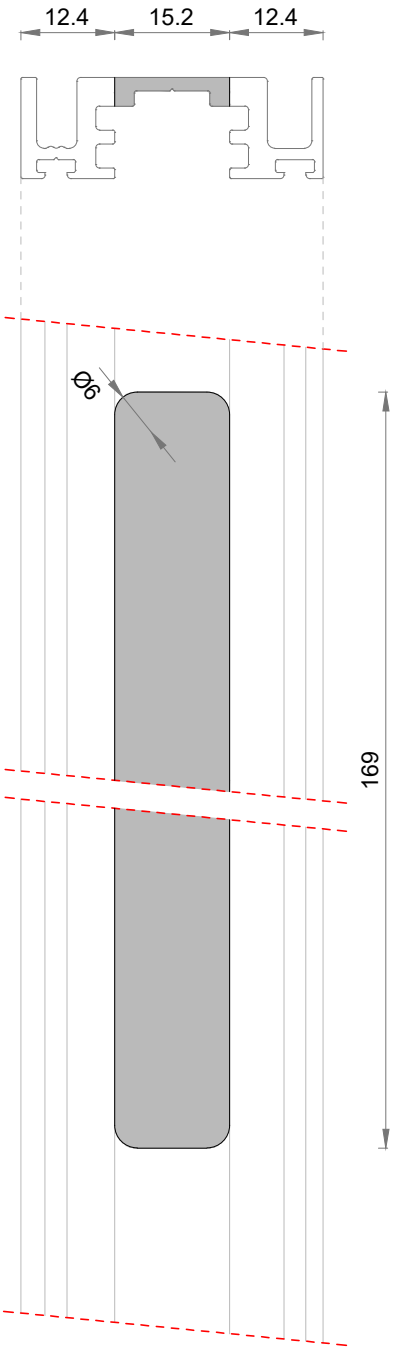

21341

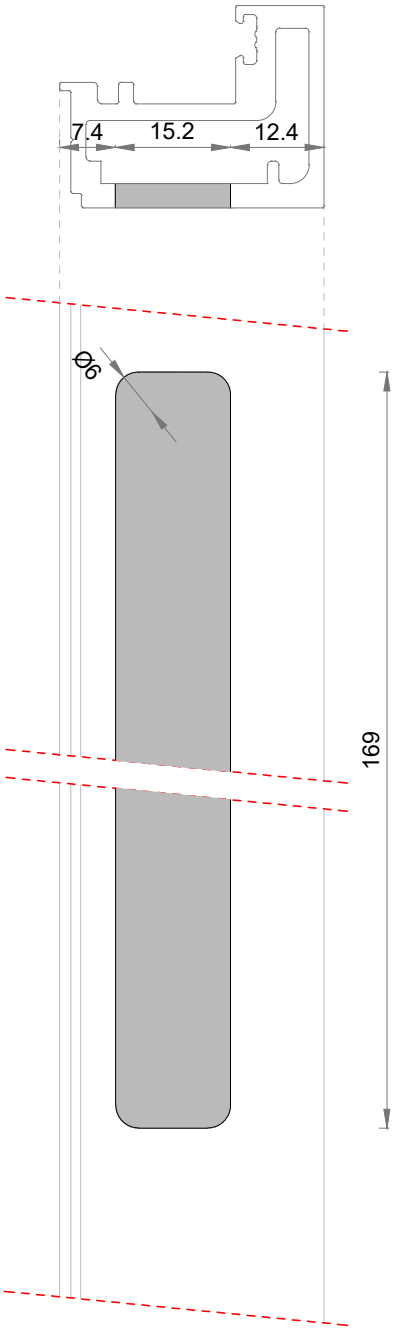

MECANIZADO MANILLA EXTRAPLANA A23010 PARA plegable

21341

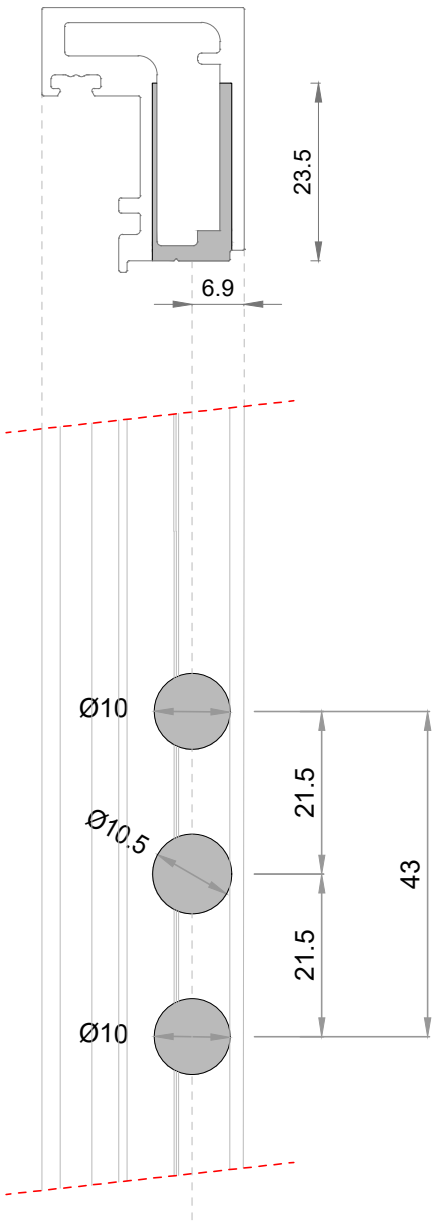

21113

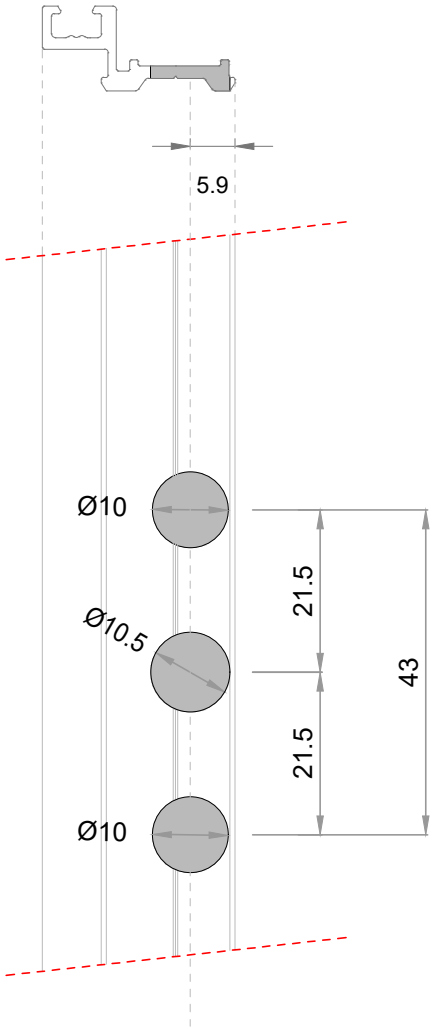

MECANIZADO MANILLA EXTRAPLANA A23010 PARA plegable

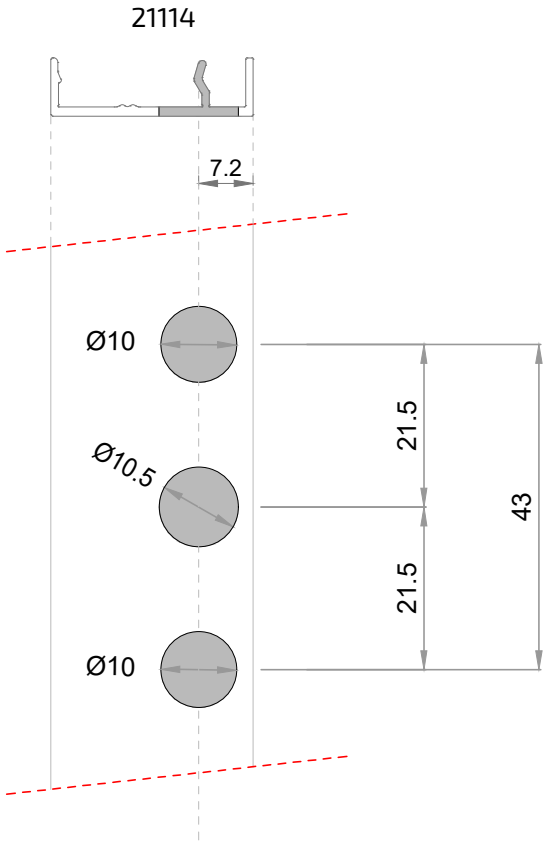

MECANIZADO PERFIL 21230 UNIÓN INFERIOR PARA plegable

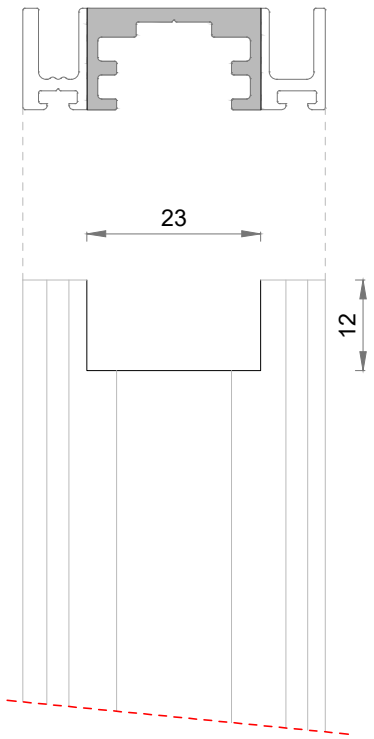

MECANIZADO CERRADURA MINI A24066 Perfil 21120

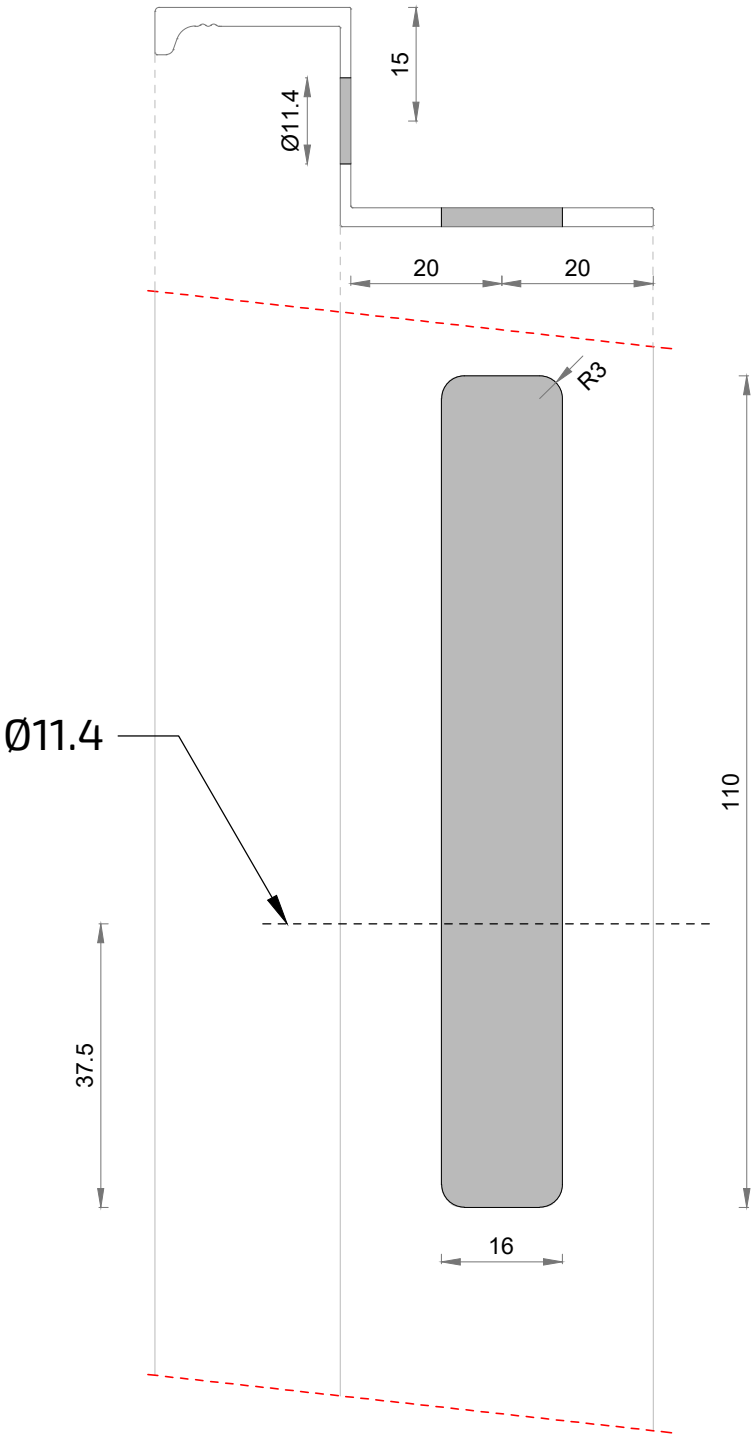

MECANIZADO CERRADURA MINI A24066 Perfil 21115

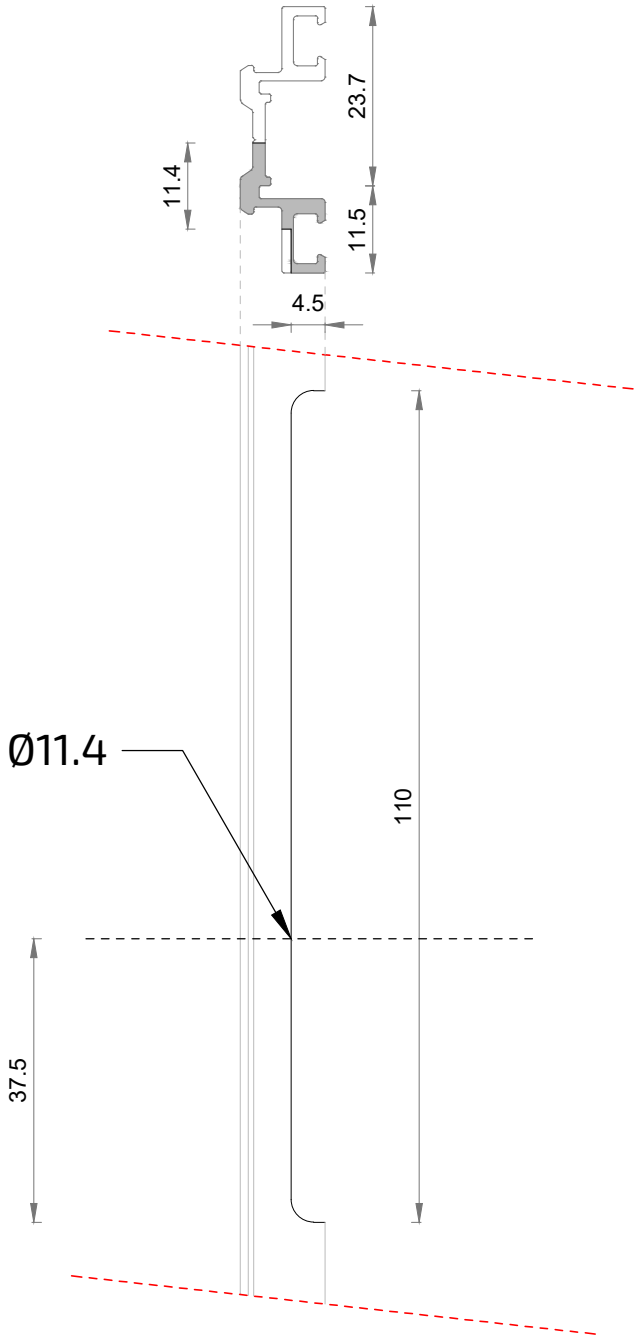

MECANIZADO CERRADURA MINI A24066 Perfil 21342

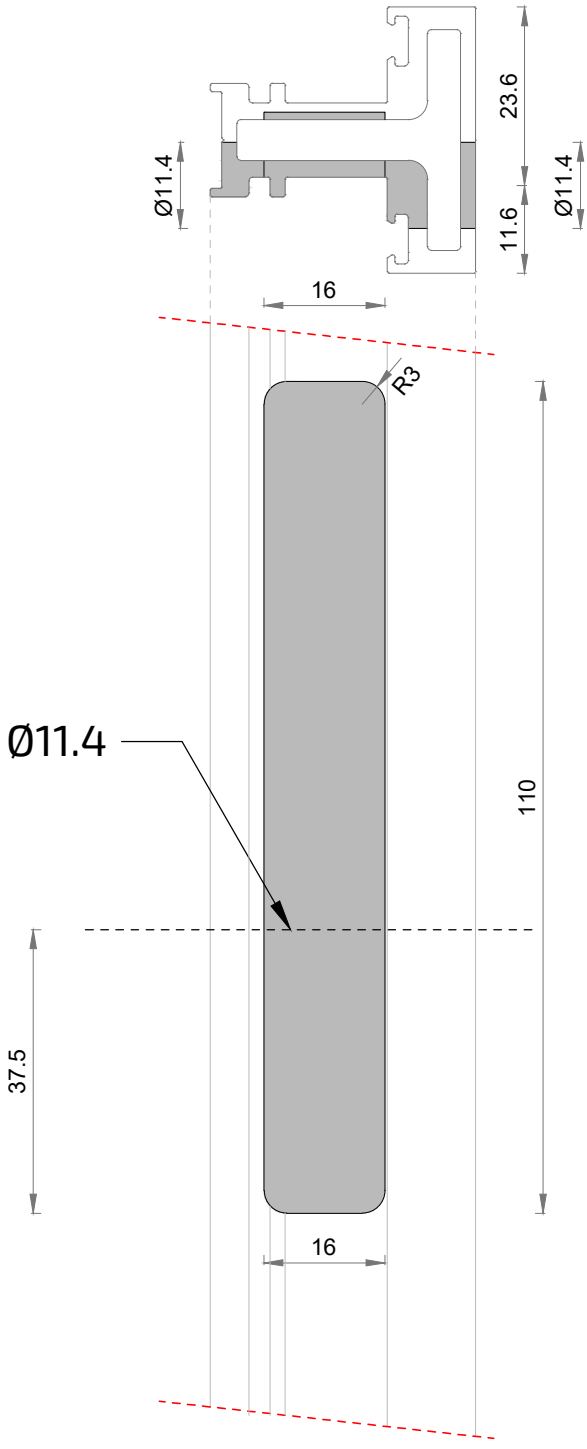

5. Montaje de perfiles

A continuación, detallaremos como se debe de realizar el montaje del marco de la serie NOVA.
Para este proceso, los perfiles deben estar ya cortados a sus medidas correspondientes y con sus mecanizados ya realizados.

1. Una vez cortados los perfiles y con los mecanizados realizados, colocamos las escuadras de unión de marcos en el perfil vertical ref.: A25083, (en caso de tener uniones con travesaños, también colocaremos la escuadra de unión de travesaños ref.: A25084), y atornillamos las escuadras al perfil vertical.

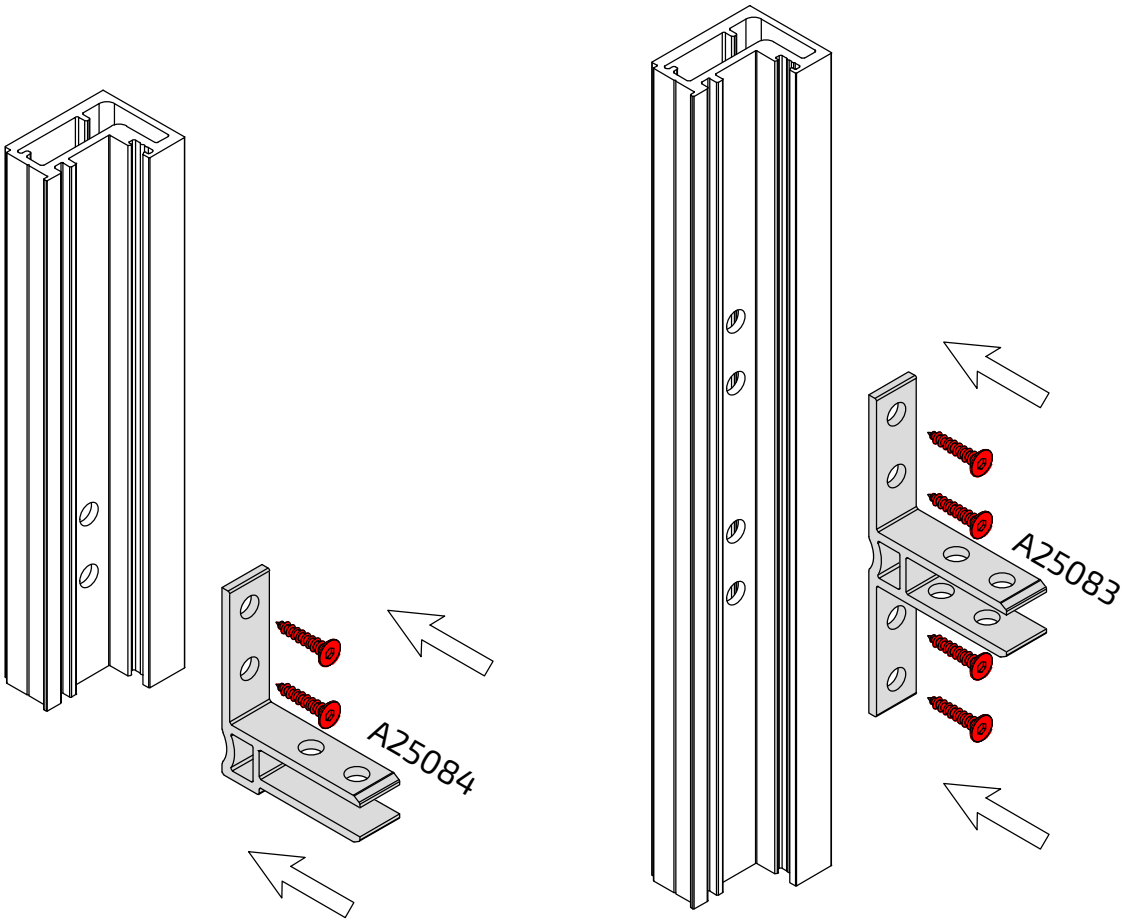

2. Posicionamos los perfiles horizontales cortados y mecanizados y realizamos la unión mediante tornillos como se observa en el siguiente detalle.
Es importante mencionar que la unión debe realizarse en el orden que se detalla a continuación:

1º- Perfil marco vertical con sus escuadras.
2º-Perfiles marcos horizontales (en caso de llevar travesaños horizontales deben colocarse en este momento). Si hubieran uniones con travesaños verticales, estos deberían de colocarse en este momento y ya ensamblados con los perfiles horizontales.
Es importante asegurar que los mecanizados de la escuadra coincidan con los mecanizados del travesaño ya que estos guardan posición. En el caso de colocar la escuadra en el sentido contrario, no coincidirían los mecanizados para realizar las uniones.
3º-Perfil marco vertical con sus escuadras

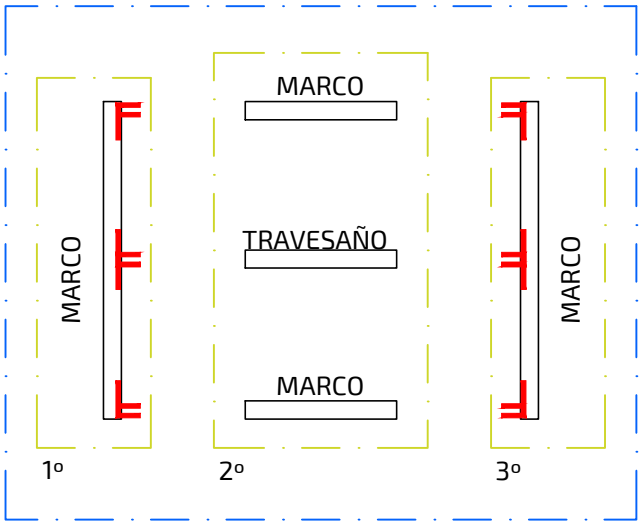

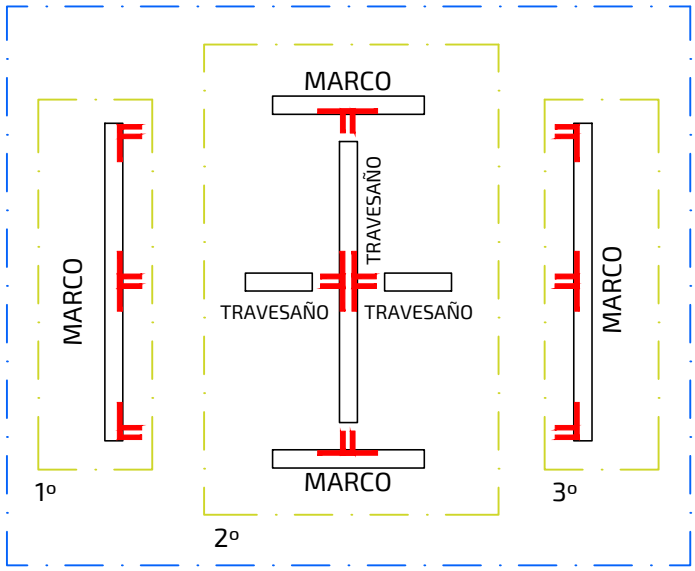

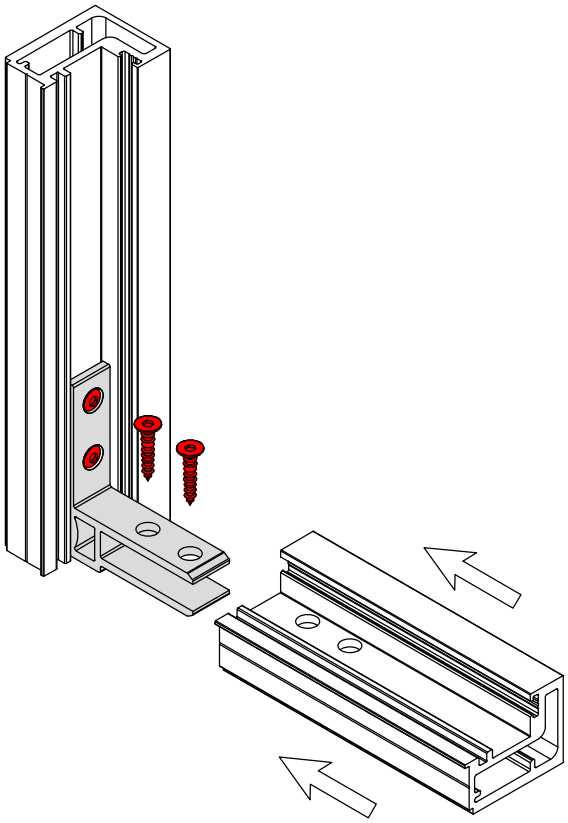

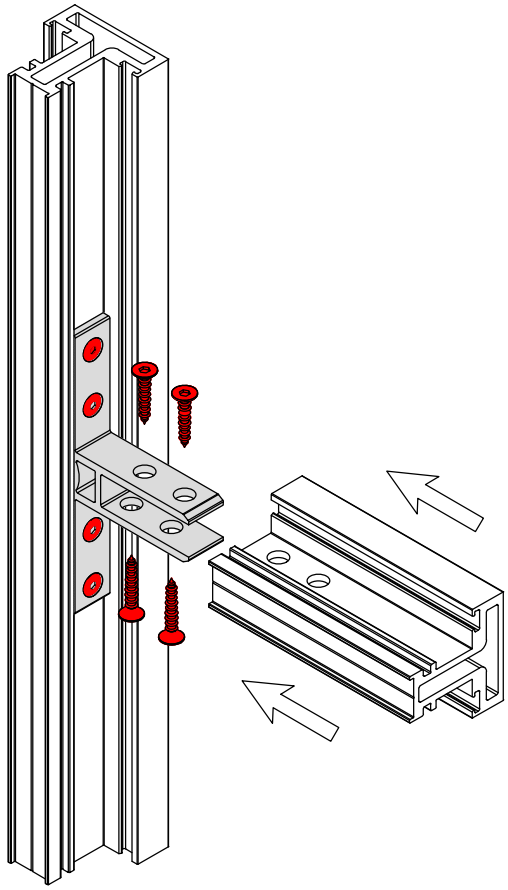

*¡ATENCIÓN!

Cuando tengamos una unión en un mismo travesaño vertical, dos travesaños horizontales a la misma altura como se muestra en croquis siguiente, los torillos que colocaremos en las escuadras de unión deben de estar contrapeados.

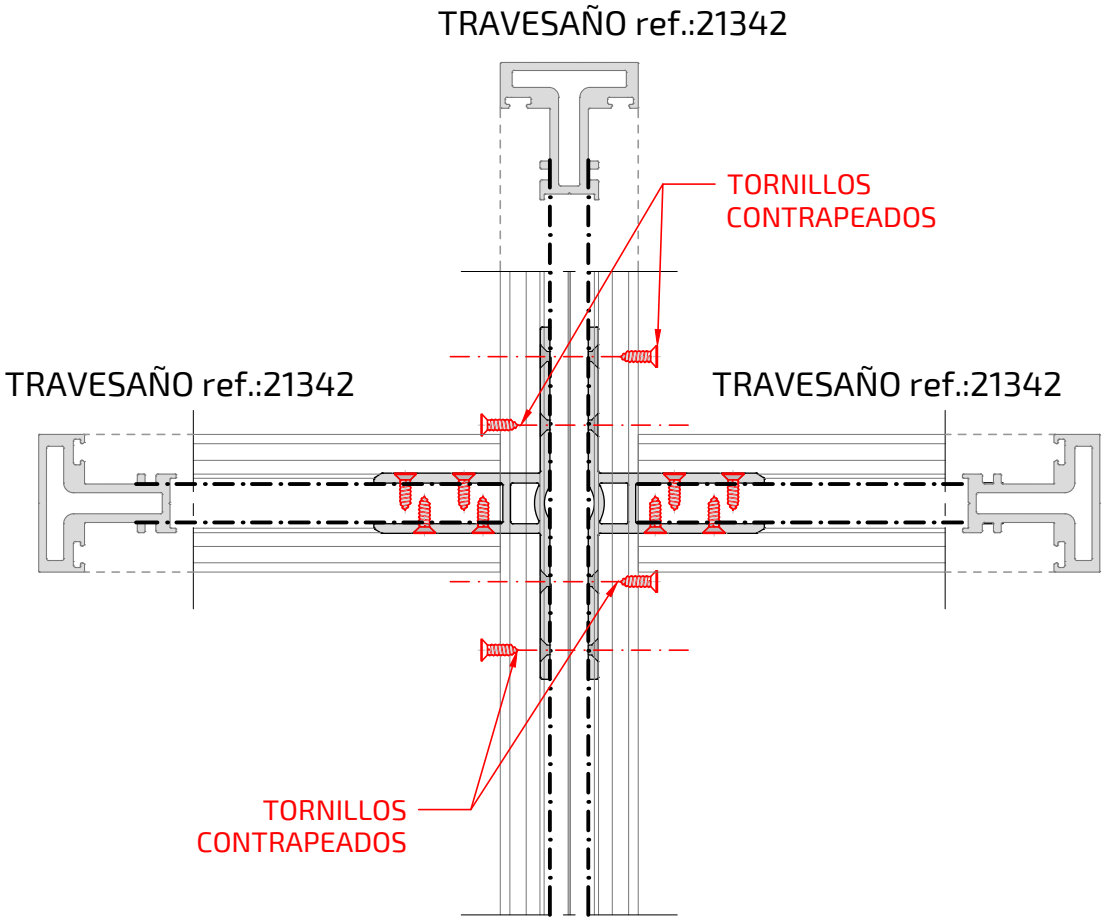

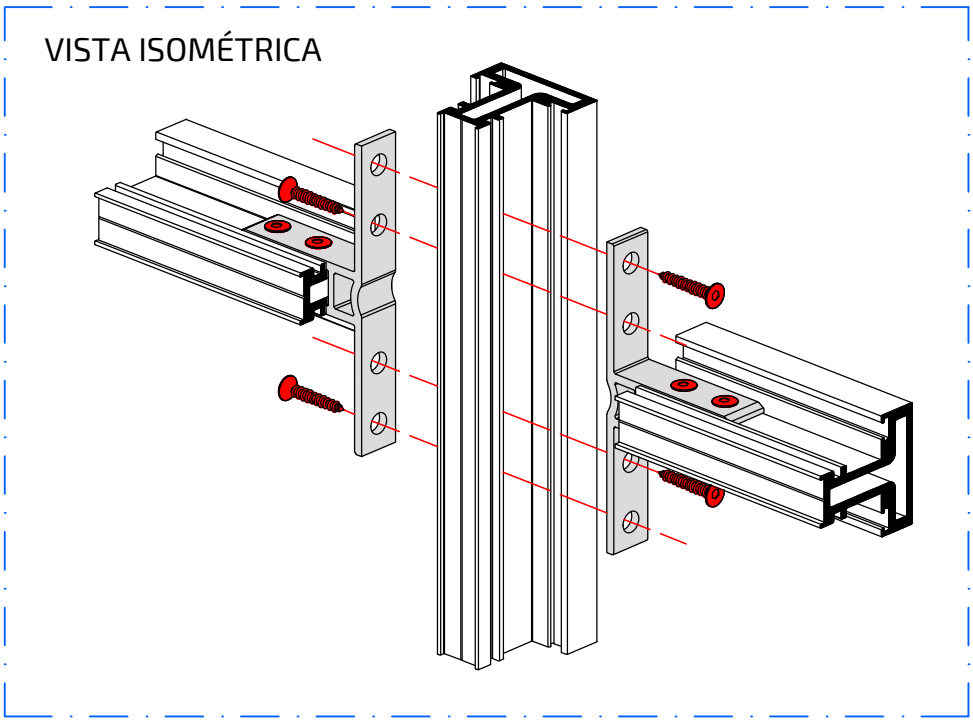

3. Cuando ya tenemos montado el marco exterior y sus divisiones interiores (en caso de querer realizar divisiones con el travesaño), pasamos a colocar la junta flexiban ref.: A24034 para posteriormente poder realizar el acristalamiento.

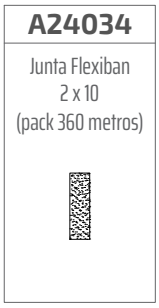

4. En este momento es cuando procederíamos a realizar el acristalamiento (ver tabla de acristalamiento).

5. Posteriormente procedemos a colocar el perfil de presor de vidrio ref.: 21113 para el perfil de marco 21341, y el prefil ref.: 21115 para el perfil travesaño 21342.
Colocamos el presor de vidrio con su goma correspondiente según el acristalamiento, y lo atornillamos al perfil de marco o travesaño.

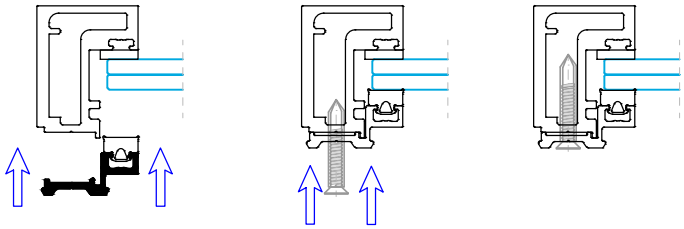

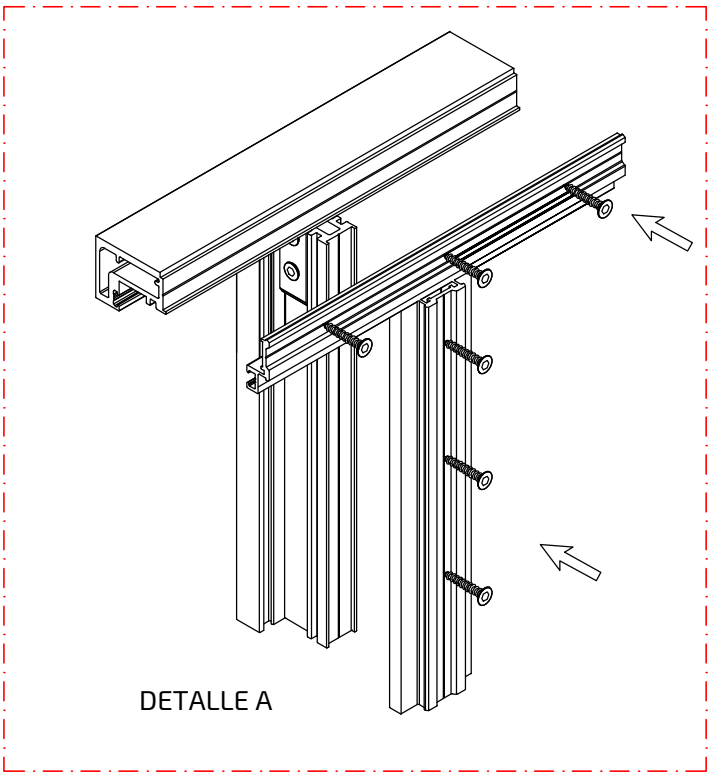

7. En último lugar, procedemos a colocar las tapas ref.: 21114 para el perfil del presor de marco 21113; y la tapa ref.: 21116 para el perfil del presor de travesaño 21115.

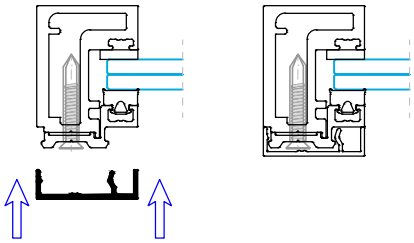

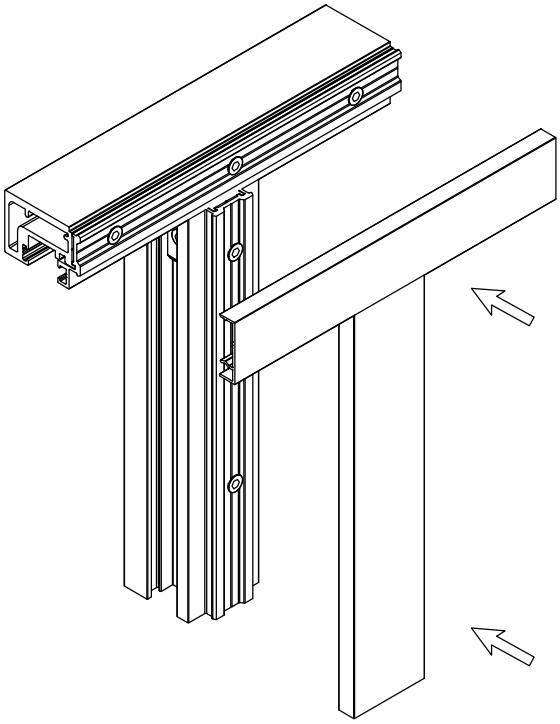

DETALLE A

- Para realizar la instalación del fijo es necesario seguir las siguientes recomendaciones:

  - Colocaremos en la zona de contacto con el suelo la junta de caucho ref.: A24035 para absorber las posibles vibraciones del suelo y evitar que estas afecten a la carpintería.
  - La tornillería empleada para la fijación de la carpintería al suelo, pared o techo, debe de colocarse de manera que la cabeza del tornillo no esté en contacto con el vidrio, ya que en caso de estar en contacto podrá afectar a la integridad del vidrio (ver detalle).

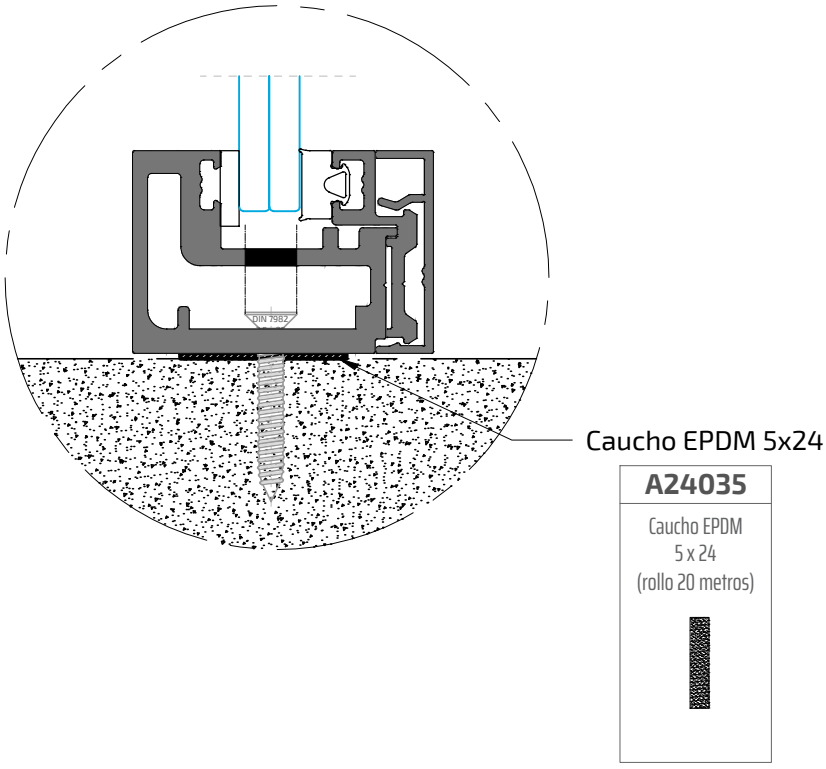

- En la fabricación de fijos se deberá de tener en cuenta que, la distancia máxima entre travesaños horizontales será de 1000 mm entre ejes.

- En cerramientos superiores a 2500 mm de altura se deberá colocar un refuerzo en el travesaño vertical cada 2000 mm para rigidizar la carpintería siempre y cuando la longitud del cerramiento supere los 3000 mm.

A continuación se muestra un croquis de las dimensiones a tener en cuenta.

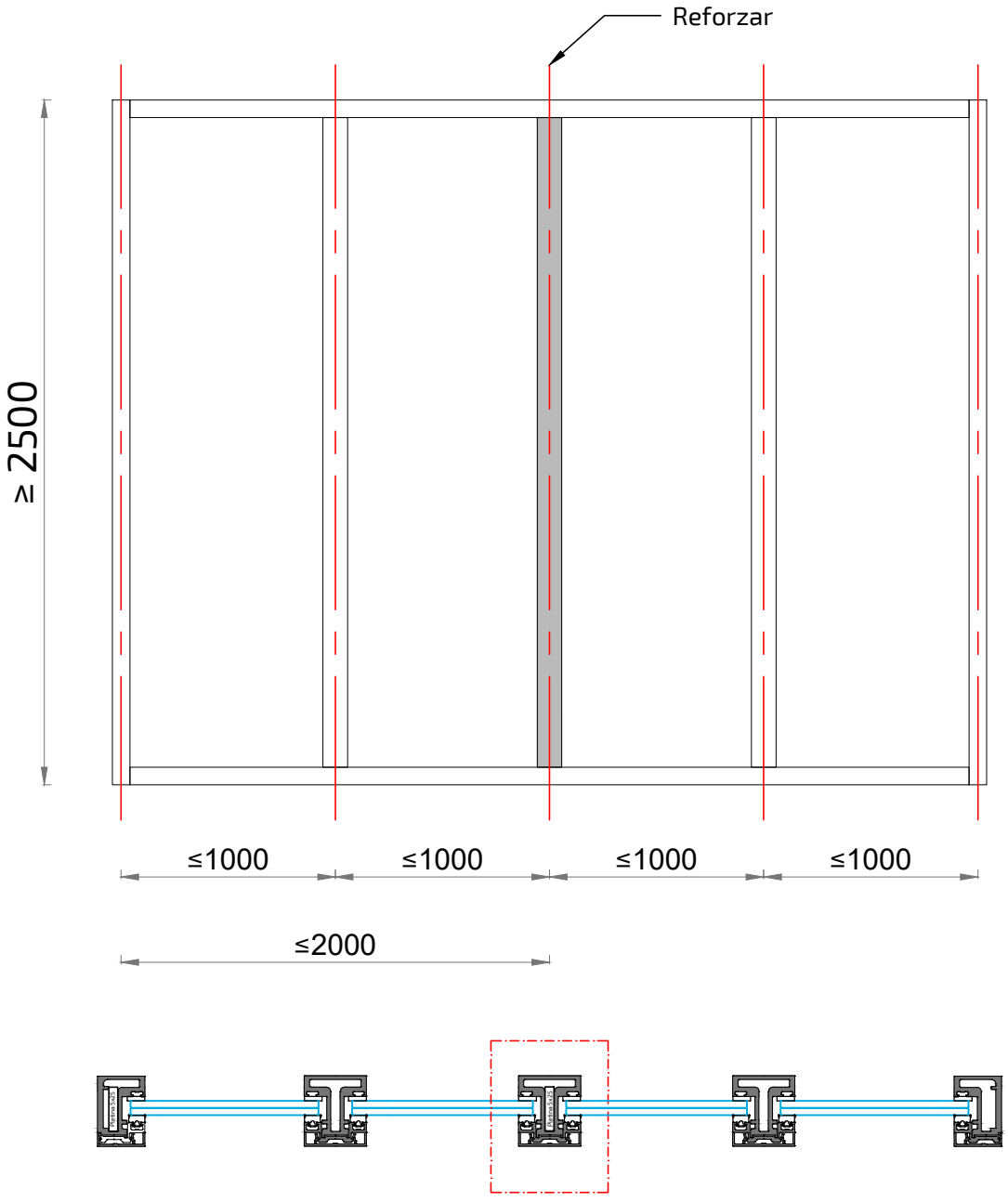

En el caso de necesitar reforzar la carpintería, se introducirá una pletina de acero de 5 x 25 en el interior de los perfiles tal y como se observa en el siguiente detalle.

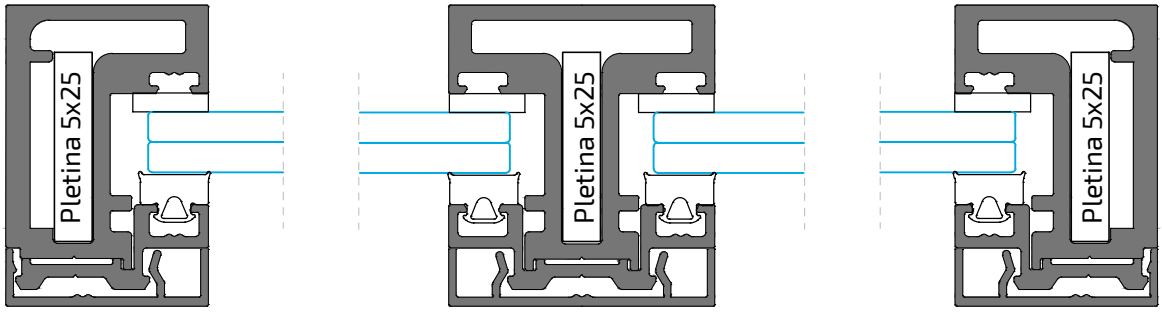

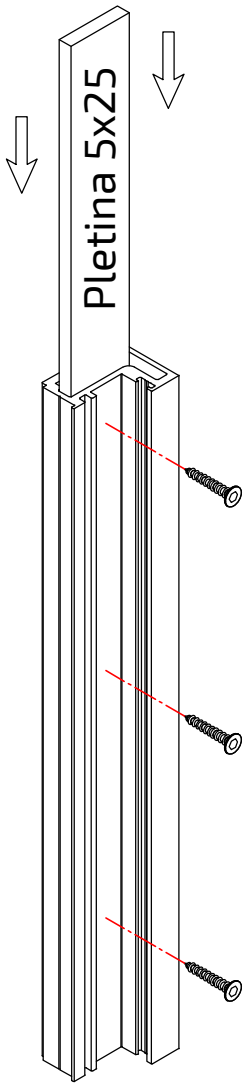

6. Montaje de hoja

Para realizar el montaje de la hoja el procedimiento es el siguiente:

1. En primer lugar nos disponemos a fabricar el bastidor según los pasos indicados en el apartado "5. Montaje de perfiles": montaje de perfiles, acristalamiento, montaje de presores y montaje tapas.
2. Una vez realizado el montaje completo del bastidor, finalizamos el armado de la hoja colocando el perfil acople bisagra 21117 en la cara lisa del perfil de marco 21341 como se indica en el detalle siguiente.

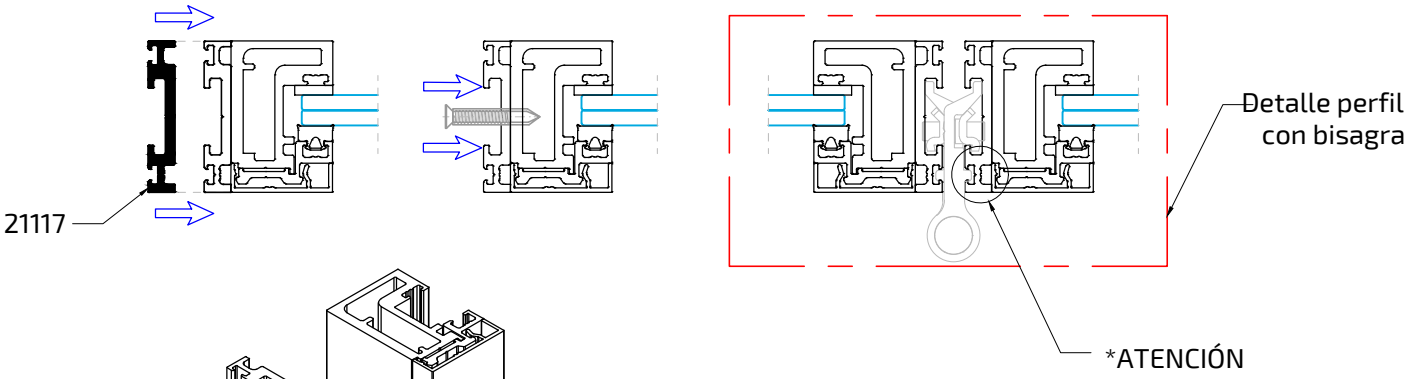

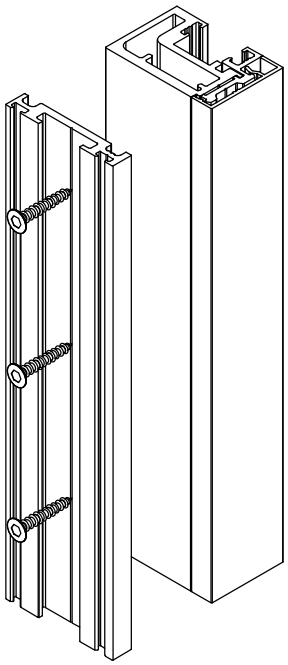

*Atención, el perfil de acople de bisagra se debe colocar con la marca de extusión siempre en el lado de la bisagra. Lo que quiere decir que si se realiza una apertura exterior, el perfil 21117 debe de colocarse con la marca de extrusión en el otro lado.

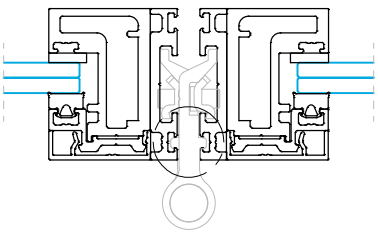

Apertura interior

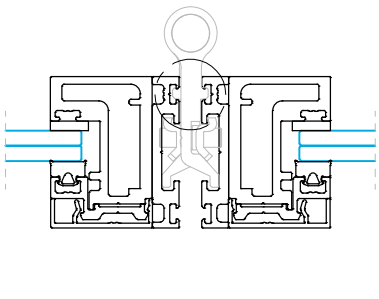

Apertura exterior

7. Montaje de diferentes aperturas

En este apartado detallaremos los pasos a seguir para el montaje de las diferentes aperturas que se pueden realizar con el sistema NOVA.

Siempre que se instale un bastidor fijo se debe realizar la instalación de un caucho de EPDM con ref.: A24035 en la parte inferior del bastidor. Este caucho (A24035) se instalará en el suelo en toda la longitud que tenga el bastidor fijo.
Gracias a este accesorio, protegeremos a la carpintería de las posibles vibraciones del pavimento.
Posteriormente sellaremos con silicona el bastidor al suelo, pared o techo.

La fabricación de los bastidores y el acople del perfil de bisagra 21117 es igual para todas las aperturas, por lo que en primer lugar debemos seguir los pasos de los apartados anteriores para el armado de los bastidores y hojas.

El sistema NOVA es compatible con las siguientes aperturas:

- Practicable
- Corredera
- Pivotante
- Plegable

A continuación detallaremos los pasos a seguir y particularidades de cada apertura.

7.1 Apertura Practicable

En primer lugar, la carpintería debe de estar amada completamente para poder realizar la instalación.
Para ello debemos armar el marco como se explica en el apartado "5. Montaje de perfiles".
Posteriormente atornillamos el perfil referencia 21117 acople de bisagra en los perfiles horizontales y perfil vertical donde queremos poner la bisagra, el otro perfil vertical queda libre para poner el perfil de tirador.

Para la apertura practicable, se debe tener en consideración que hay que dejar una holgura de unos 5 mm entre la carpintería y el suelo y la carpintería y el fijo superior.

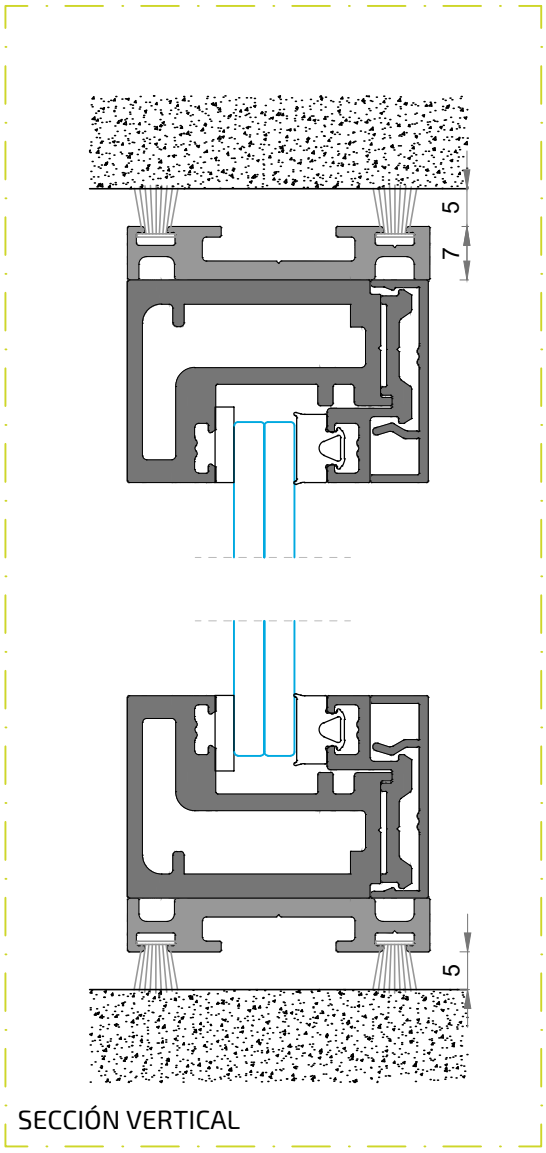

SECCIÓN VERTICAL

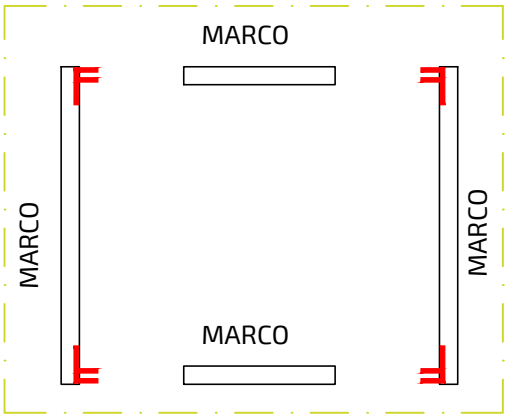

1º

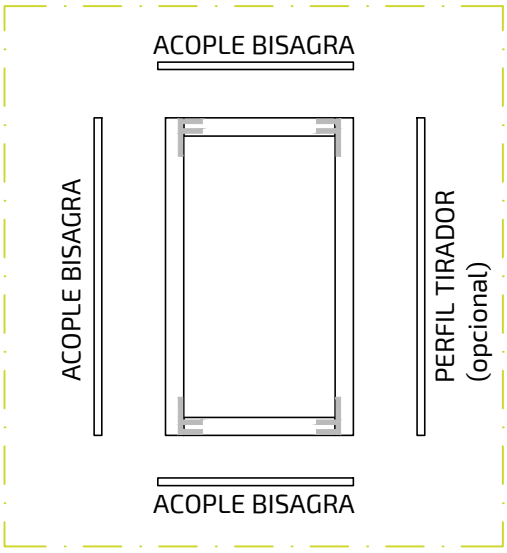

2º

En último lugar, colocaremos las tapas ref.: A24062/A24063 (izquierda/derecha respectivamente) según la mano de apertura de la carpintería.
El perfil tirador puede sustituirse por un tirador simple ref. :A25038 ó un tirador doble ref.: A25039.
La sustitución del perfil tirado por tiradores provocará una modificación en el corte de los perfiles.

A continuación, se muestra una sección de la colocación de las bisagras.

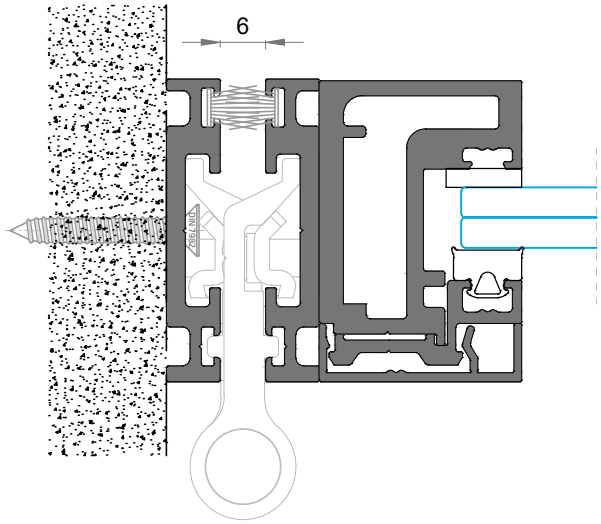

En el lado del tirador con batiente, la distancia que se debe deja es la siguiente:

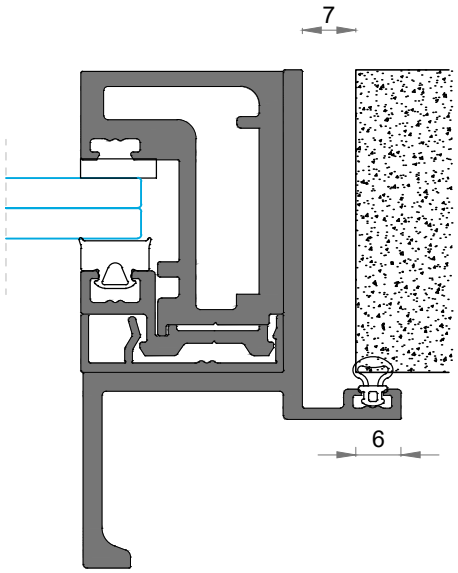

En el caso de querer realizar un apertura practicable con cerradura tenemos dos opciones.
En la primera opción, debemos incluir el perfil de cerradura 21124 en el lado donde vaya la cerradura y realizar los mecanizados propios para incluir la cerradura (ver apartado "3. Mecanizado de perfiles").
Este perfil se coloca atornillado al perfil de marco 21341.

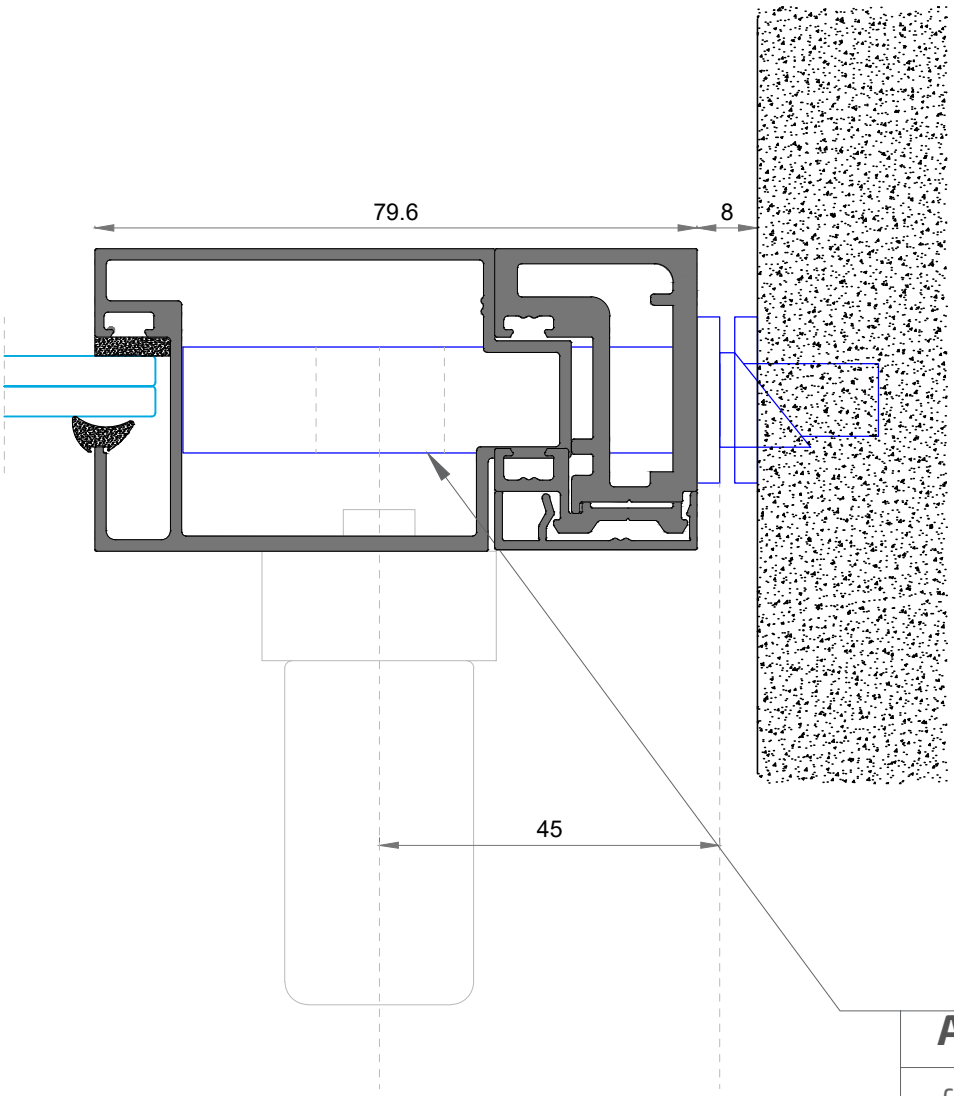

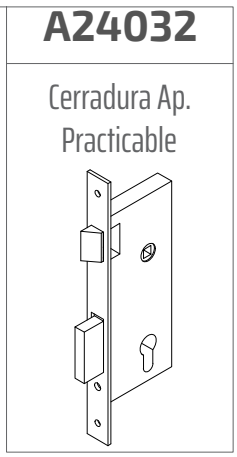

En la segunda opción, en lugar de emplear el perfil 21341 como perfil de marco, se debe utilizar el perfil de travesaño ref.: 21342 en el nudo lateral y realizar el montaje que se muestra en el siguiente detalle. En este caso, utilizaremos la cerradura mini ref.: A24066 y realizar los mecanizados propios para incluir esta cerradura (ver apartado "3. Mecanizado de perfiles").

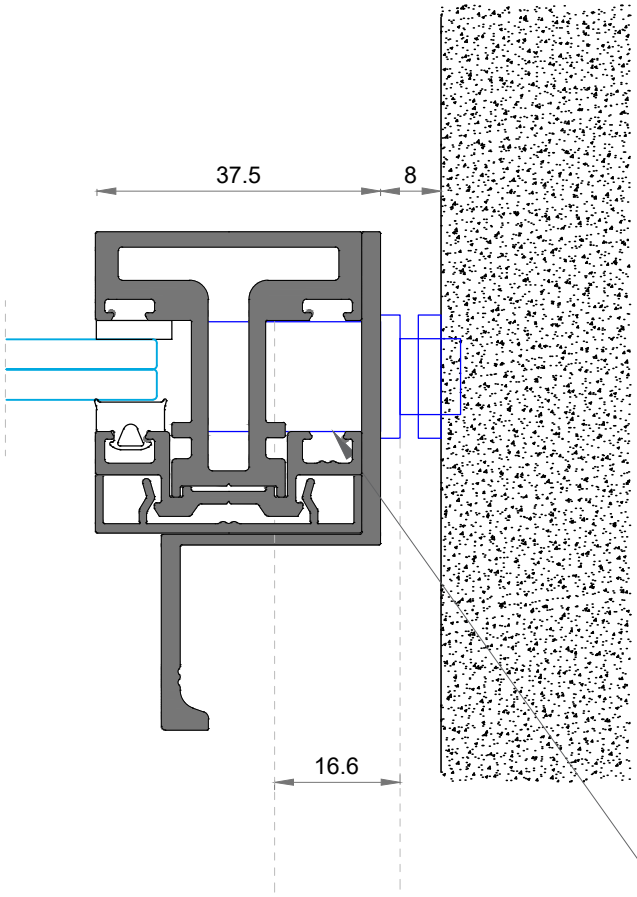

A24066

Cerradura mini
Ap. Practicable

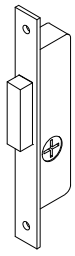

7.2 Apertura Corredera

En el caso de la apertura corredera, comenzaremos la fabricación de la hoja realizando el bastidor como se menciona en el apartado "4. Montaje del marco".

Una vez finalizado el bastidor, pasamos al montaje de los perfiles acople de bisagra ref.: 21117 y 21230.
Colocamos el perfil ref. 21117 en el horizontal superior y el perfil ref.: 21230 en el horizontal inferior y los atornillamos al bastidor.

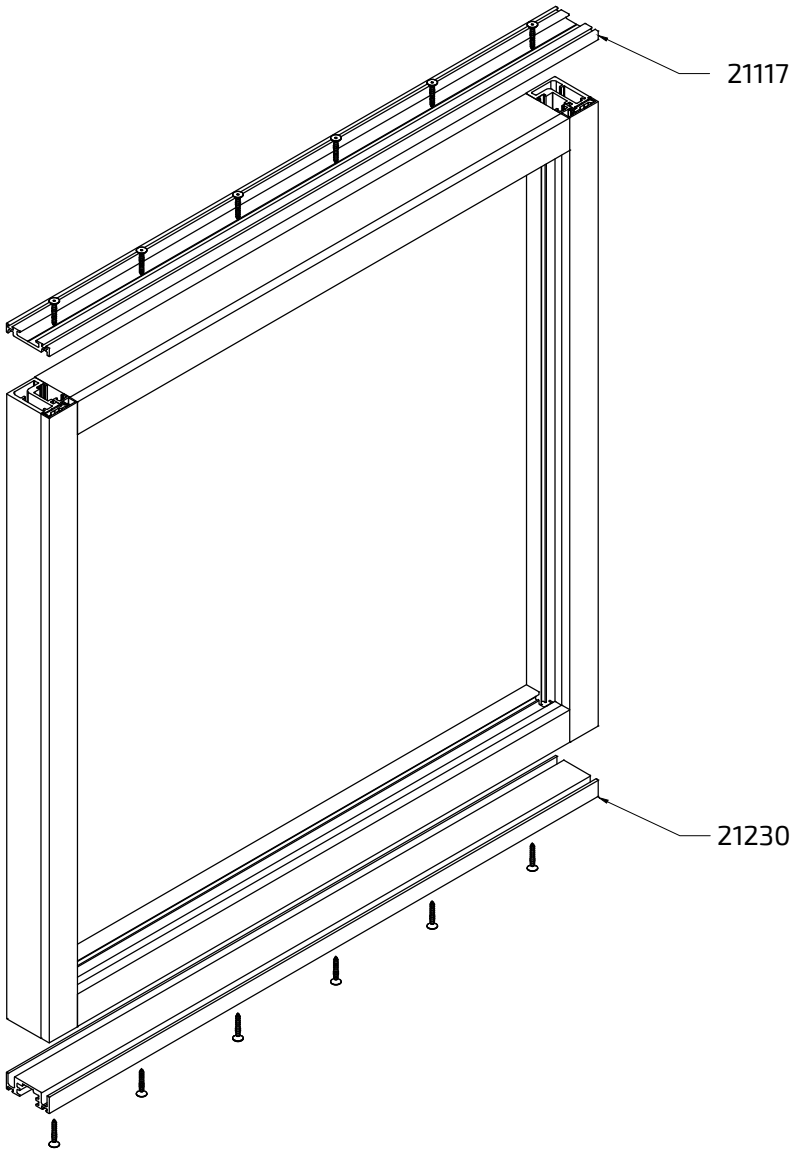

Con los perfiles ref.: 21117 colocados, comenzamos a colocar el kit ref.: A24031. Introduciremos y colocaremos los carros y los topes como se detalla a continuación.
El carro se debe colocar a 75 mm del final del perfil 21117 y el tope a 20 mm del final del perfil 21117.

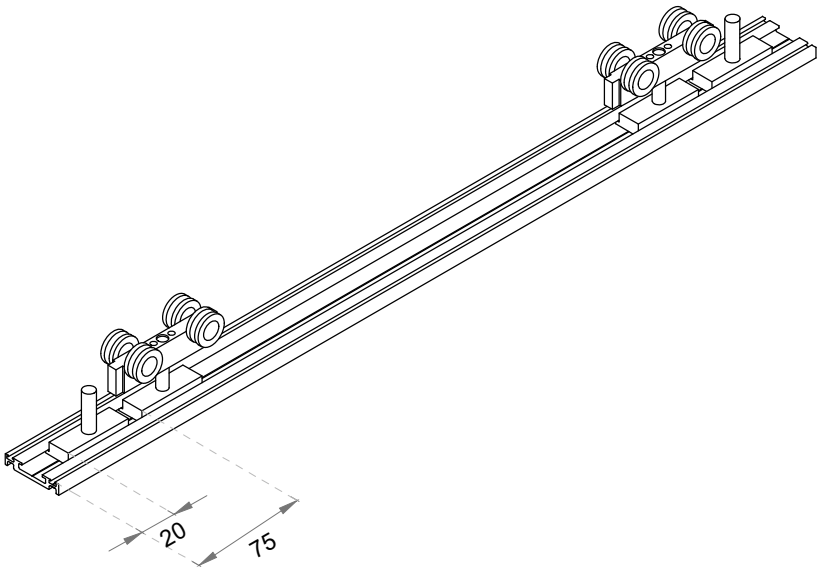

Cuado los carros hayan sido colocados, ya podemos colocar el perfil tirador 21120 e introducir los felpudos correspondientes (ref.: A24036 superior; ref.: A24093 inferior) por las ranuras diseñadas.

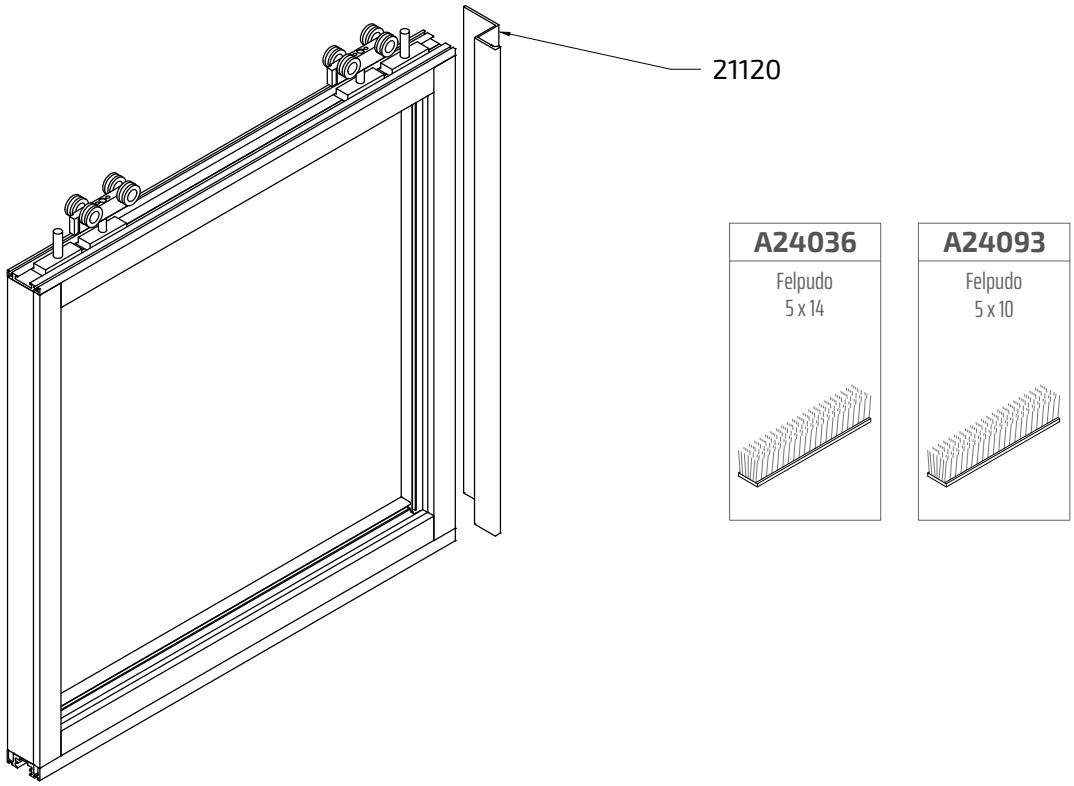

En último lugar, colocaremos las tapas ref.: A24062/A24063 (izquierda/derecha respectivamente) según la mano de apertura de la carpintería.
El perfil tirador puede sustituirse por un tirador simple ref. :A25038 ó un tirador doble ref.: A25039.
La sustitución del perfil tirado por tiradores provocará una modificación en el corte de los perfiles.

Para instalar la carpintería corredera, debemos comenzar por colocar la guía corredera. ALUGOM recomienda una tornillería para realizar el anclaje al techo de dicha guía, la cual se menciona a continuación:

TORNILLERÍA RECOMENDADA ANCLAJE GUÍA CORREDERA

REFERENCIA	DENOMINACIÓN	CABEZA	MATERIAL	⌀	LARGO
WÜRTH: 5912808403	TACO SHARK UR 8X80	AVELLANADA	ACERO GALVANIZADO	8	80



*La guía debe estar anclada a un elemento de soporte lo suficientemente resistente para soportar el peso de la carpintería.

Se recomienda que el primer anclaje se coloque a unos 25 mm del principio de la guía, el segundo a 150 mm del eje del primer anclaje y el resto de anclajes a 250 mm cada uno.

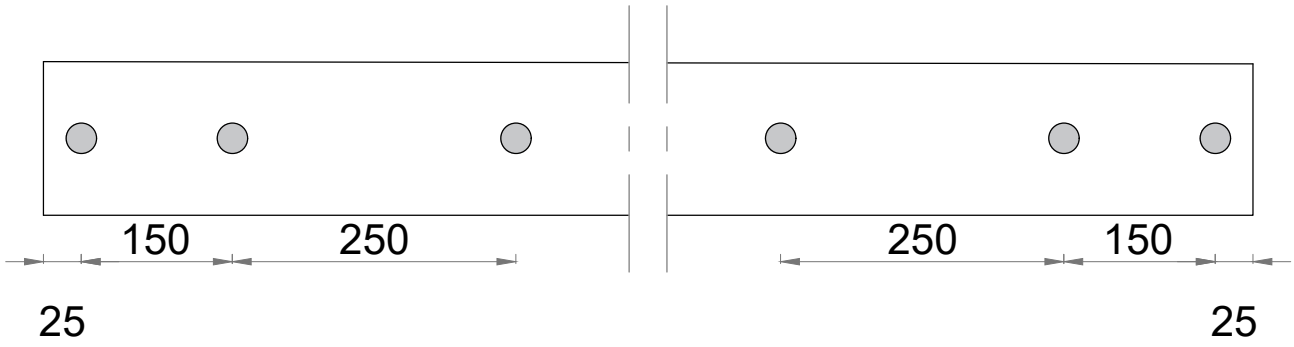

Colocaremos las 2 piezas que restan del kit ref.: A24031 en cada final de la guía corredera 21119.
Primero colocaremos la pieza que clipará el tope del lado por donde no se introducirá la hoja y lo fijaremos.
En siguiente lugar, introduciremos la hoja.
Y en último lugar, colocaremos la pieza restante en el final del la guía corredera.

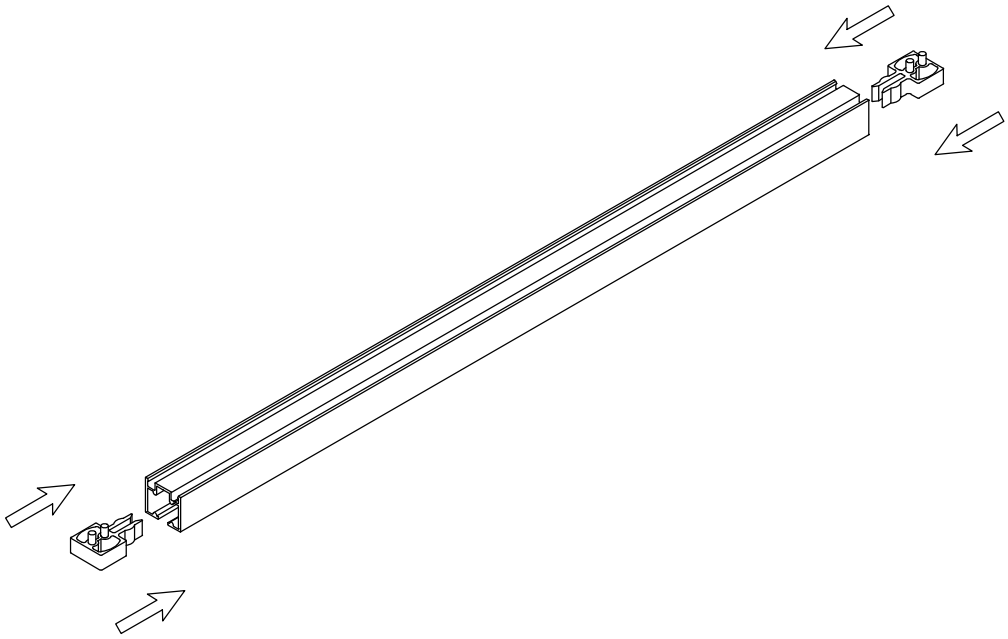

Para evitar balanceos de la hoja, instalaremos el patín de sobre suelo con ref.: A24048 procurando en la medida de lo posible este no sea visible.
La distancia que debemos dejar entre el muro o fijo y la hoja corredera debe de ser de 4 mm mínimo.

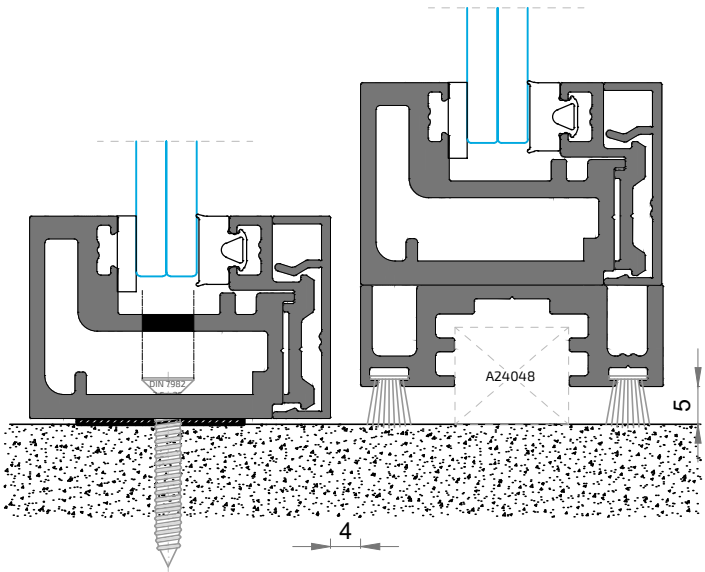

Cuando hoja corredera esté ya instalada, procederemos a nivelar la hoja dejando entre el suelo y la hoja 5 mm y entre la hoja y la guía 12,5 mm.

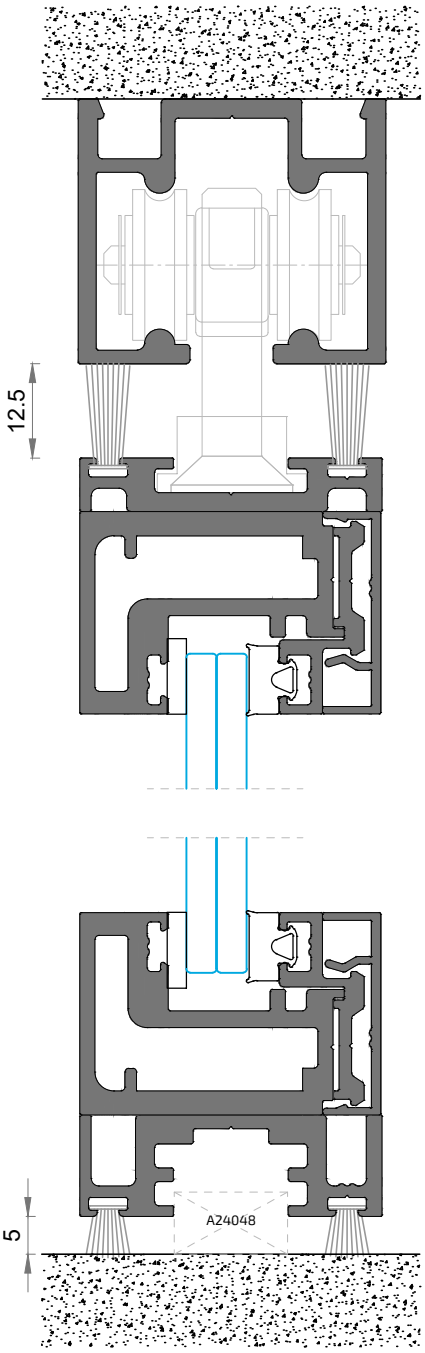

En el caso de querer realizar un apertura corredera con cerradura debemos incluir el perfil de cerradura 21124 en el lado donde vaya la cerradura y realizar los mecanizados propios para incluir la cerradura (ver apartado "3. Mecanizado de perfiles").
Este perfil se coloca atornillado al perfil de marco 21111.

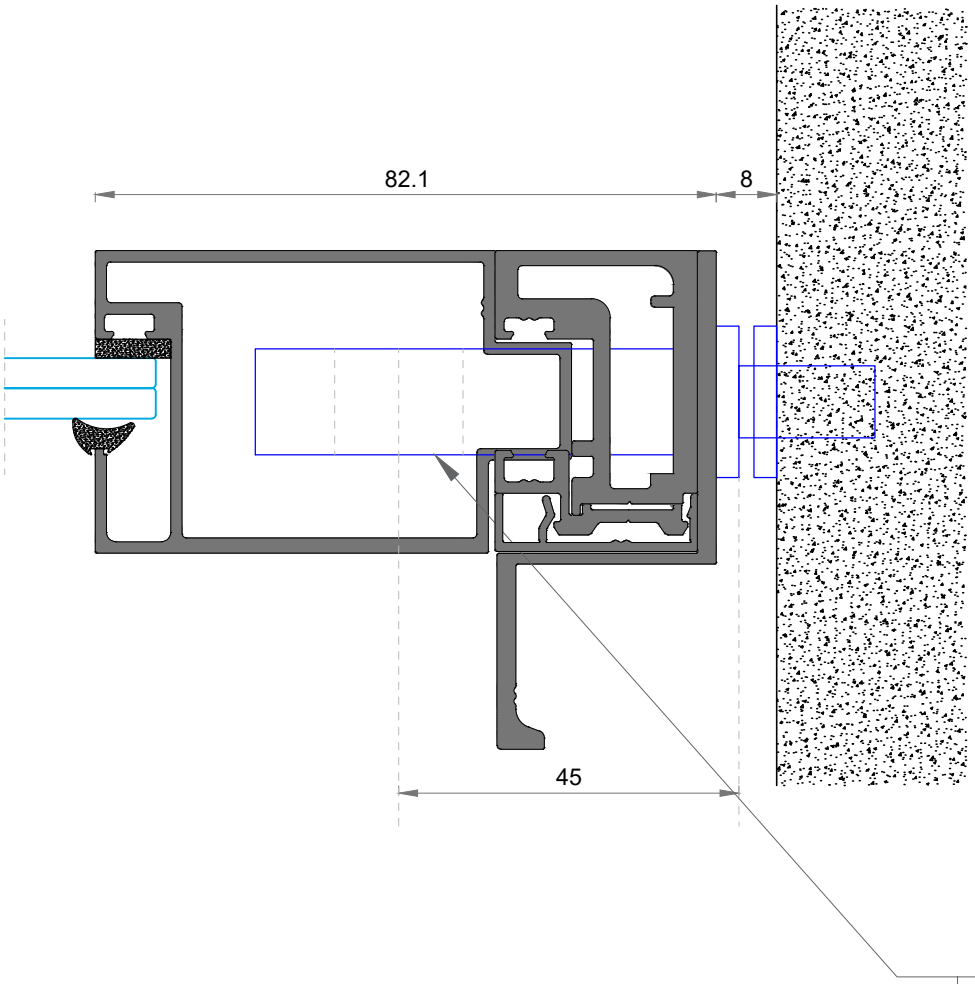

A24033

Cerradura gancho
Ap. Corredera

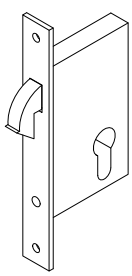

¡ATENCIÓN!
Cuando la instalación de la guía corredera vaya entre dos muros se deben tener las siguientes consideraciones.

- El tope del kit ref.:A24031 del principio de la hoja no se colocará.
- La guía 21119 debe cortarse en el lado por donde se vaya a introducir la hoja unos 150 mm para poder introducir la hoja sin problemas. Una vez colocada la hoja, los 150 mm restantes se deberán empalmar a la guía mediante la pletina troquelada ref.:A21029.

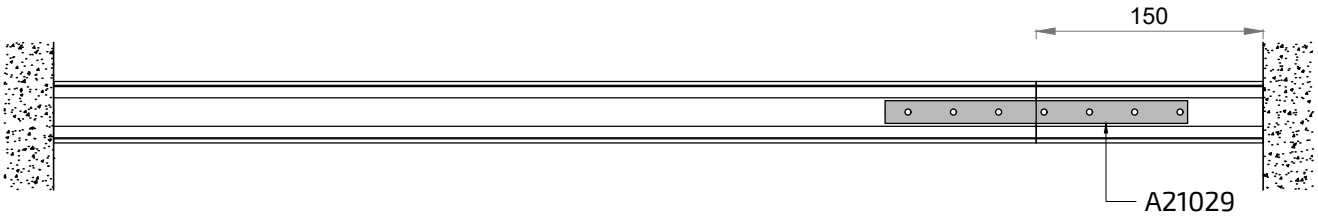

Para realizar esta unión, cortaremos un trozo de la pletina ref.:A21029 de aproximadamente 200 mm y unimos la parte de la guía recortada a la mitad del corte de la pletina.
Posteriormente, introducimos la pletina en la guía ya instalada en el techo y realizamos la unión mediante tornillos.
En último lugar, anclaremos la parte recortada de la guía al techo con la misma tornillería empleada en la instalación de la guía.

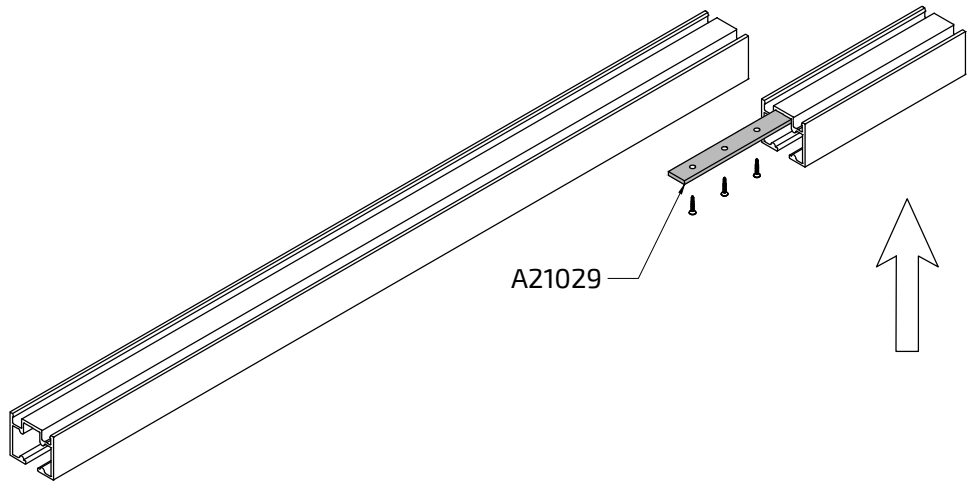

En el caso de querer realizar un apertura corredera de 2 hojas, con una hoja activa la cual se encargue de arrastrar a la hoja pasiva, colocaremos en el perfil inferior los accesorios A26006 o A26007, dependiendo de el lado de apertura que se requiera.

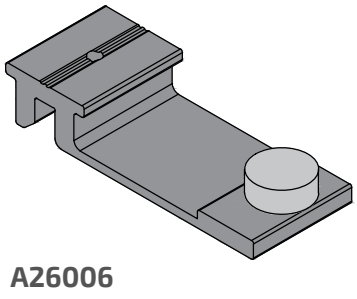

A26006

Apertura hacia izquierda

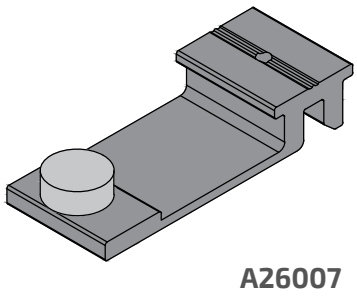

A26007

Apertura hacia derecha

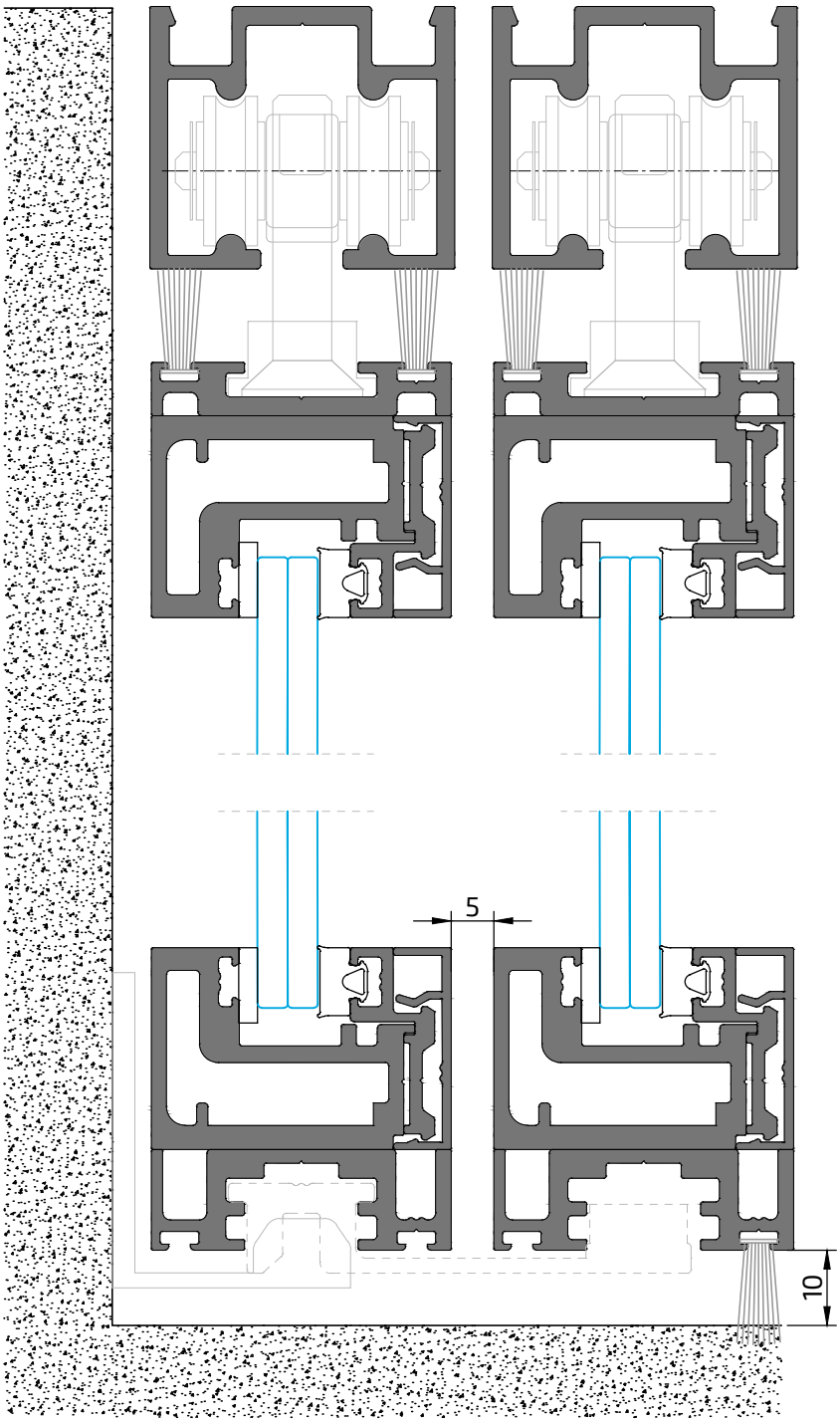

En primer lugar, colocaremos en el muro o en el fijo lateral el patín guía (regulable en altura) referencia A26019.
Se colocará en el extremo del muro y de manera que podamos regular la altura de la guía.
Para realizar una apertura hacia derecha, colocaremos el patín con el tope en el lado izquierdo (1), mientras que si se realiza apertura hacia la izquierda colocaremos el patín con el tope en el lado derecho (2).

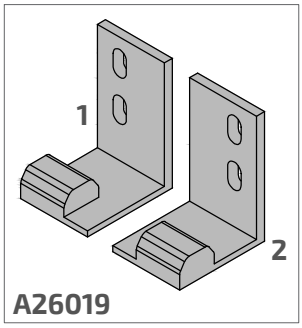

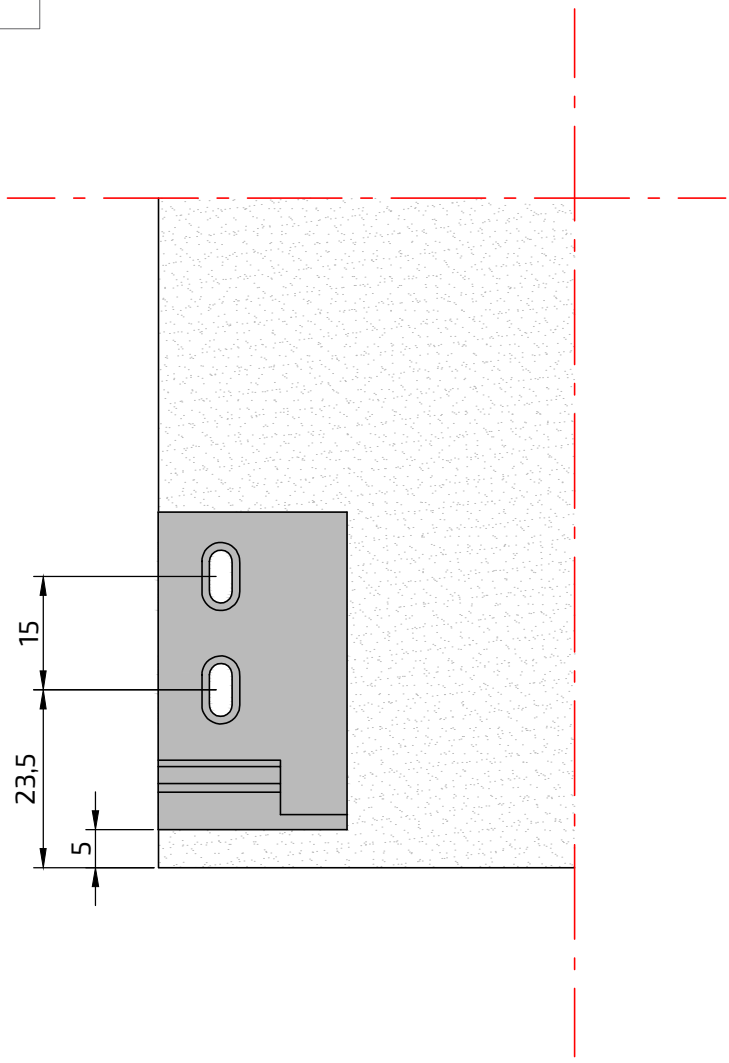

En la hoja pasiva, colocaremos en el extremo opuesto al muro la referencia A26006 (apertura hacia izquierda) o A26007 (apertura hacia derecha).
Se colocará exactamente en el borde del extremo y lo fijaremos con el tornillo prisionero incorporado en el accesorio.
Posteriormente, introducimos la hoja pasiva en el patín guiador y colocamos las tapas topes referencia A26020.

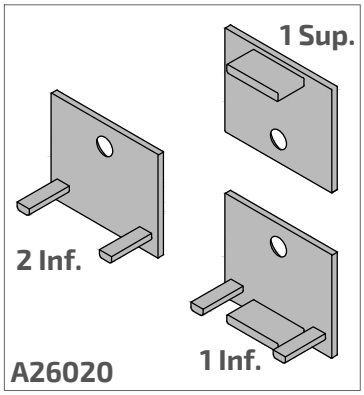

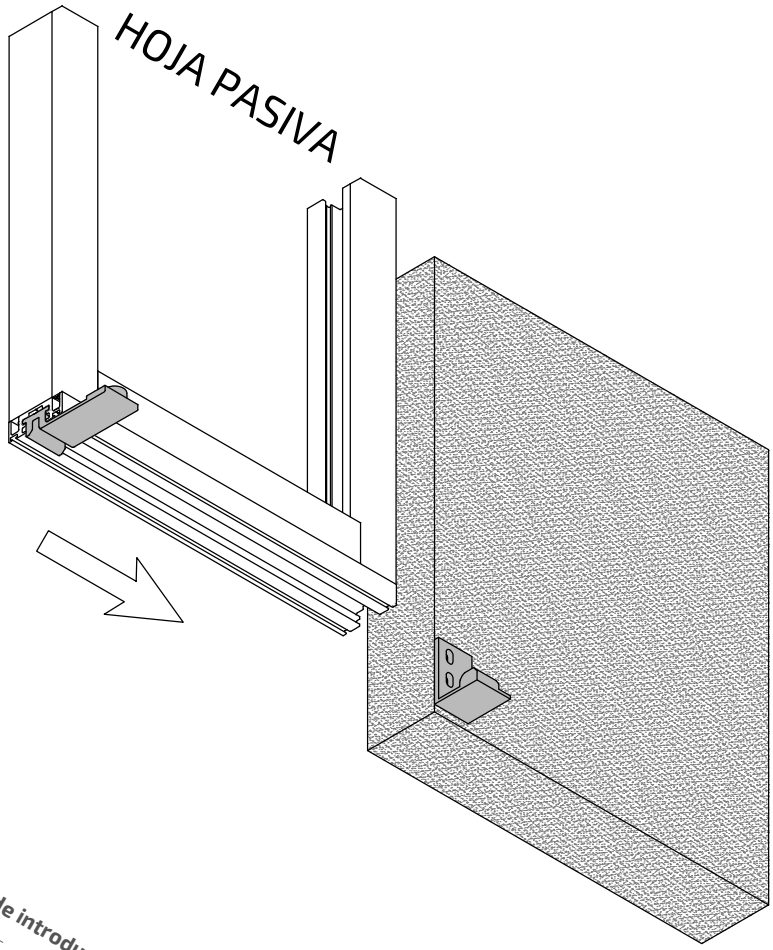

Detalle colocación accesorio A26020 (después de introducir la hoja en el patín guiador A26019)

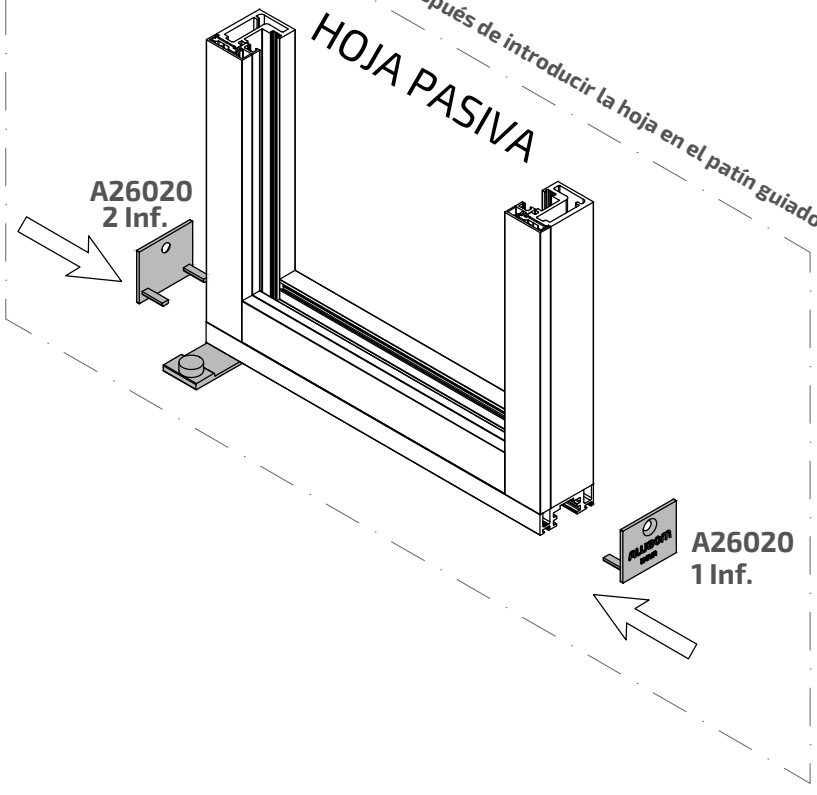

Finalmente, introducimos la hoja activa (la hoja que accionamos) en la guía de la hoja pasiva y colocamos las tapas topes una vez la hoja activa esté guiada sobre la hoja pasiva.
En el caso de no lleva perfil tirador, colocaremos las tapas en ambos lados;mientras que si fabricamos la hoja con perfil tirado, el propio perfil tirador realiza la función de tope.

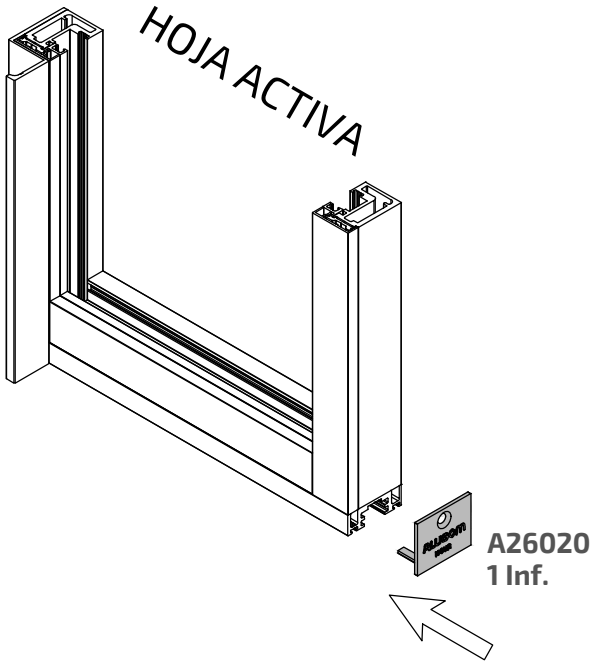

Croquis apertura 2 hojas en cascada

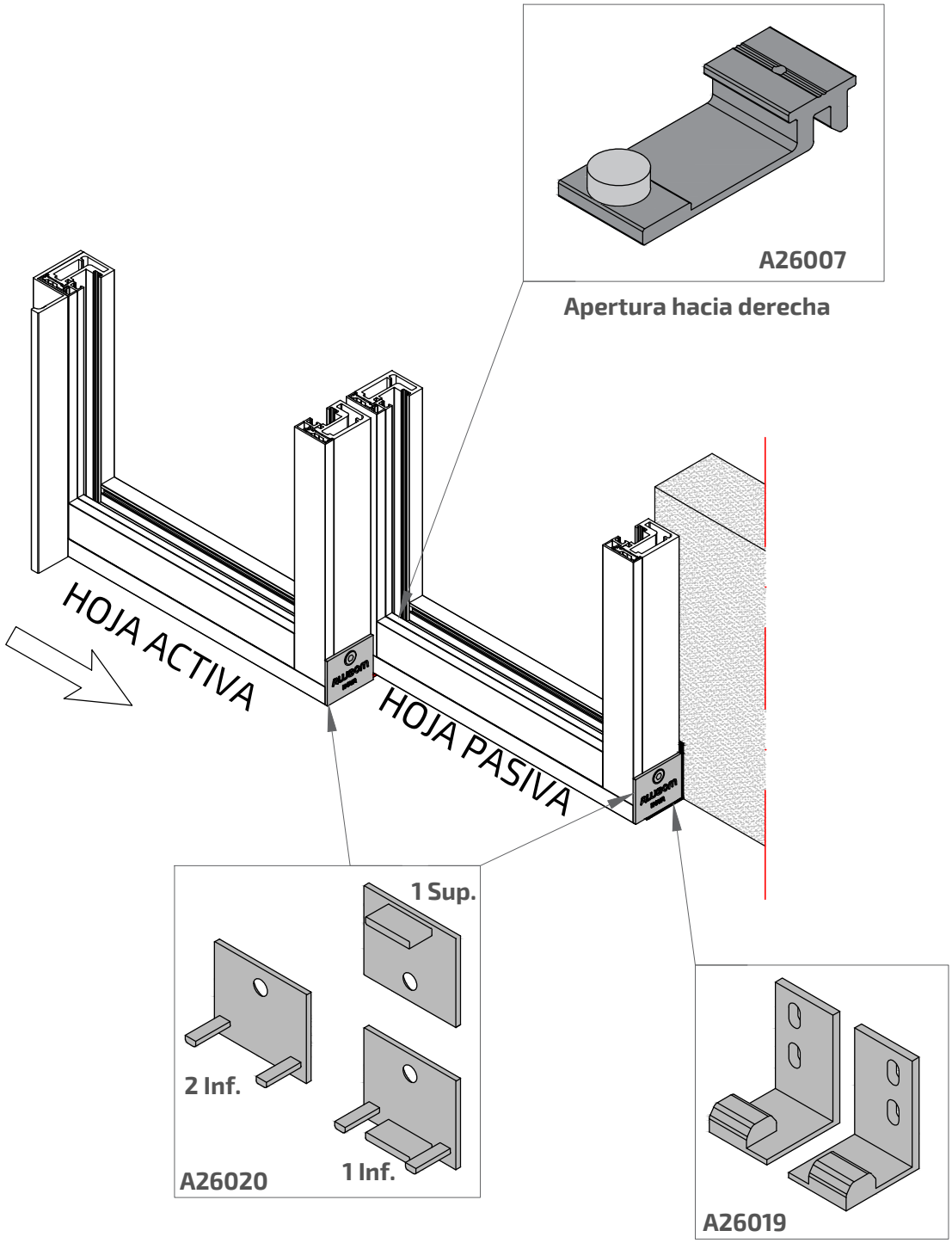

Apertura en cascada con guía inferior

En el caso de realizar un cerramiento con hojas correderas en cascada la cual requiera de guía inferior (ref.: 21229 guía empotrada; ref.: 21367 guía sobre suelo), en lugar de colocar las tapas inferiores ref.: A26020, colocaremos las tapas inferiores para guía inferior A26033.

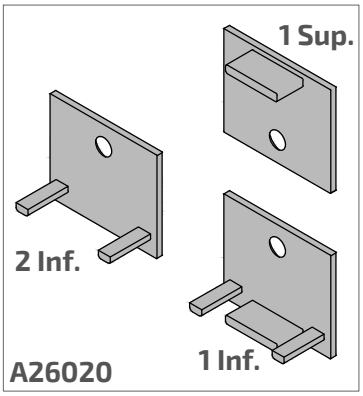

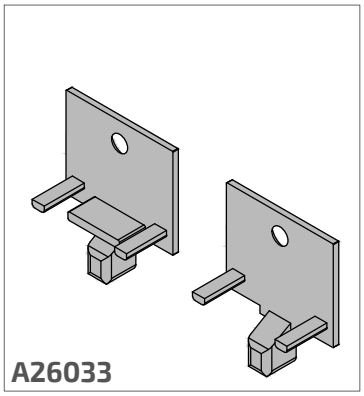

En el caso de realizar un cerramiento con la guía superior ref.: 21119 empotrada, para poder introducir las hojas en la guía, se debe realizar el siguiente mecanizado, el cual taparemos con el accesorio ref.: A24095

MECANIZADO PARA INTRODUCIR CARROS KIT REF.: A24031

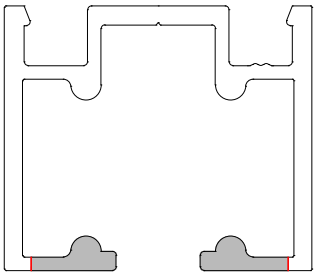

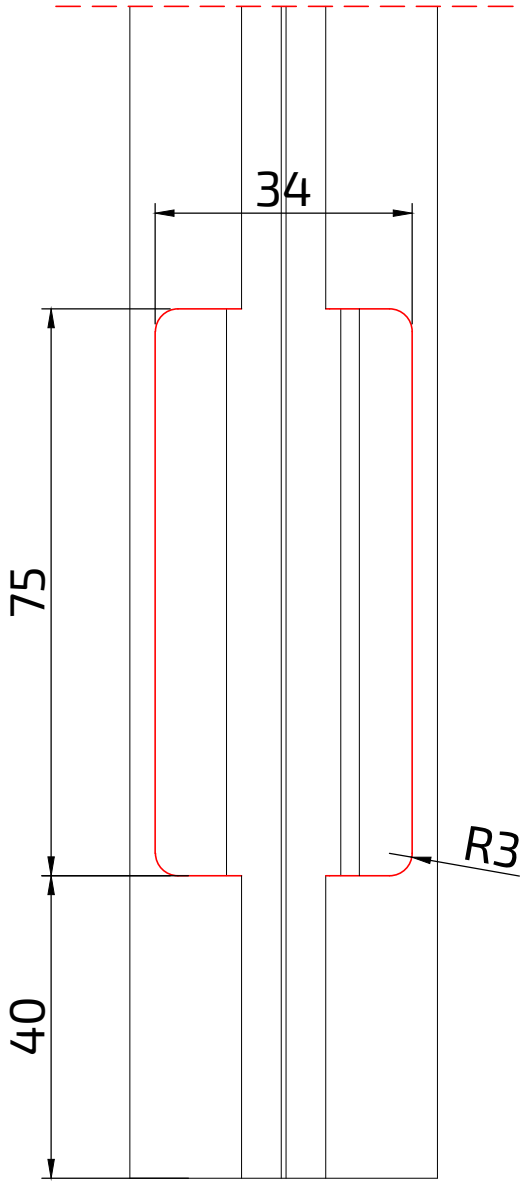

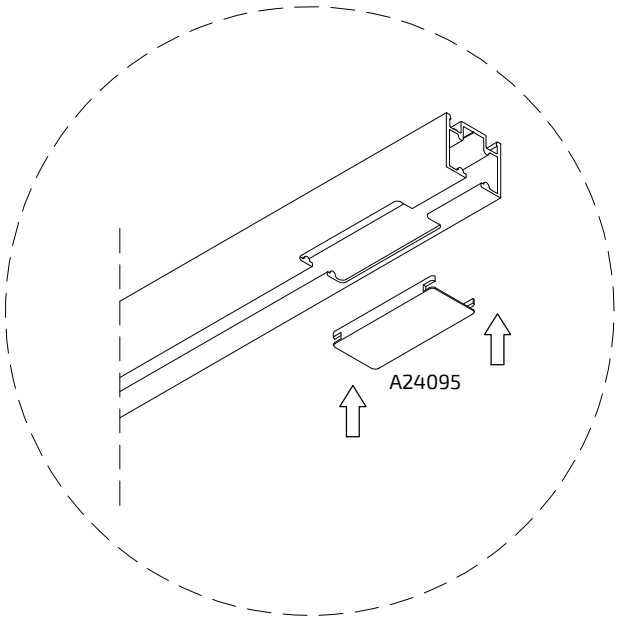

7.3 Apertura Pivotante

En el caso de la apertura pivotante, comenzaremos la fabricación de la hoja realizando el bastidor como se menciona en el apartado "5. Montaje de perfiles".
Este armado, se debe realizar con los perfiles ya mecanizados para la poder acoplar la bisagra pivotante ref.: A24028 o A24029.

Una vez finalizado el bastidor, pasamos al montaje de los perfiles acople apertura pivotante ref.: 21122 ya mecanizado.
Colocamos el perfil horizontal superior y el perfil inferior y los atornillamos al bastidor.

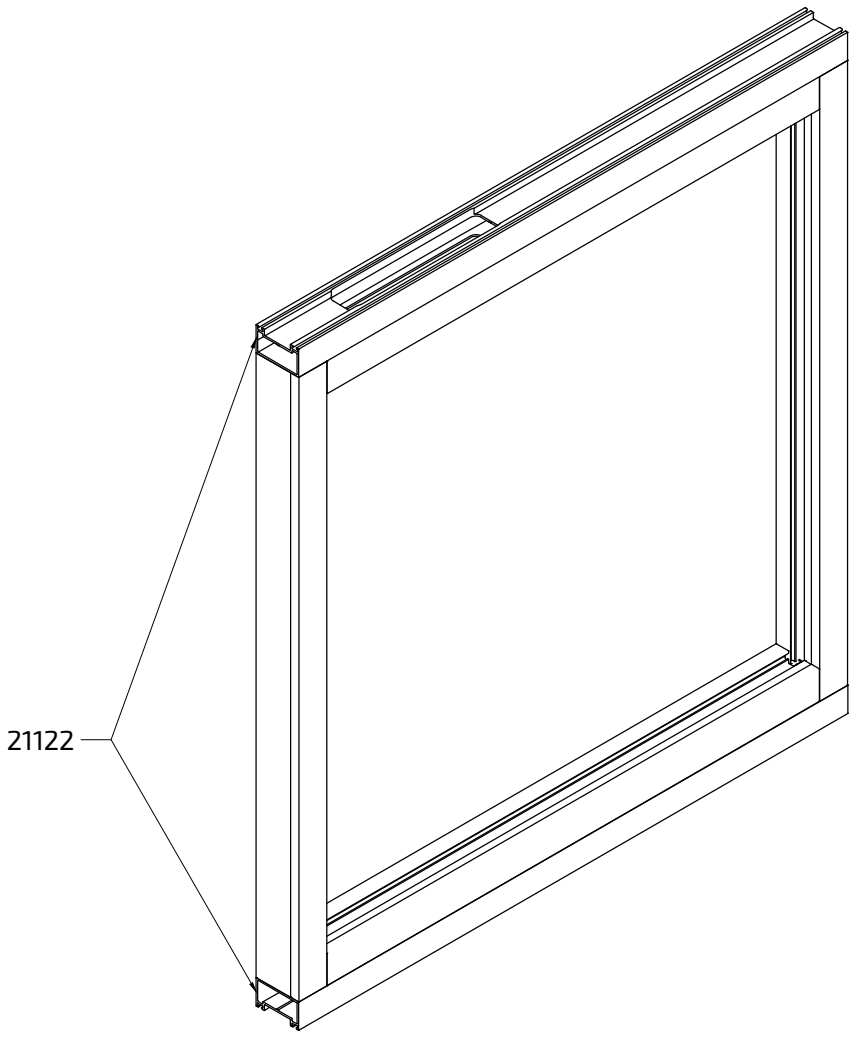

En último lugar, colocaremos las tapas ref.: A24062/A24063 (izquierda/derecha respectivamente) según la mano de apertura de la carpintería.
En esta apertura se podrá colocar por un tirador simple ref. :A25038 ó un tirador doble ref.: A25039.
La colocación del perfil tirador provocará una modificación en el corte de los perfiles.

Una vez armada la hoja pivotante, comenzamos la instalación de las bisagras pivotantes A24028 o A24029 siguiendo las instrucciones del fabricante (ver instrucciones en el interior de cada kit), teniendo en cuenta que la carpintería tiene una profundidad de 40 mm y siempre se ha de dejar una holgura de 4 mm a cada lado con respecto los muros y de 11 mm con respecto al techo y suelo.

A24028	A24029
Bisagras Pivotante 75Kg	Bisagras Pivotante 150Kg
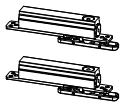	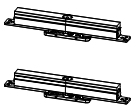

Con las bisagras A24028 que soportan máximo 75kg, la medida máxima de hoja sería hasta 1250 mm y el eje de la bisagra debe de estar como mínimo a 85 mm del final de la hoja y como máximo el eje en el centro de la hoja.
Por otro lado, con las bisagras A24029 que soportan máximo 150kg, la medida máxima de hoja es de 2250 mm. Las hojas comprendidas entre 1000 mm y 1750 mm, el eje de la bisagra debe estar como mínimo a 150 mm del final de la hoja y como máximo, el eje de la bisagra al centro de la hoja. Para las medidas comprendidas entre 1751 mm y 2250 mm la distancia mínima es de $\frac{1}{3}$ de la hoja desde el eje de la bisagra hasta el final de la hoja y como máximo el eje de la bisagra en centro de la hoja.

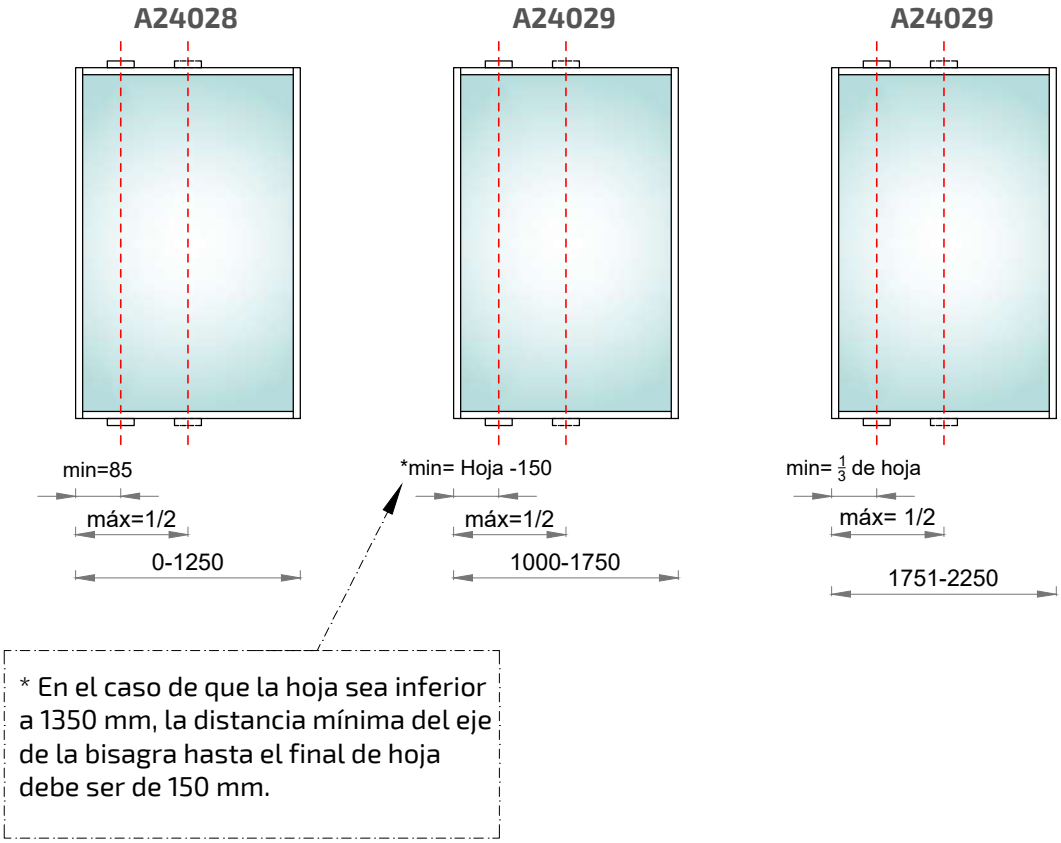

7.4 Apertura Plegable

En el caso de la apertura plegable, comenzaremos la fabricación de la hoja realizando el bastidor como se menciona en el apartado "5. Montaje del marco".

Un vez finalizado el bastidor, pasamos al montaje de los perfiles acople de bisagra ref.: 21230. Colocamos el perfil horizontal superior y el perfil inferior y los atornillamos al bastidor.

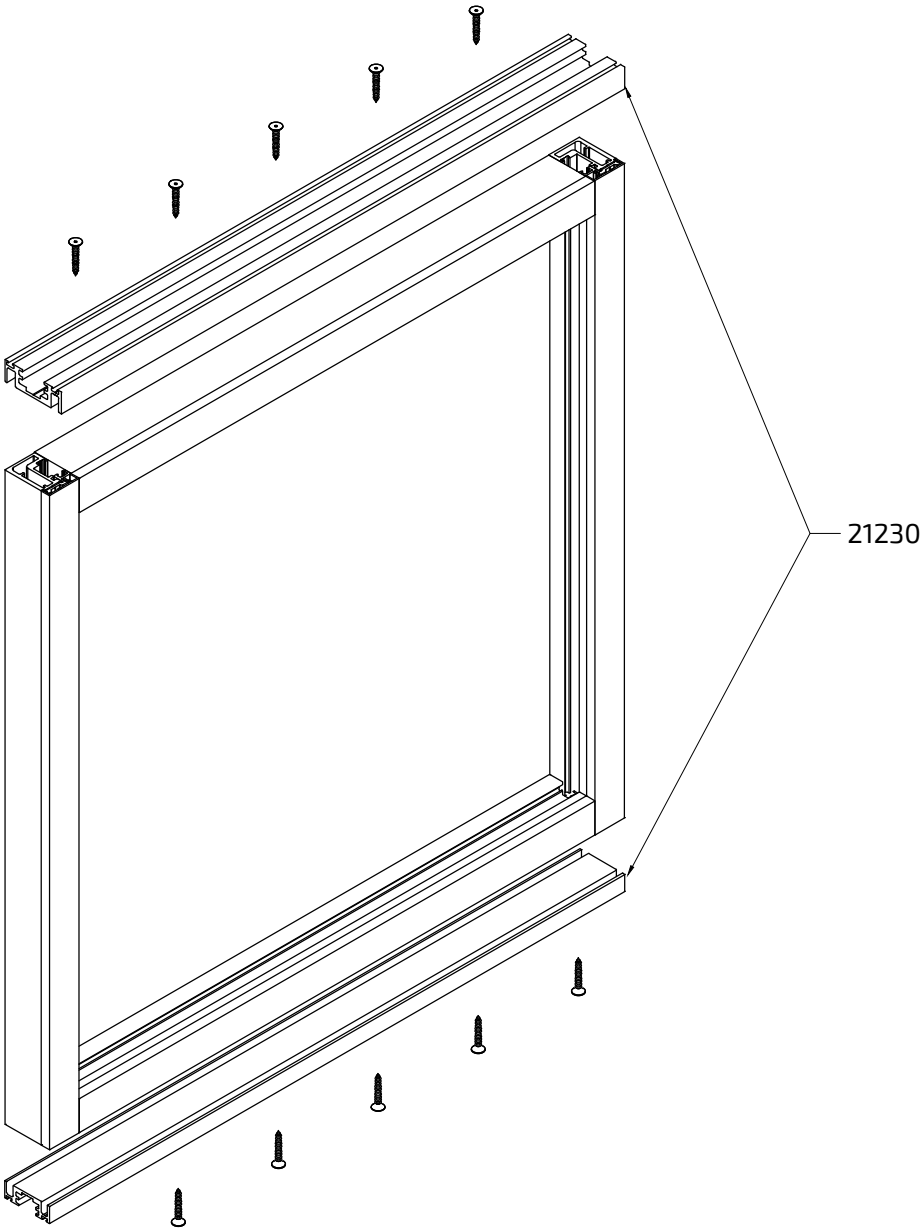

El siguiente paso sería introducir el kit ref.:A24043 únicamente en la hoja par cuando es apertura de dos hojas y fijarlas mediante los tornillos de presión del carro superior y guía inferior.

A24043

Kit Carro plegable hoja par

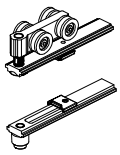

Una vez colocado el kit ref.: A24043 podemos colocar los perfiles acople bisagra verticales ref.:21230, teniendo en cuanta que en la hoja par cuando es apertura de dos hojas el perfil 21230 debe tener el siguiente mecanizado en la zona inferior del perfil.

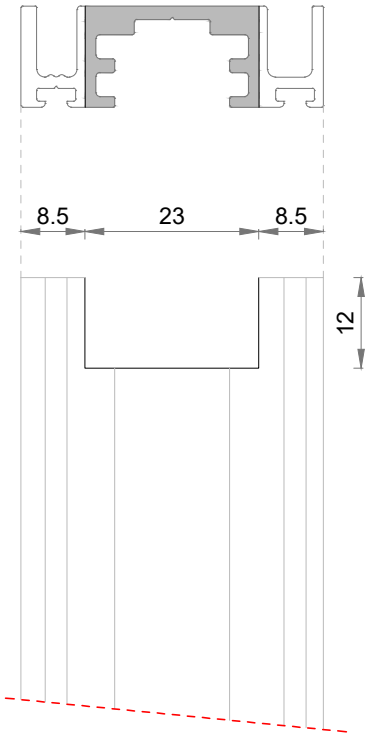

Cuando tengamos todas las hojas con sus respectivos acoples de bisagra colocados, comenzamos a colocar las bisagras y en el caso de las hojas impares (excepto la última) colocamos el carro superior plegable y la bisagra inferior plegable.

A24040	A24041
Carro superior plegable	Bisagra inferior plegable
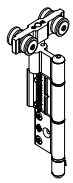	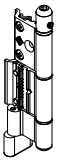

En hojas impares (excepto la última hoja)

A24027	A24039
Bisagra 2 alas (60 kg por hoja)	Bisagra 3 alas (80 kg por hoja)
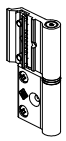	

4 unidades por hoja, excepto en las hojas impares 2 bisagras + carro A24040 y bisagra inferior A24041

En la primera hoja de apertura, colocaremos el mecanismo interno regulable 15-27 ref.: A23032. Por lo tanto, en la dicha hoja se deben realizar los mecanizados correspondientes para su colocación (ver apartado "3. Mecanizado de perfiles").

A23032

Mecanismo int. regulable 15-27



Con la unión mediante pletinas fallebas a los pasadores ref.: A24046, conseguiremos realizar el bloqueo y desbloqueo de la apertura de la carpintería.

Atención, es importante tener en cuenta la distancia que debe tener entre la primera hoja de apertura y el perfil ref.: 21117 colocado en el muro. Esta debe de ser de al menos 8 mm como se muestra en el siguiente detalle.
En el resto de encuentros entre hojas, la distancia será de 6 mm.

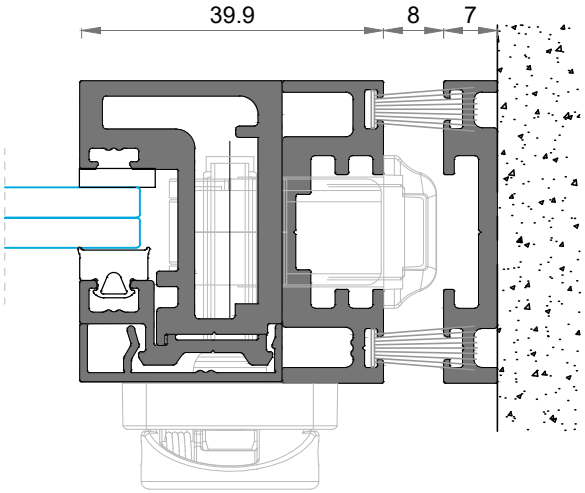

A continuación se muestran dos detalles de la distancia que debe tener entre la carpintería y la guía superior, así como la distancia entre la carpintería y el suelo.
La instalación de la guía superior se realizará de idéntica manera que si se tratara de una apertura corredera (ver apartado "6.2 Corredera").

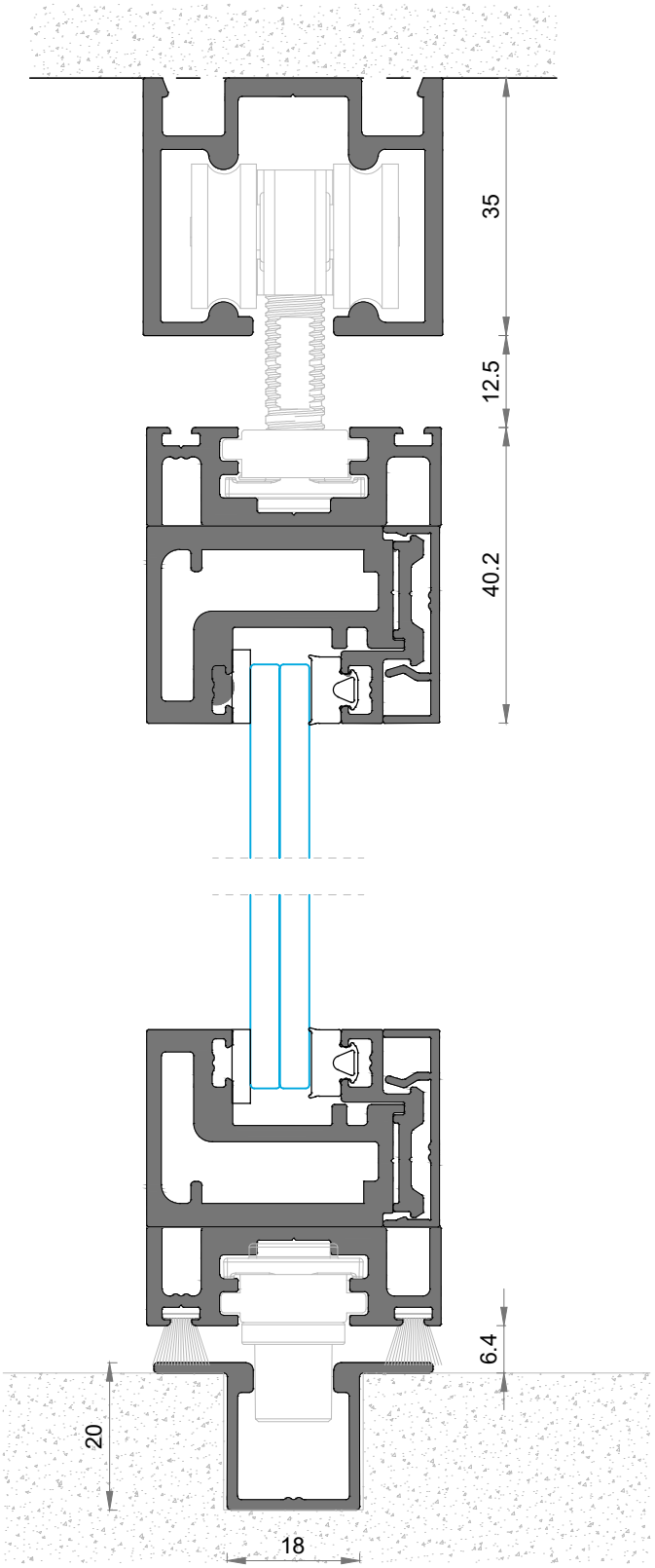

8. Acristalamiento

A continuación se muestran las opciones de acristalamiento que tiene NOVA con las juntas correspondientes según el vidrio.

Junta exterior	Junta interior
 FLEXIBAND / PACK POL LA250 NEGRO 2 X 10mm + ADH A24034	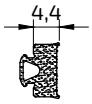 Ref.: 1313
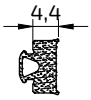 Ref.: 1313	 Ref.: 1314
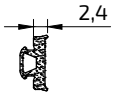 Ref.: 1311	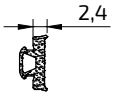 Ref.: 1311

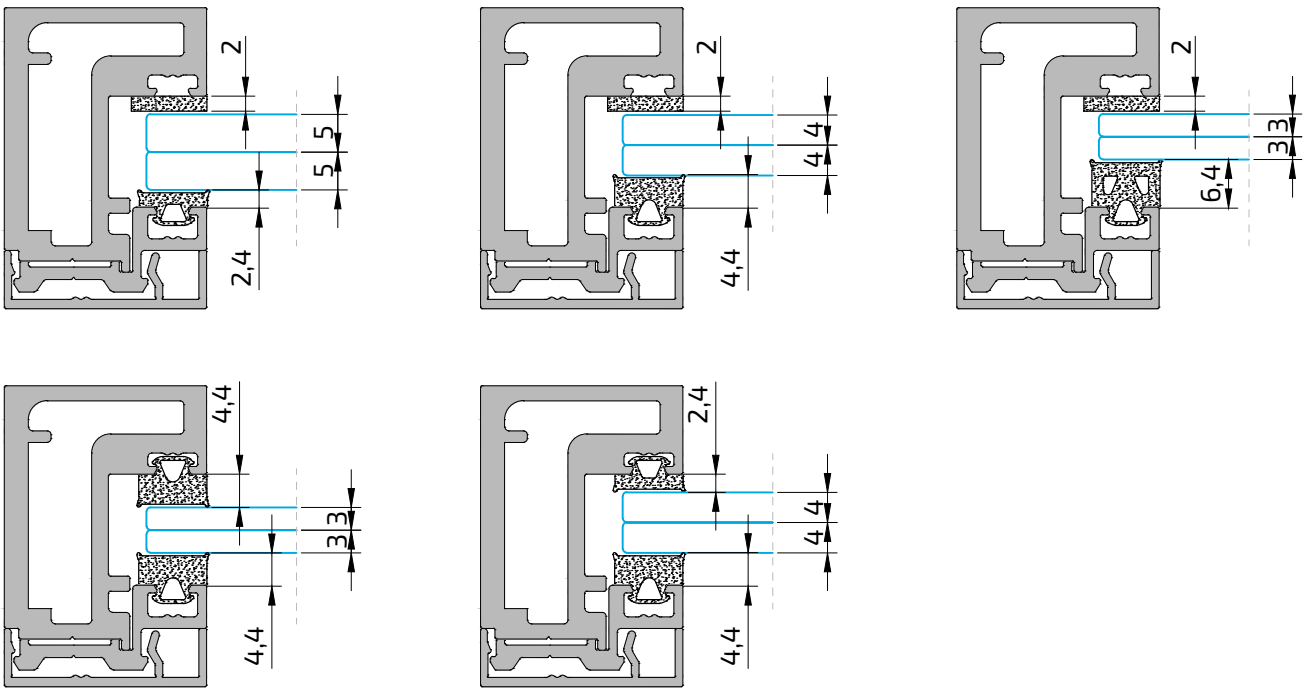

ATENCIÓN: Será necesario en medidas superiores a 2000 mm de altura, adhesivar el vidrio manteniendo la diagonal perfecta para evitar el descuelgue de la carpintería y ayudar a rigidizar las uniones.
Para medidas inferiores a 2000 mm de altura se recomienda también utilizar el mismo sistema de adhesivado de vidrio para rigidizar las uniones y evitar posibles problemas funcionales en el futuro.

En el caso que la carpintería lleve cerradura, el acristalamiento del perfil de cerradura 21124 sería con la junta de cuña ref.: 1338

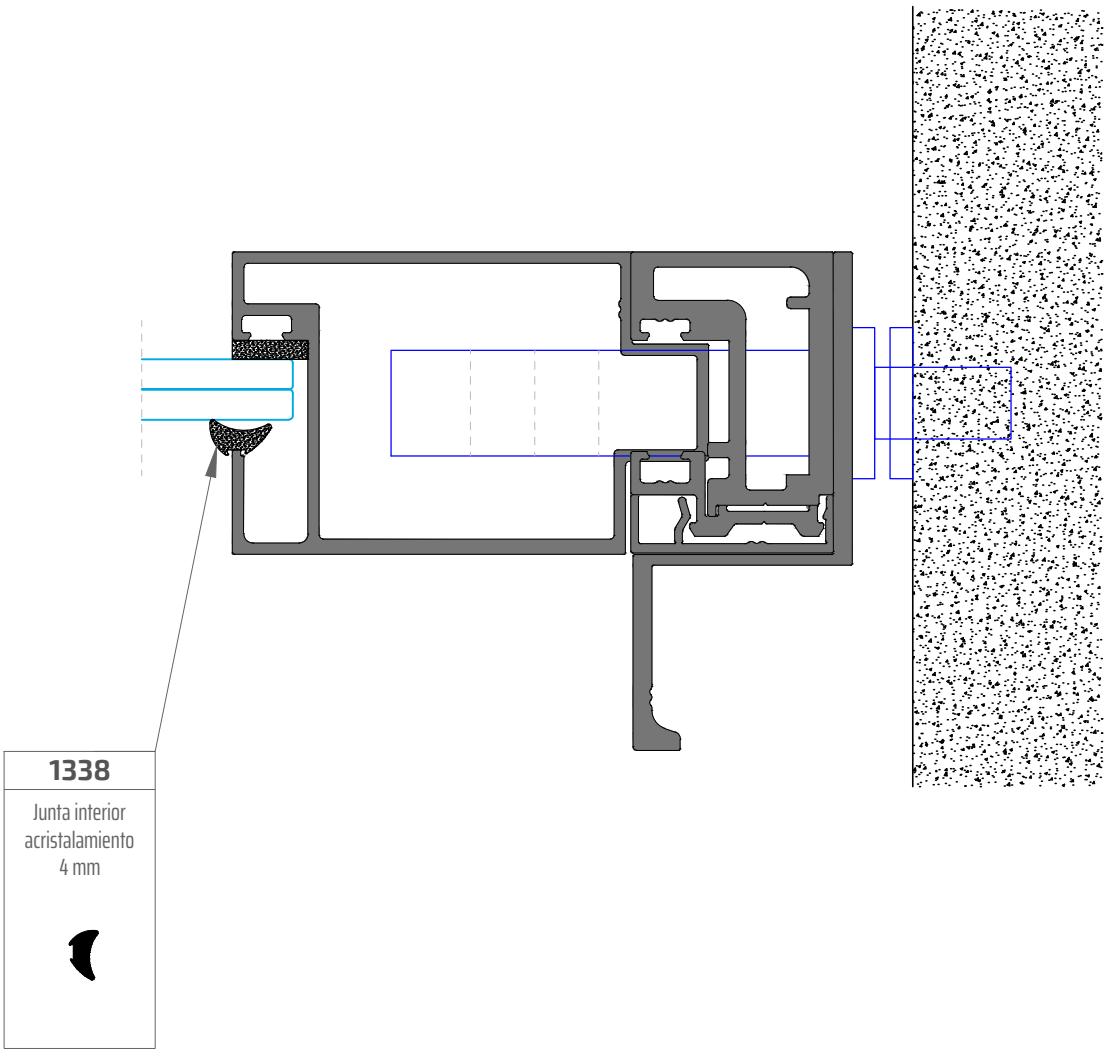

Recomendación para realizar el acristalamiento

Se recomienda cortar unos pedazos de los perfiles ref.: 21113 y 21115 (presores de vidrio de marco y travesaño), para sujetar los vidrios. Una vez están sujetos los vidrios, podremos ir retirando los casquillos de los presores para colocar el perfil de presor en toda su longitud.

21113
Presor vidrio Marco NOVA

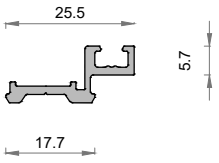

21115
Presor vidrio Travesaño NOVA

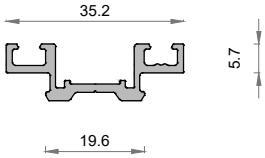

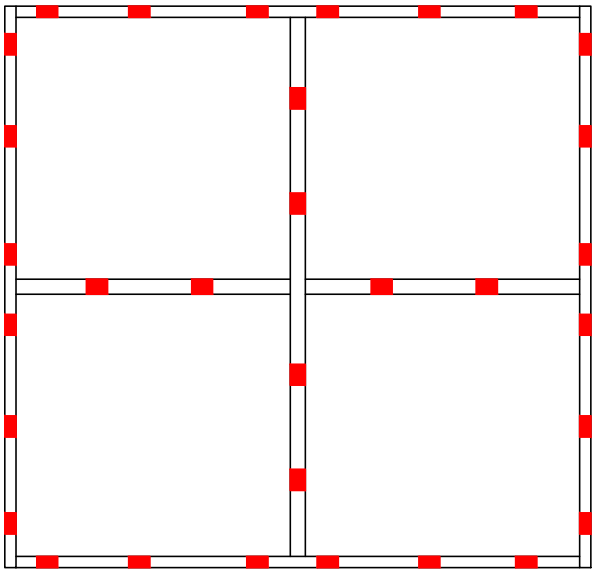

Los calzos para realizar el acristalamiento serán los calzos propios de la serie NOVA con referencia A25013 (calzo de 3 mm) o A25014 (calzo de 4 mm).

A25013	A25014
Calzo vidrio 10 x 3 mm	Calzo vidrio 10 x 4 mm
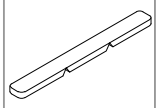	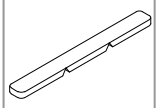

9. Comprobación de producto terminado

Se recomienda una supervisión de los productos a lo largo de todo el proceso, así como un chequeo final.

Cualquier anomalía que se detecte se documentará para buscar posibles soluciones.

Una vez terminadas las carpinterías, se colocarán en la zona de producto terminado para su posterior expedición y montaje.

10. Mantenimiento, Limpieza y Uso

Para mantener íntegramente la aptitud de las ventanas, así como de los diferentes componentes que la constituyen, se debe proceder a una limpieza de la totalidad de los elementos visibles de la venta, aparte de las limpiezas periódicas que la Propiedad, residentes o inquilinos del edificio determinen, como puede ser la limpieza de vidrios.

Para su limpieza utilizaremos agua templada completamente limpia, frotando con trapos preferentemente de algodón u otro tipo que no tenga poder abrasivo y secando a continuación las zonas húmedas.

Nunca se deben utilizar elementos abrasivos, punzantes, cortantes o similares durante los trabajos de limpieza, ni tampoco utilizar disolventes ni detergentes ácidos o agresivos. Éstos pueden dañar los componentes de la ventana que probablemente no tendrían reparación posible, sino que habría que proceder a la sustitución de los mismo.

No se recomienda la limpieza mediante agua a presión ya que puede producir daños en elementos como juntas de estanqueidad, rotura de vidrios, etc.
Tampoco es recomendable la utilización de máquinas de vapor para la limpieza sobre los acristalamientos ya que podría suponer la rotura por choque térmico de los mismos.

La revisión regular de los cerramientos es fundamental. Cualquier irregularidad en su funcionamiento que pudiera producirse durante el uso, debe notificarse al especialista correspondiente.

1) PERFILES

Se debe eliminar cualquier elemento extraño que pueda obstruir los desagües e impedir el correcto funcionamiento de la carpintería.

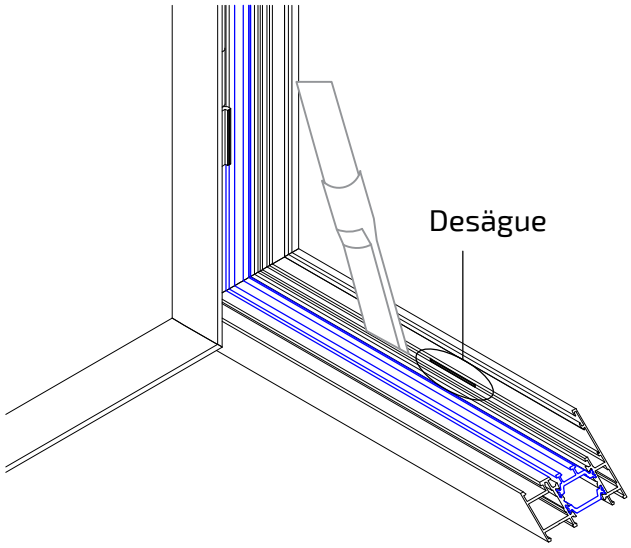

Las ranuras de desagüe obstruidos pueden limpiarse con un palillo de algodón o con una aspiradora por ejemplo. Es necesaria la limpieza de todas las ranuras de la carpintería para su correcto funcionamiento.

-La limpieza de los perfiles debería ser con agua tibia y detergentes no agresivos de pH neutro sin acetona ni amoniaco.

-No se debe utilizar herramientas con cantos vivos como cuchillos, raspadores de metal, lana de acero o estropajos.

-Los líquidos de limpieza agresivos, disolventes, quita esmaltes, etc., pueden causar daños irreversibles en la carpintería.

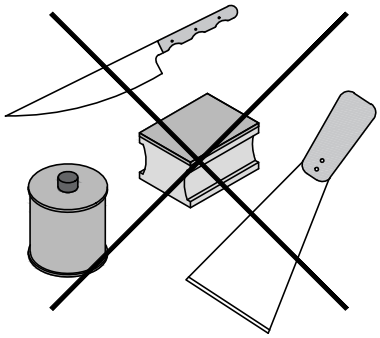

Para las superficies anodizadas, se deben emplear detergentes neutro, aplicándose con un cepillo suave, una esponja o una gamuza. Se pueden pulir con un paño seco y suave para renovar su tratamiento superfiecial.

Para las superficies lacadas, al igual que con las anodizadas, se deben emplear detergentes neutro, aplicándose con un cepillo suave, una esponja o una gamuza.
No se debe usar productos ni elementos abrasivos en ningún caso ya que rayaría el acabado. En caso de aparición de rayones o rozaduras, se pueden ocultar con productos retocadores específicos para este uso.

2) HERRAJES Y COMPONENTES MECÁNICOS

Revisar periódicamente estos componentes para verificar su buen funcionamiento. En caso de necesitarse, una pequeña cantidad de aceite y grasa sin ácido, mantiene el buen funcionamiento de la mecánica y asegura la facilidad de uso durante un largo tiempo.

Antes de proceder al proceso de lubricación, se debe limpiar cualquier tipo de suciedad, polvo o grasa que puedan tener las partes.

Se recomienda actuar sobre herrajes, bisagras, piezas móviles de las manillas, etc.

Para lubricar el cilindro de la cerradura, se recomienda solo utilizar el polvo de grafito.

El perno y el cierre de las cerraduras se deben lubricar según sea necesario.

Para evitar la acumulación de la suciedad, se debe eliminar el exceso de lubricante después de su uso. No se deben lubricar las varillas de plástico o las bisagras de puerta.

No se debe utilizar nunca materiales de limpieza ácidos ni agentes abrasivos. Se recomienda utilizar un paño seco y aceite para accesorios para proteger la superficie y evitar la acumulación de polvo en los herrajes.

3) JUNTAS

Se deben limpiar las juntas de goma con agua caliente y detergentes no alcalinos.

En caso de que se salgan de las ranuras se deben volver a colocar presionando con el dedo donde todavía estén sujetas. No se deben usar objetos punzantes ni cortantes.

Se recomienda que la limpieza se haga con productos específicos que limpian y evitan el secado de las juntas.

Se deben sustituir en caso de comprobar que no ajustan correctamente.

En caso de apreciar algún tipo de discontinuidad en su longitud, se debe proceder a su reparación o sustitución por parte del instalador.

4) SELLADOS

Se deben limpiar con agua caliente y detergentes no alcalinos.
No utilizar herramientas con cantos vivos como cuchillos, raspadores de metal, lana de acero o estropajos que dañen la superficie.

Los líquidos de limpieza agresivos, pueden causar daños irreversibles, por lo que se deben evitar disolventes o quita esmaltes.

Se recomienda revisar anualmente el sellado exterior y sustituirlo en caso necesario.

5) VIDRIOS

Revisar periódicamente para poder prever posibles daños en éste.

Se deben limpiar con agua jabonosa o productos específicos. Evitar siempre los productos abrasivos.

En caso de ser necesaria la reposición de los acristalamientos rotos, deben llevarse a cabo por un profesional cualificado.

Seguir las indicaciones de su instalador para el uso correcto de los herrajes y manipulación de los diferentes sistemas de apertura (practicable, oscilo-batiente, micro-ventilación...).

Evite forzar el cierre ya que los herrajes de cierre están diseñados para un uso normal de la carpintería.

Como norma general, consulte con su técnico la manera apropiada del uso de la carpintería instalada.

Si tiene que realizar obras en su vivienda, procure proteger la carpintería. Las manchas de cemento, pintura o yeso resultan difíciles de eliminar. Protege la carpintería con plásticos, papel, etc., y retire los mismos una vez finalizada la obra.

Las posibles anomalías y mala funcionalidad de la carpintería provocadas por el mal uso y mantenimiento, son responsabilidad del propio usuario, eximiendo de toda responsabilidad a ALUGOM.

11. Responsabilidad de ALUGOM

Alugom no se hace responsable de las posibles erratas tipográficas de este manual y recomienda encarecidamente al cliente que, antes de cualquier acción, verifique que las referencias aparecidas y los datos obtenidos son los correctos.

Todos los datos incluidos en este manual de fabricación son indicativos para una correcta fabricación de la ventana, pero el taller deberá tomarle como un valor meramente informativo, figurando dichos datos exclusivamente como apoyo a la fabricación de nuestros sistemas, estando sujeto a cualquier tipo de modificación que ALUGOM entienda oportuna sin previo aviso tanto en los perfiles y accesorios como en las cotas y/o detalles que se incluyan.

Es responsabilidad del propio usuario, vigilar que los resultados obtenidos con la ayuda de este documento, son correctos y aptos para la aplicación prevista, así como el respeto a la Normativa y Reglamentación vigente en cada momento, y no implica responsabilidad alguna por parte de ALUGOM.

ALUGOM

ALUGOM ALICANTE S.L.
Pol. Ind. Rabasa
C/ Mariano Benlliure, 10
03009 Alicante

Tel.: +34 965 12 82 28
alugomalicante@alugom.com

ALUGOM BARCELONA S.A.U.
Pol. Ind. Polizur
C/ Del Bosc Tancat, 25. Nave 17
08290 Cerdanyola del Vallés.
Barcelona

Tel.: +34 93 594 22 92
alugombarcelona@alugom.com

ALUGOM LORCA S.L.
Pol. Ind. Saprelorca
Avda. Río Duero, Parc. 10-12
30817 Lorca. Murcia

Tel.: +34 968 47 64 00
al.lorca@alugom.com

ALUGOM MADRID S.A.U.
Pol. Ind. Las Nieves
C/ Puerto de Navacerrada, 27-A
28935 Móstoles. Madrid

Tel.: +34 91 616 46 25
alugom@alugom.com

ALUGOM MADRID S.A.U.
Delegación Cantabria
Parque Empresarial La Esprilla, 4
Parc. A-19. 39608 Igollo de Camargo
Cantabria

Tel.: +34 942 34 23 36
alugomcantabria@alugom.com

ALUGOM TORREJÓN S.L.U.
C/Ebanistería, 4
28850 Torrejón de Ardoz.
Madrid

Tel.: +34 91 676 61 34
al.torrejon@alugom.com

ALUGOM VALENCIA S.L.
C/ Del Polígono, 45
46960 Aldaia. Valencia

Tel.: +34 96 066 05 56
alugomvalencia@alugom.com

ALUGOM ZARAGOZA, S.L.U.
Pol. Ind. Tecnum. Nave 17-18
50720 La Cartuja Baja.
Zaragoza

Tel.: +34 976 41 45 17
al.zaragoza@alugom.com

www.alugom.com