ALUGOM

Serie

alg 83 PASSIVE HOUSE

Especificaciones Técnicas

Carpintería practicable con Rotura de Puente Térmico
Cámara Europea
Junta abierta con Junta Central
Sección de Marco..... 83 mm
Sección de Hoja..... 90 mm
Acristalamiento Hoja.....19 - 61 mm
Acristalamiento Cerco.....19 - 61 mm
Incluyen Juntas Acristalar
junquillos de altura 22 mm
Peso Máximo por : Hoja Practicable: **120 kg** (1)
Hoja Oscilo Batiente: **150 kg** (1)

Medidas Máximas por Hoja para todas las aperturas :
1500 mm x 2500 mm (1)

(1) Consultar rangos de aplicación con nuestro Departamento Técnico Comercial

Clasificación Obtenida

Permeabilidad al aire*	CLASE	**4**
Estanqueidad al agua*	CLASE	**E2700**
Resistencia al viento*	CLASE	**C5**
Transmitancia térmica** **Uw**		**0.8** W/m² K
Transmitancia térmica **Uf** (Nudo lateral)^		**1.0** W/m² K
Aislamiento Acústico***		**46** (-1;-4) dB

* Ventana de 2 hojas de 1230 x 1480 mm
** Ventana de 2 hojas de 1600 x 2335 mm; vidrio Ug: 0,5 W/m² K - UNE-EN ISO 10077-1:2010
*** Ventana de 2 hojas de 1230 x 1480 mm; vidrio 4/18/5/18/4 - UNE-EN ISO 10140-2:2011
^ Según normativa UNE-EN ISO 10077-2:2020

Posibilidades de Apertura

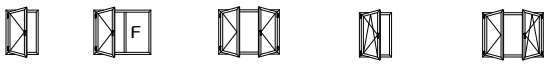

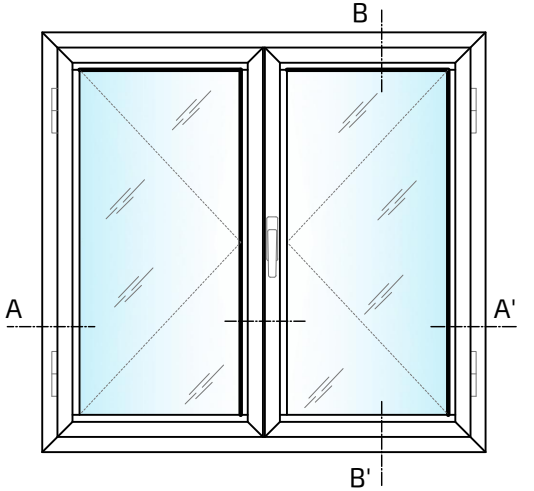

MEDIDA MÍNIMA POR HOJA = 450 mm

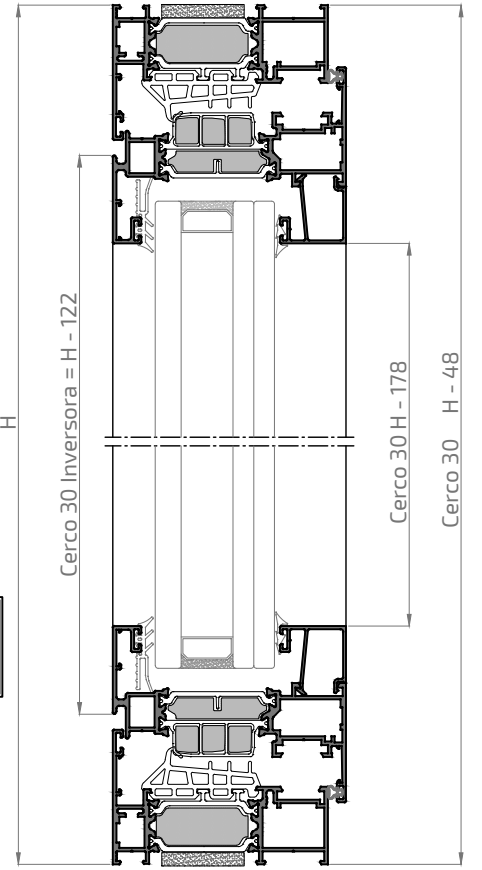

Sección B-B'

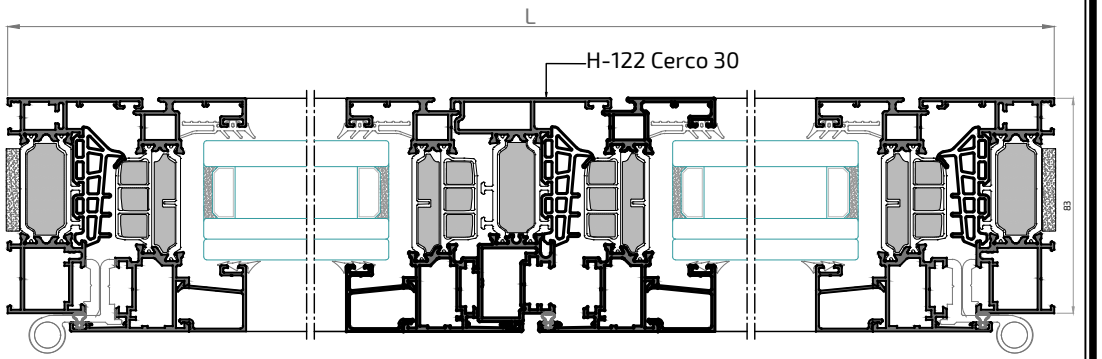

Sección A-A'

Los ensayos de las ventanas realizados por el grupo ALUGOM, que son cedidos para la obtención del marcado CE por parte del cliente, se han realizado con los perfiles y accesorios específicos y concretos propuestos por el grupo ALUGOM que figuran en los manuales de fabricación de cada serie. Para más información consultar con el departamento técnico del grupo ALUGOM.

alg 83 PASSIVE HOUSE

ALUGOM

20409P
Cerco ALG 83 PASSIVE HOUSE

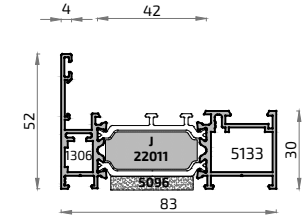

20519P NO STOCK
Cerco con solape Alg83

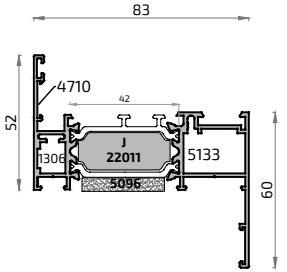

20522P
Cerco Balconera Alg 83

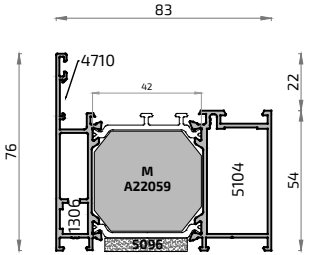

20521P
Pilastra ventana alg 83

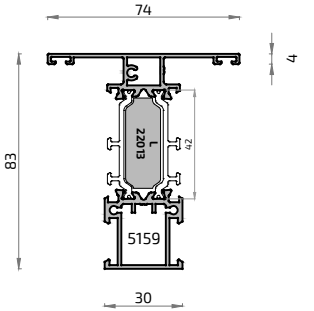

20238P
Inversor ALG 83 PASSIVE HOUSE

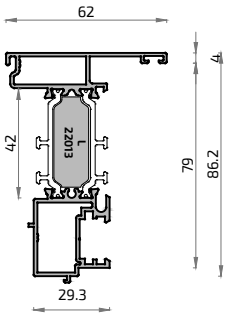

20237P
Hoja ALG 83 PASSIVE HOUSE

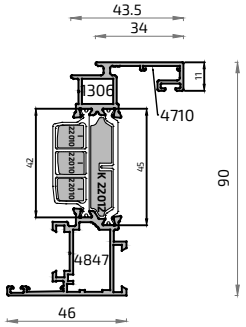

20523P
Hoja balconera alg 83

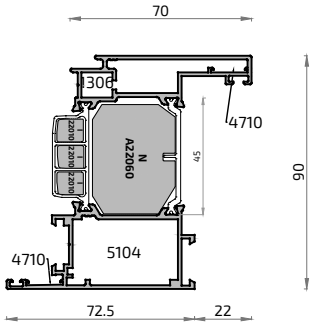

20525P
Pilastra ancha 60 alg 83

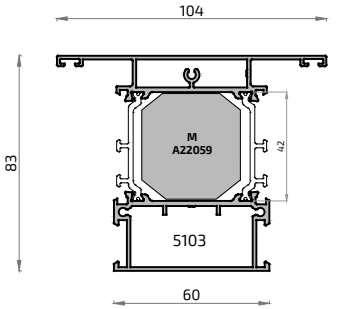

20526P NO STOCK
Pilastra ancha tubular alg 83

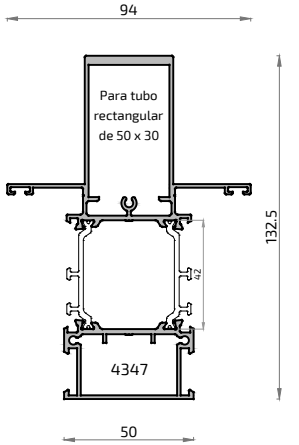

20527P
Manguetón/Zocalo alg 83

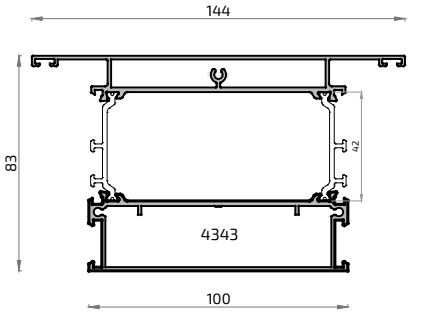

20528P
Perfil Condensacion Alg 83

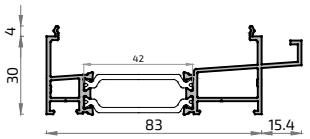

20529P
Union de cercos

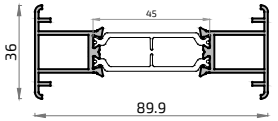

629 6807
Tapa refuerzo postizo alg 55

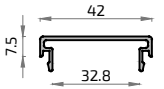

628 6806
Refuerzo postizo pilastra

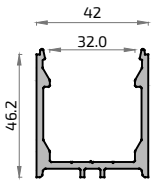

20075
Unión Cercos alg

20093
Junta de Cercos

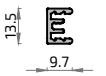

8412
Pletina falleba

8428
Vierteaguas

16321
Solapa clip 30 mm

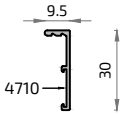

16322
Solapa clip 45 mm

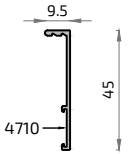

16323
Solapa clip 65 mm

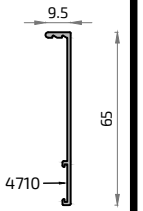

NO STOCK **FUERA DE STOCK** Consultar plazo y condiciones de entrega

Este folleto tiene un valor meramente informativo. El Grupo ALUGOM se reserva el derecho a realizar cualquier tipo de modificación, anular, eliminar definitiva o parcialmente, o quitar de stock cualquier perfil y/o accesorio que aparece en este documento, sin previo aviso.

alg 83 PASSIVE HOUSE

ALUGOM

Cremonas y Manillas

5590	Cremona KORA oscilo batiente
5600	Cremona KORA batiente
A22001	Cremona KORA c/ llave
4019	Cremona EURO osc/bat.
4024	Cremona EURO batiente
4704	Cremona EURO desmont.
4705	Cremona EURO extraíble
5475	Cremona ASIA osc/bat.
5497	Cremona ASIA batiente
4725	Cremona PRIMA osc/bat.
4792	Cremona PRIMA osc/bat. c/ llave
4723	Cremona PRIMA pract.
4761	Cremona PRIMA c/ llave
5022	Cremona PRIMA industrial
4190	Manilla BÁSICA C/7
5183	Manilla BÁSICA C/7 c/llave
5398	Manilla ATLANTA C/7
5389	Manilla TOULON C/7
5191	Manilla KORA C/7
5583	Manilla WONDER C/7 derecha
5584	Manilla WONDER C/7 izquierda
5079	Manilla PREMIUN
5080	Manilla PREMIUN c/llave
5147	Manilla NP Ultra Alugom
5143	Manilla NP Ultra cuadrada
5144	Manilla NP Ultra redonda
5535	Manilla NP Redonda con Llave
5533	Manilla NP redonda C/7
5532	Manilla KORA 175 C/8
5586	Manilla KORA C/7 NP

Escuadras

4847	Escuadra cerco/hoja
5104	Escuadra cerco balconera
4710	Escuadra alineam. 14 mm.

Bisagras

4724	Bisagra osc/bat. simét 2ª hoja
4727	Bisagra Flash der.
4728	Bisagra Flash izq.
4768	*Bisagra 3ª hoja*
4769	Bisagra extremo "jirafa"
4352	Bisagra ventana 3 hojas
4744	Bisagra puerta 24,5 mm. izd.
4316	Bisagra apertura externa

Mecanismo de apertura

5081	Mecanismo cuadrad. unidirec. osc/bat.
4613	Mec. Cuadrad. bidirec. pract.
5153	Mecanismo cuadrad.ap. externa unidirec. 33.5
5527	Mecanismo cuadrad. ap. externa bidirec. 29
5154	Cuadrad. 7 x 80 mm.
5145	Mecanismo pract. NP

Varios

5122	Pieza soporte clip plano
5121	Pieza soporte clip exterior
5120	Pieza soporte clip interior
4008	Patín apoyo hoja
4012	Clip guía
4078	Pieza sujección junquillo curvo
5425	Escuadra junquillos curvos
5178	*Solera 70 mm*
4971	Cepillo Fin Seal 7 x 15 mm.
A23178	Motor VARIA SLIM CADENA
5246	Bombillo ASIX 30/80

Elementos de Cierre

4720	Cerradero lateral doble pletina Zamak
4004	Cerradero lateral doble pletina nylon
4842	Cerradero sup. regulable osc/bat.
4005	Cerradero lateral pletina nylon
4848	Microvent. pract.
4025	Kit cremona
4739	Terminal pletina metálico
4003	Terminal de pletina cremona
4380	Kit cremona Euro 2 hojas (s/cremona)
4714	Kit cremona Euro 1 hoja (s/cremona)
4731	Pasador Inca 2ªH Canal 18
4860	Pasador bidirec. Palanca
4002	Pasador oculto long. variable
4007	Cierre complem. cremona
5002	Cerradero complement.
5026	Bulón regulable
4366	Cierre bisagra oculta
4846	Tercer punto de cierre
5450	Tercer punto de cierre CHIC
4010	Bisagra compás corto ralentí
4085	Bisagra compás largo ralentí
4011	Bisagra compás regul. proyect.
4754	Retenedor de hoja
5040	Limitador apertura
4840	Kit pasador hoja pasiva metál. (sup. e inf.)

alg 83 PASSIVE HOUSE

ALUGOM

Tapas	A22008	4994	4337	4035	Termo Perfiles HQ	A22010	A22011	A22012	A22013	A22059	A22060	5089	5051	5096	Tacos	5159	4347
	Tapa inversora alg83 PASS	Tapa rígida canal	Embellecedor salida aguas con membrana	Embellec. salida aguas		[I] 8 x 10	[J] 36 x 14.5	[K] 38 x 8	[L] 35 x 13	[M] 38 x 41	[N] 42.5 x 32	Aislante vidrio 5 x 36	Aislante vidrio 9 x 40	Banda aislante vidrio 5 x 36		Taco pilastra 30	Taco pilastra 50

4343	5103	Juntas	5529	5488	A22006	A22007	5105	5194	1337	1338	4089	4091	5261	4850	4057	A23019	5155
Taco manguetón	Taco pilastra 60		Junta perimetral espuma	Junta paso inferior	Junta central C. ALG83	Ángulo vulcanizado alg 83 PASS	Ángulo vulcanizado junta central	Junta interior acristalamiento de 2 mm	Junta interior acristalamiento de 3 mm	Junta interior acristalamiento de 4 mm	Junta interior acristalamiento de 5 a 6 mm	Junta interior acristalamiento de 7 a 8 mm	Junta interior acristalamiento de 9 a 10 mm	Junta ext. acrist. alas	Junta exterior acristalamiento	Junta acristalamiento	Adhesivo Poliuretano

Accesorios sistema HQ - VENTANA

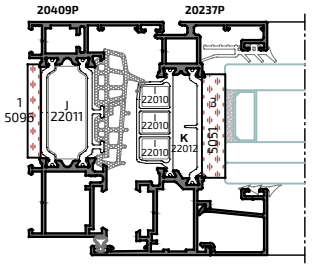

Accesorios sistema HQ - BALCONERA

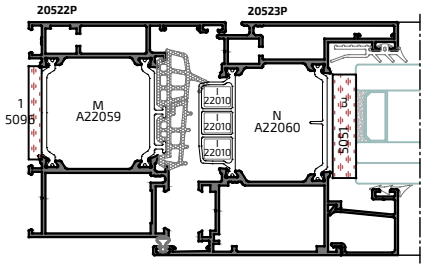

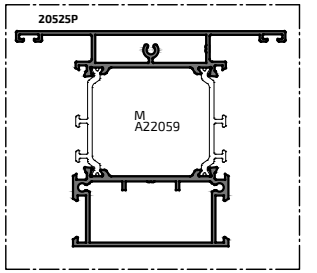

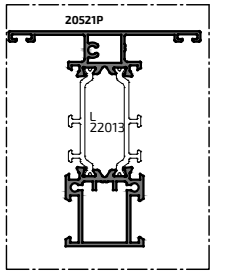

Útiles

5112 Útil sistema alg
5015 Plantilla escuadra exterior
4729 Bobina pletina poliamida
A23008 Fresa pilastra cerco alg83 PH
A23009 Fresa cerco y hoja alg83 PH

Varios

Ver ampliado en página según índice:

- Accesorios Oscilo batiente
- Kit Oscilo batiente
- Herraje oculto
- Kit Oscilo Paralela

Cerraduras en apartado 7.9

Tabla de Acristalamiento

ALUGOM

alg 83 PASSIVE HOUSE

ALTURA JUNQUILLO = **22** mm	**44.5 mm**	**38.5 mm**	**35.5 mm**	**31.5 mm**	**28.5 mm**	**25.5 mm**	**21.5 mm**	**18.5 mm**	**14.5 mm**	**10.5 mm**	Juntas Exteriores	Juntas INTERIORES de acristalamiento					
PERFILES	8882	8611	8821	8613	8614	8612		8883	8884		A23019	5194	1337	1338	4089	4091	5261
CERCOS: 20409P ; 20519P 20522P HOJAS: 20237P ; 20523P	44.5	38.5	35.5	31.5	28.5	25.5		18.5	14.5		3	2	3	4	5 - 6	7 - 8	9-10
	8622		8822	8896		8886		8887	8823		4057						
	44.5		35.5	31.5		25.5		18.5	14.5		4						
PILASTRAS: 20521P 20525P ; 20526P		8627	8820	8626	8625	8624	16866	16343	8825	8827	4850						
		38.5	35.5	31.5	28.5	25.5	21.5	18.5	14.5	10.5	4	de 2 mm	de 3 mm	de 4 mm	de 5 a 6 mm	de 7 a 8 mm	de 9 a 10 mm
VIDRIO DE **27** mm	●										●			●			
VIDRIO DE **28** mm		●									●		●				
VIDRIO DE **29** mm		●									●					●	
VIDRIO DE **30** mm		●									●					●	
VIDRIO DE **31** mm		●									●				●		
VIDRIO DE **32** mm		●									●				●		
VIDRIO DE **33** mm		●									●			●			
VIDRIO DE **34** mm		●									●		●				
VIDRIO DE **35** mm			●								●				●		
VIDRIO DE **36** mm			●								●			●			
VIDRIO DE **37** mm			●								●		●				
VIDRIO DE **38** mm				●							●				●		
VIDRIO DE **39** mm				●							●				●		
VIDRIO DE **40** mm				●							●			●			
VIDRIO DE **41** mm				●							●		●				
VIDRIO DE **42** mm					●						●				●		
VIDRIO DE **43** mm					●						●			●			
VIDRIO DE **44** mm					●						●		●				
VIDRIO DE **45** mm						●					●				●		
VIDRIO DE **46** mm						●					●			●			
VIDRIO DE **47** mm						●					●		●				
VIDRIO DE **48** mm							●				●				●		
VIDRIO DE **49** mm							●				●				●		
VIDRIO DE **50** mm							●				●			●			
VIDRIO DE **51** mm							●				●		●				
VIDRIO DE **52** mm								●			●				●		
VIDRIO DE **53** mm								●			●			●			
VIDRIO DE **54** mm								●			●		●				
VIDRIO DE **55** mm									●		●				●		
VIDRIO DE **56** mm									●		●				●		
VIDRIO DE **57** mm									●		●			●			
VIDRIO DE **58** mm									●		●		●				
VIDRIO DE **59** mm										●	●				●		
VIDRIO DE **60** mm										●	●				●		
VIDRIO DE **61** mm										●	●			●			

La Tabla superior de cálculo del espesor de vidrio para esta serie se ha estudiado con junta interior y exterior de acristalamiento. Si se quisiera acristalar con silicona por la parte interior, se podría ganar algo de medida.