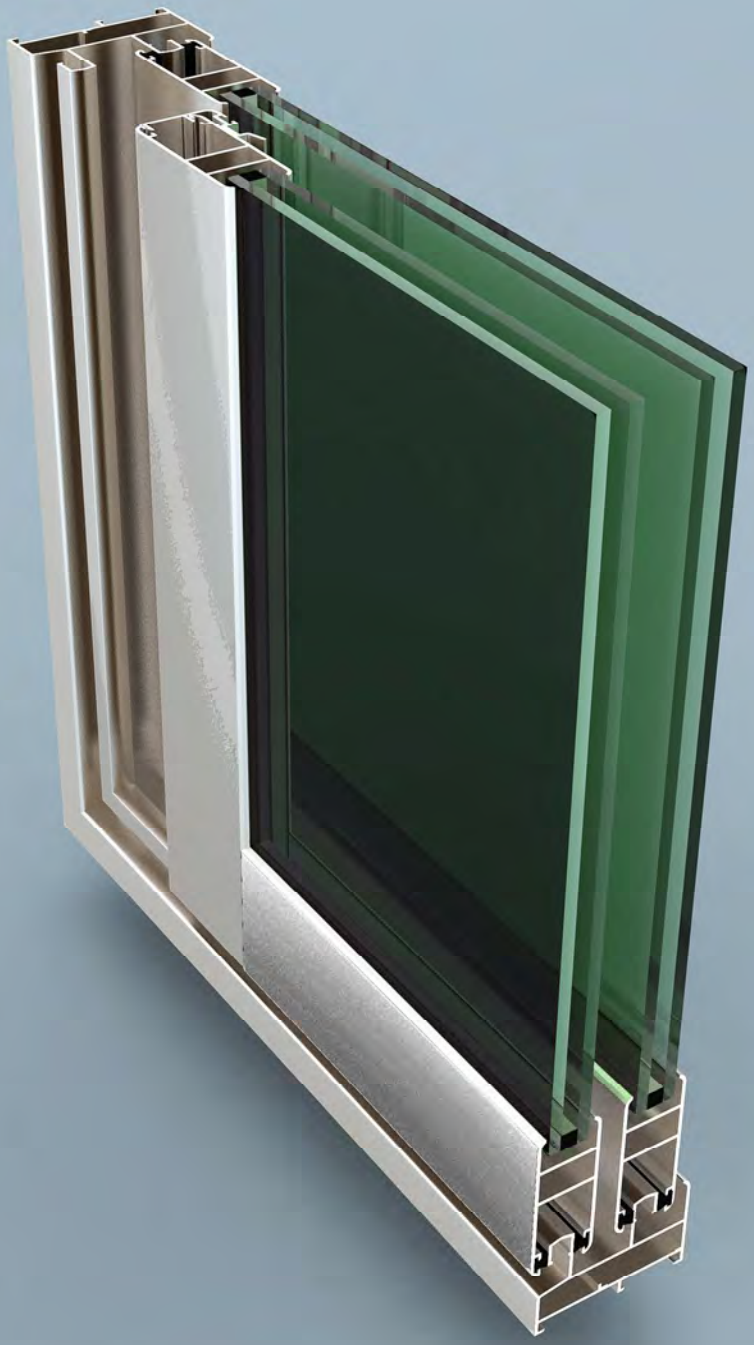

Silver - 60

www.alugom.com

Grupo Alugom

El GRUPO ALUGOM centra su actividad en el proceso productivo del aluminio, abarcando desde su fabricación hasta su distribución, pasando por todos los procesos intermedios, tales como el tratamiento superficial, el mecanizado y el ensamblado de perfiles. Para desarrollar esta actividad cuenta con diversas empresas, implantadas en el todo el territorio nacional, especializadas en cada una de las fases del proceso.

El principal objetivo del GRUPO ALUGOM es ofrecer en mercado del aluminio la mejor solución posible a los problemas comunes de diseño, estética, constructivos o de calidad, así como a los retos específicos que a cada cliente se le puedan plantear en el día a día de su actividad.

Con soluciones ajustadas a cada necesidad, el GRUPO ALUGOM ofrece respuestas efectivas, añadiendo la garantía que ofrece una empresa con más de 30 años de experiencia en el sector. Un grupo de profesionales con afán de superación y espíritu innovador que ha llevado a situar al GRUPO ALUGOM como una empresa líder y como referente de cara al desarrollo futuro del sector.

The GRUPO ALUGOM focuses its activities on the process of aluminium manufacture covering production to distribution, through all intermediate processes such as surface treatment, mechanization and assembly. In order to develop these activities, the GRUPO ALUGOM has various companies at its disposal, which are distributed through the entire Spanish territory and specialized in each stage of the process.

The main target of GRUPO ALUGOM is to offer the aluminium market the best possible solution for any problem that may arise in design, aesthetics, construction or quality as well as to overcome the day-to-day challenges of our clients.

With solutions to any requirement, GRUPO ALUGOM offers efficient answers, with the guarantee of a company that has 30 years of experience in the aluminium sector. A group of professionals with an innovative spirit and an enthusiasm to overcome any challenge, has made the GRUPO ALUGOM a leader in future developments in the sector.

Observaciones generales

- **Dimensiones del perfil.** Las dimensiones indicadas en este catálogo de cada perfil son teóricas, por lo que podrán variar de un modo más o menos significativo dependiendo de las tolerancias de extrusión establecidas en cada perfil específico (UNE-EN 12020-2). Esta variación puede resultar más evidente en las cámaras y alojamientos previstos para albergar los diferentes accesorios y juntas que requiere el sistema, incluso varios acoplamientos pueden resentirse de estas variaciones dimensionales. Las cavidades con un tamaño reducido pueden reducirse sensiblemente en el caso de perfiles lacados, debido a que la propia laca aumenta el espesor. El peso indicado de los perfiles es en todo caso teórico, pudiendo variar su peso real según las tolerancias descritas en la normativa vigente.

- **Medidas en secciones.** Las secciones y esquemas de mecanizado y ensamblaje que se incluyen en este catálogo, están indicados con dimensiones teóricas exactas según plano, sin tomar en cuenta las propias tolerancias, por lo que en la práctica se debe considerar algún redondeo aconsejado por la técnica y el equipo del propio taller. Se recomienda expresamente en el primer trabajo, o en el caso de una importante cantidad de unidades, realizar muestras de prueba, por parte del cliente, para una comprobación previa.

- **Referencias de cotas.** Las referencias de las cotas L y H del catálogo corresponden a las referencias que en general se indican también en las máquinas tronzadoras. En caso contrario, efectuar la correspondiente corrección.

- **Las cotas de los esquemas, las secciones y acoplamientos a muro** indicadas en este catálogo no son valores limitativos, sino solo ejemplos de diversas situaciones que se presentan comúnmente en la práctica y las soluciones aconsejables.

- **Tolerancia de instalación.** Entre el interior del premarco y el exterior de la carpintería se aconseja dejar un espacio o tolerancia de instalación de aproximadamente de 5 a 7 mm. por cada lado, para que exista un espacio útil para las eventuales imperfecciones de verticalidad y horizontalidad que permita regular bien a plomo y a nivel el cerramiento.

- **Dimensiones del cerramiento.** Para determinar las dimensiones del cerramiento, es necesario valorar algunos factores, tales como el momento de inercia del perfil, las dimensiones y el peso específico del vidrio o panel, las dimensiones de las hojas móviles, las características técnicas propias de los accesorios a utilizar, el tipo y número de fijaciones a muro, la situación de la obra (altura, exposición, orientación, zona de viento, etc...)

  Los esquemas que se incluyen en este catálogo han sido elaborados sólo sobre la base de los momentos de inercia frontales de los perfiles.
  Para la realización de los cerramientos se recomienda atenerse a la tecnología constructiva y de aplicación incluida en el catálogo técnico y utilizar las guarniciones y accesorios aconsejados.

Los perfiles, accesorios y juntas incluidas en este catálogo están patentados.
Todo lo referido en este catálogo es de exclusiva propiedad del GRUPO ALUGOM, y según la ley, está prohibida su reproducción, incluso parcial, si no es explícitamente autorizada.

No se garantiza el correcto funcionamiento y/o cumplimiento de las características de estanqueidad y permeabilidad indicadas en el catálogo cuando no se empleen los accesorios y juntas especificadas en el mismo. La responsabilidad se limita en todo caso a la simple sustitución de aquellos de sus productos que resulten defectuosos de origen.

Observaciones generales

- **Material de aluminio.** Los perfiles de aluminio suministrados están extruidos en la aleación 6060, y se han sometido a un proceso de maduración artificial por templado según norma UNE-EN 755-2:2009 y UNE-EN 515:1994, estado T5 ó T6. Esta aleación posee alta resistencia a la corrosión y es óptima para su posterior tratamiento anodizado. Las condiciones técnicas de suministro y tolerancias dimensionales y de forma están determinadas en la norma UNE-EN 12020-1 y UNE-EN 12020-2 respectivamente.
  Los perfiles que suministra el GRUPO ALUGOM se extruyen en la planta de extrusión AV COTEVAL, S.A., perteneciente al Grupo, con la más novedosa tecnología y de acuerdo con las más estrictas normas de calidad, asegurando su conformidad con la normativa Europea en esta materia, estando en posesión del certificado de calidad ISO 9001:2008 emitido por AENOR con el número ER-0284/2002.
  El tratamiento de dichos perfiles, tanto de lacado como anodizado se realiza en LANOAL, S.A., empresa que también pertenece al Grupo ALUGOM y que está en posesión del certificado ISO 9001. LANOAL,S.A. también es adjudicataria del certificado de Gestión medioambiental con la norma UNE-EN-ISO 14001:2004. Asimismo dispone de los certificados de calidad QUALICOAT (Licencia nº 401),QUALITAL (nº E-07F) y EWAA/AURAS (nº 1038)

- **Tratamientos y acabados del perfil.** Los perfiles en acabado lacado, anodizado y efecto madera, presentaran en las puntas de los mismos (inferior a 6 cm en cada punta), marcas, taladros, deformaciones o zonas irregularmente tratadas, como consecuencia de los elementos de sujeción imprescindibles para el correspondiente acabado. Ocasionalmente, estas marcas podrán estar en el centro de la barra, aunque en este caso, siempre será en algún punto poco visible del perfil después de montado.
  Los perfiles lacados o con decoración efecto madera, debido a las particularidades de cada proceso, presentaran en algunas partes del perfil, zonas parcialmente lacadas o decoradas (ya sean cavidades, huecos, canales, etc) .
  Los perfiles anodizados con tratamientos mecánicos, ya sea gratado, pulido o repulido, solo podrán ser tratados mecánicamente en algunas zona perimetrales de fácil acceso. Siendo imposible alcanzar con dichos tratamientos la totalidad del exterior del perfil.
  Los perfiles con RPT, no tendrán la misma completamente lacada o decorada, y en ningún caso, anodizada.
  Los perfiles en bicolor con algún anodizado, podrán presentar un aspecto ligeramente agrietado en algunos puntos con concentración de tensiones de la superficie anodizada.

- **Sección de perfiles, accesorios y herrajes.** Los perfiles, accesorios y herrajes son escogidos por el propio fabricante del cerramiento para cumplir con los requerimientos del proyecto y las necesidades derivadas del cálculo estático, así como los deseos de la propiedad del edificio o de la dirección facultativa, pero siempre siguiendo las especificaciones de fabricación de los catálogos y manuales de fabricación del GRUPO ALUGOM. En cuanto a las medidas de corte, el elaborador debe tener en cuenta las tolerancias para montajes, juntas de dilatación de la estructura principal y juntas de dilatación térmica del propio cerramiento. Los encuentros con la estructura y otras partes del edificio representados en este catálogo son orientativos y tienen que ser ajustados por el elaborador a las condiciones específicas de cada caso concreto.
  Deberán respetarse las indicaciones del catálogo referente a medidas y pesos máximos de elementos, formatos de hojas operables, etc.., así como las regulaciones constructivas propias de cada área.

- **Almacenamiento en taller.** Condiciones incorrectas de humedad o condensación pueden crear daños superficiales que lleven a corrosión superficial de los perfiles de aluminio. Incluso perfiles anodizados pueden sufrir ataques de sustancias alcalinas, como cemento, arcilla, mortero o partículas férreas en el aire. Por todo ello, es fundamental almacenar el material tras su recepción en un lugar seco y a cubierto, así como evitar grandes cambios de temperatura. No exponer al sol los embalajes con película plástica protectora. No arrastrar las barras al retirarlas del paquete o de la estantería: levantarlas para evitar rozaduras. Para mover perfiles en bruto o tratados, lleve siempre guantes secos y limpios.

Observaciones generales

- **Precauciones de puesta en obra.** El aluminio en contacto directo con otros materiales metálicos, excepto el acero inoxidable clases A2 y A4, corre el riesgo de corrosión por par galvánico. Deberá evitarse el contacto directo entre aluminio y otros metales interponiendo entre ellos láminas o piezas plásticas. Se recomienda la colocación de los marcos de la carpintería sobre premarcos de aluminio, recibidos previamente al hueco de albañilería.
  Los perfiles que suministra el Grupo ALUGOM, están provistos de un plástico adhesivo sobre las caras vistas a modo de protección. Se recomienda retirar dicho adhesivo inmediatamente después de recibir el cerramiento a su hueco. Si no se hace así, el sol y agentes atmosféricos pueden dificultar su retirada pasado un cierto tiempo.

- **Acristalamiento.** El proceso de acristalamiento debe realizarse de acuerdo con las normas de montaje incluidas en el manual del vidrio CITAV, especialmente en lo concerniente al espesor, longitud y posición de calzos de apoyo.
  En los casos en que se utilice silicona estructural, se deberá consultar previamente con el fabricante de dicha silicona para que verifique su funcionalidad y comportamiento para cada obra concreta.

- **Limpieza.** Los cerramientos exteriores de aluminio están expuestos a la agresividad ambiental, sol, lluvia, y acumulación de partículas. Esto tiene un impacto negativo que puede afectar a la durabilidad de los elementos de la ventana por medio de la aparición de la corrosión. Para evitar esta degradación, los cerramientos de aluminio deberán ser limpiados regularmente en ciclos que dependerán de la situación y el grado de exposición de dicho cerramiento. Como criterio general, debe emplearse agua con un agente limpiador neutro y aplicada con esponjas o paños. Después debe aclararse con agua limpia.
  No emplear nunca agentes limpiadores de PH por debajo de 5 o por encima de 8, ni utilizar cepillos de cerdas de alambre o estropajos de lana metálica.

- **Responsabilidad.** El Grupo ALUGOM, no se hace responsable de las posibles erratas tipográficas de este catálogo y recomienda encarecidamente al cliente que, antes de la formalización de cualquier pedido, verifique que las referencias aparecidas y los datos obtenidos son los correctos.
  Todos los datos incluidos en este catálogo son indicativos, teniendo un valor meramente informativo, figurando dichos datos exclusivamente como apoyo a la fabricación de nuestros sistemas, estando sujeto a cualquier tipo de modificación que el GRUPO ALUGOM entienda oportuna sin previo aviso tanto en los perfiles y accesorios como en las cotas y/o detalles que se incluyen. Es responsabilidad del propio usuario vigilar que los resultados obtenidos con la ayuda de este documento, son correctos y aptos para la aplicación prevista, así como el respeto a la normativa y reglamentación vigente en cada momento, y no implica responsabilidad alguna por parte del GRUPO ALUGOM.

- **Página web e internet.** El Grupo ALUGOM dispone de la página web ***www.alugom.com*** donde se incluye todo tipo de información en cuanto a productos, tarifas, soluciones, distribuidores, y en general información propia del Grupo. Asimismo, es posible la descarga de los programas informáticos que el grupo propone para agilizar los trámites y cálculos que indica la actual normativa, tanto para el Marcado CE, como para el Código Técnico de la Edificación.

Información técnica

- **Marcado CE.** El marcado CE es el símbolo de conformidad de determinados productos con la legislación de armonización técnica Europea. Este Marcado CE, no lo proporciona la Administración ni los Organismos notificados, sino que es el propio fabricante, bajo su responsabilidad, el que lo marca una vez realizadas las tareas que implican el sistema de evaluación asignado al producto, mediante un sistema de **Control de Producción de Fábrica (CPF)** que es imprescindible tener implantado, y junto a los Ensayos **Iniciales de Tipo (EIT)** que pueden ser obtenidos por el fabricante mediante 3 opciones: 1) Ensayos propios, 2) Ensayos compartidos, 3) Ensayos en cascada.
  Todo esto unido a la **Declaración de conformidad** donde se autoriza al fabricante a fijar dicho marcado CE.

  El Grupo ALUGOM, propone un programa informático que proporciona las etiquetas obligatorias para este marcado, con los datos específicos para cada serie de carpintería en concreto.
  Asimismo facilita todos los documentos necesarios, tales como los manuales de fabricación, Ensayos Iniciales de Tipo (EIT), declaración de conformidad, y una pequeña guía y ayuda al Control de Producción de Fábrica.

- **Código Técnico de la Edificación CTE.** Como consecuencia del mandato de la ley de Ordenación de la Edificación (L.O.E.) (Ley 38/1999), surge el nuevo Código Técnico de la edificación (CTE), aprobado en 2006 y de obligatorio cumplimiento desde el 29 de marzo de 2007.
  El CTE contiene un Documento Básico (DB) dedicado al ahorro de energía (HE) que asegura unos niveles de exigencia mínimos de calidad para la ventana, dependiendo del lugar de colocación y el uso funcional al que está destinada.
  El Grupo ALUGOM ha diseñado una aplicación informática de sencillo manejo, que facilita la complicada tarea de seleccionar, en función de dichas exigencias mínimas, la carpintería que más se ajuste a las mismas de entre nuestro completo catálogo de productos.

Ventajas del aluminio

Más allá del CTE, el aluminio es sostenible (equilibrio de una materia con los recursos de su entorno. Por extensión se aplica a la explotación de un recurso por debajo del límite de renovación del mismo), durante todo su ciclo de vida ya que además de ser uno de los materiales más abundantes en la corteza terrestre:

- **El material del futuro**. El aluminio no tiene límites de formas y colores. No generan problema alguno una vez instaladas independientemente de su forma, medida y orientación
- **Material inagotable**. La Bauxita, material del que se obtiene el aluminio constituye aproximadamente el 8% de la corteza terrestre, es el tercer elemento más abundante del planeta
- **El Aluminio** es 100 % **reciclable**. Puede refundirse con bajos costes de energía indefinidamente. Cuantas más veces se recicle, más económico resulta, con su consiguiente ahorro de energía.
- **Su tasa de recuperación** en edificación es mayor al 85 %
- Con el **reciclado del aluminio** se ahorra un 95 % de la energía utilizada en su producción inicial, sin riesgo de alteración en sus propiedades.
- El aluminio es un material **respetuoso con el medio ambiente y ecológico**. En caso de incendio no se originan gases nocivo. La aplicación de sistemas de carpintería con Rotura del Puente Térmico puede ahorrar hasta un 40 % de la energía susceptible de perderse por la ventana.
- Material de excelentes prestaciones, **durabilidad y resistenci**a a la corrosión, soporta la radiación ultravioleta, y por lo tanto una muy larga vida útil. El aluminio es inalterable con el paso del tiempo. No se estropea ni se deforma. Las estructuras creadas con aluminio mantienen sin necesidad de tomar medidas, su superficie con las mismas cualidades que el primer día.
- **Excelente relación resistencia/peso**. Con un peso específico de tan solo 2,7 g/cm^3, es un material muy ligero y tiene una resistencia muy elevada que puede calcularse con máxima precisión. El aluminio cumple todas las exigencias de rendimiento y reduce al mínimo las cargas en la estructura de soporte. Eso lo convierte en un material perfecto para los trabajos de rehabilitación de edificios
- **Maleabilidad y versatilidad en su diseño y aplicación**. Diseño flexible y estético. Los perfiles de aluminio pueden adoptar cualquier forma.
- Presenta **amplias posibilidades de construcción y aperturas y tipologías** que lo hacen disponer de soluciones ilimitadas para el diseño de sus proyectos. Además tiene la posibilidad de un amplio abanico de acabados. Es el material ideal para la arquitectura moderna.
- **Incombustibilidad y gran resistencia al fuego**. El rango de fusión de las aleaciones de aluminio empleadas en algunos casos es superior a 600º C, además su buena conductividad térmica hace que el calor se distribuya rápidamente por toda la masa, impidiendo grandemente las fusiones locales en caso de incendio.
- **Inocuidad, e higiene**, al no emitir ninguna sustancia e impedir el crecimiento de bacterias. Resistencia a la humedad y es inodoro.
- **Fácil de conservar**. El aluminio presenta un mantenimiento sencillo. Gracias a su acabado liso y pulido, el aluminio no atrae el polvo ni la suciedad. Excepto su limpieza, no necesita ningún tipo de mantenimiento.
- El aluminio ofrece un factor de **aislamiento térmico excepcional**. Una ventana de aluminio garantiza un aislamiento óptimo frente al frío y el calor, y cumple todos los requisitos legales sobre eficiencia energética y el CTE.
- El aluminio ofrece un **aislamiento acústico óptimo**. Un perfil de aluminio puede incorporar sin dificultad cristales de gran espesor, elemento esencial para lograr una buena protección contra el ruido.
- El aluminio garantiza una **total estanqueidad al aire, al agua y al viento**.
- Material con un alto nivel de **seguro antiefracción**, gracias a su resistencia en conjunto con herrajes especiales.
- **Dilata menos** que otros materiales, por ello, es ideal sobre todo para puertas de entrada con cerraduras.

Características técnicas serie Silver 60

Silver - 60

Carpintería Corredera sin Rotura de puente térmico

Sección de marco: ..... **60** mm.
Sección de Hoja : ..... **24 x 58** mm.
Galce de vidrio :..... **Vidrios hasta 15 mm**

Peso Máximo por Hoja : **50** Kg.

Posibilidades de colocación de Herraje Multipunto Corredera

① *Consultar tablas de pesos y rangos de aplicación con el Dpto. Técnico-comercial.*

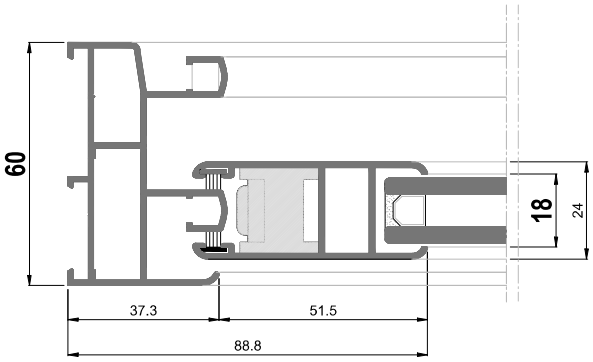

Especificaciones Técnicas

Permeabilidad al aire * *UNE EN 1026 - EN 12207*	CLASE **3**
Estanqueidad al agua * *UNE EN 1027 - EN 12208*	CLASE **6A**
Resistencia al viento * *UNE EN 12211 - EN 12210*	CLASE **C1**
Transmitancia térmica ** *UNE EN ISO 10077-2*	**3,8** $W/m^2 K$
Aislamiento acústico *UNE EN 10140-2:2011*	**29** (-1 ; -2)dB
Capacidad para soportar cargas *UNE EN 14609* ***	**APTO**

* *Ventana de 2 hojas de 1230 x 1480 mm.*
** *Ventana de 2 hojas de 1480 x 2180 mm; vidrio 4-10-4*
*** *Ventana de 2 hojas de 1230 x 1480 mm.; vidrio 4-6-4*

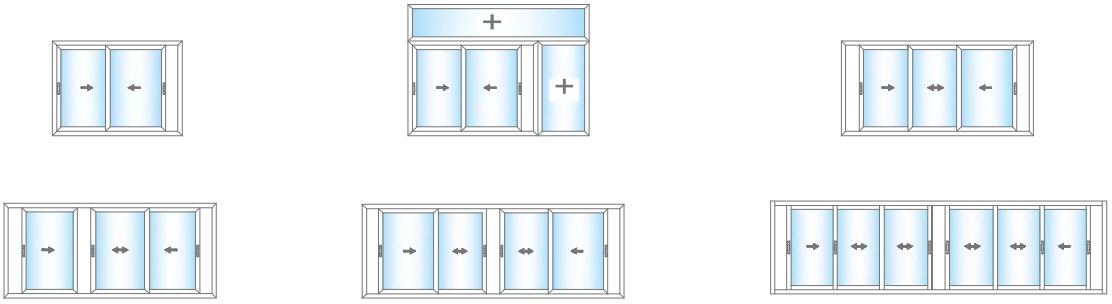

ENSAYOS y DATOS TÉCNICOS CARPINTERÍA

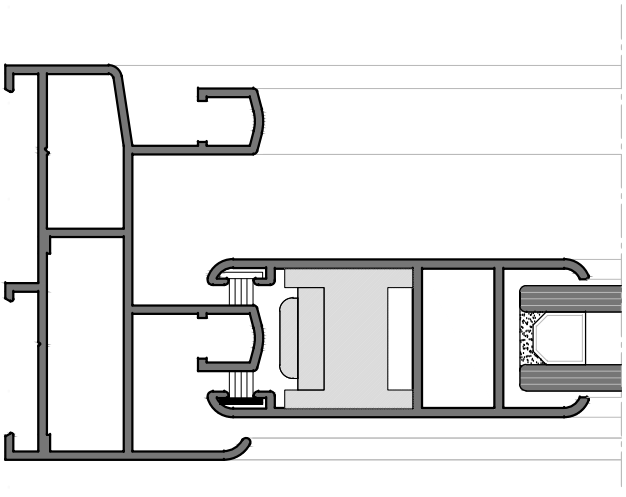

	Ventana **2** H 1230 x 1480
PERMEABILIDAD AL AIRE	CLASE **3**
ESTANQUEIDAD AL AGUA	CLASE **6A**
RESISTENCIA AL VIENTO	CLASE **C1**
TRANSMITANCIA TÉRMICA **Uf** MARCO UNE EN ISO 10077-2	**3,8** W (m^2K)
AISLAMIENTO ACÚSTICO UNE EN 10140-2:2011	29(-1;-2)dB

Carpintería corredera

Sección de Marco .....60 mm
Sección de Hoja .....24-58 mm
Galce de vidrio .....Vidrios hasta 15 mm. (18 mm. de hueco)

Peso máximo por Hoja: .....50 Kg por Hoja
Posibilidad de colocación de Herraje Multipunto Corredera

PERFILES

Ref.	Denominación	Diseño	Peso	Pe	Ix cm^4	Iy cm^4	Wx cm^3	Wy cm^3
8520	*Cerco Perimetral*	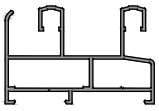	0.941	531.01	4.673	13.44	2.177	4.356
8547	*Cerco Perimetral*	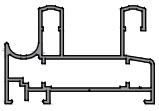	0.949	528.17	4.452	13.21	2.029	4.264
8521	*Vierteaguas Cerco 60 mm*	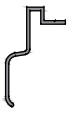	0.231	134.6	1.205	0.365	-	-
8537	*Hoja Perimetral Romo*	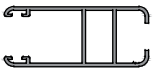	0.670	359.4	2.454	6.866	2.045	2.224
8560	*Hoja Perimetral Dobl. Cristal Romo*	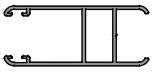	0.640	345.59	2.390	6.098	1.991	2.033
496	*Fijo Perimetral 60 mm SERIE 350 EUR*	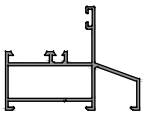	0.730	423.13	3.418	8.853	1.151	2.790
8538	*Acople Central (8537)*		0.296	161.68	1.002	0.698	-	-
497	*Fijo Clip 60 mm SERIE 350 EUR*	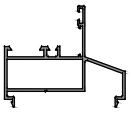	0.730	432.24	3.333	9.435	1.102	2.942
8593	*Cerco Fijo Registro*	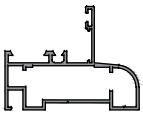	0.827	466.30	4.103	10.79	1.331	3.426
8567	*Cerco Perimetral 70 mm*	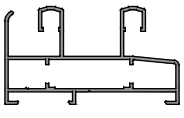	1.007	571.48	4.953	18.53	2.255	4.919
8569	*Acople 4 Hojas*		0.271	150	-	-	-	-
8546	*Cerco Perimetral*	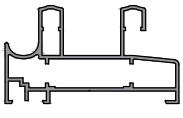	1.024	571.34	4.673	17.96	2.087	4.763
8568	*Vierteaguas Cerco 70 mm*		0.248	130.5	1.27	0.225	-	-
8530	*Hoja Perimetral 65mm Doble Cristal*	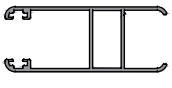	0.703	392.41	3.134	8.709	2.410	2.632

Ref.	Denominación	Diseño	Peso	Pe	Ix cm^4	Iy cm^4	Wx cm^3	Wy cm^3
8529	*Hoja Perimetral 65 mm Cr. Sencillo*	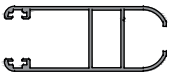	0.724	404.47	3.101	9.446	2.385	2.879
8531	*Acople central Hojas 8529 y 8530*		0.296	175.8	-	-	-	-
8594	*Acople Cent. Curvo SILVER 70*		0.381	214.9	1.757	1.065	-	-
320	*Fijo Perimetral 70mm SERIE 350 EUR*	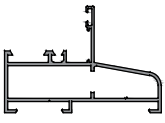	0.907	496.31	4.047	15.71	1.269	4.215
331	*Fijo Clip Perim. 70mm SERIE 350 EUR*	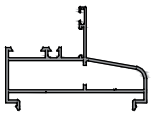	0.926	500.98	4.322	17.04	1.342	4.600
8519	*Cerco Perimetral 3 Carriles*	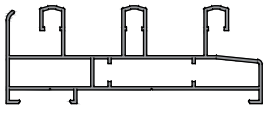	1.438	851.33	6.662	53.25	3.132	9.718
347	*Fijo Perim. 3 Carriles SERIE 350 EUR*	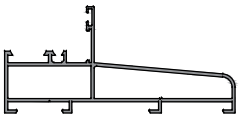	1.222	661.48	4.780	43.87	1.452	7.735
327	*Solapa Clip 30 mm*	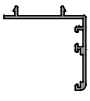	0.272	164.76	1.009	1.067	-	-
461	*Solapa Clip 30 mm*	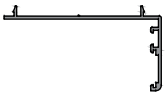	0.366	225.71	1.152	6.005	-	-
319	*Solapa Clip Grande 30 mm*		0.402	245.12	1.198	8.944	-	-
325	*Solapa 30 mm Monoblock*	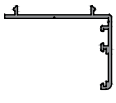	0.322	184.2	1.084	2.329	-	-
8832	*Solapa Inferior Monoblock*		0.207	125.97	0.919	0.122	-	-
8630	*Solapa Inf. 45 mm Monoblock*		0.256	155.9	2.414	0.135	-	-
8629	*Solapa 45 mm*		0.231	140.1	1.81	4.687	-	-

Ref.	Denominación	Diseño	Peso	Pe	Ix cm^4	Iy cm^4	Wx cm^3	Wy cm^3
281	*Solapa 30mm Monoblock*		0.182	110.14	0.646	0.042	-	-
348	*Solapa 40 mm EUR*		0.448	240.3	2.345	9.804	-	-
486	*Solapa 40 mm*	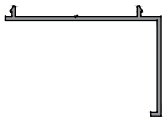	0.453	227.02	2.64	7.548	-	-
871	*Solapa 50 mm*	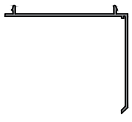	0.389	241.9	3.407	6.220	-	-
8589	*Union de Cercos*		0.147	90.4	0.035	0.013	0.079	0.008
511	*Union Cercos Tubul. 60 mm*	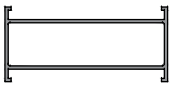	0.670	379.8	2.149	14.07	1.432	4.296
520	*Union Cercos Clip 3 Carriles*		0.471	238.3	0.018	29.40	0.039	5.708
613	*Union Cercos 60 mm*		0.369	225.7	0.254	8.988	0.254	2.682
466	*Union Cercos*		0.339	331.6	0.096	6.134	0.124	2.044
349	*Union Cercos Clip EUR*		0.319	172.1	0.016	5.669	0.035	1.619
512	*Union Cercos Tubul. 70 mm*	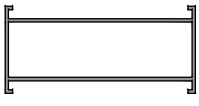	0.847	448.4	4.141	24.43	2.366	6.378
583	*Union Cercos Reductor*		0.360	220.6	0.235	7.310	0.235	2.348
614	*Esquinero 60 mm*		1.063	520.7	23.52	23.52	6.075	6.075
506	*Esquinero 60x40 mm*	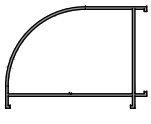	0.792	452.31	17.59	9.902	6.708	2.634

Ref.	Denominación	Diseño	Peso	Pe	Ix cm^4	Iy cm^4	Wx cm^3	Wy cm^3
510	*Esquinero 70 mm*		1.124	595	35.83	35.83	8.328	8.328
677	*Esquinero 60 mm*		1.047	554.26	27.22	27.22	7.195	7.195
611	*Esquinero Regulable Hembra*	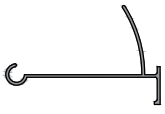	0.545	289	2.125	13.36	0.676	2.793
610	*Esquinero Regulable Macho*	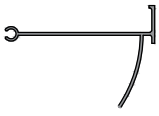	0.526	284.7	2.374	11.371	0.730	2.351
514	*Esquinero Regul. Tubo 70 mm*	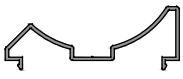	0.501	267.7	0.737	11.14	0.509	2.854
507	*Esquinero Regul. Tubo 60 mm*	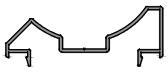	0.536	304.4	0.571	15.53	0.414	3.317

NO STOCK **FUERA DE STOCK** - Consultar plazo y condiciones de entrega

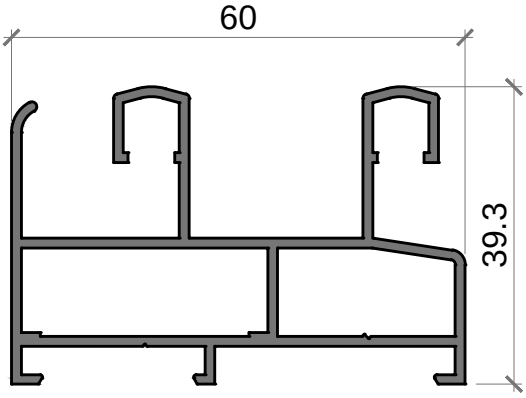

8520

Cerco Perimetral

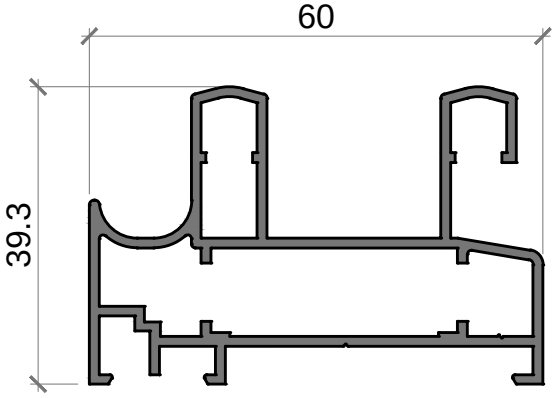

8547

Cerco Perimetral

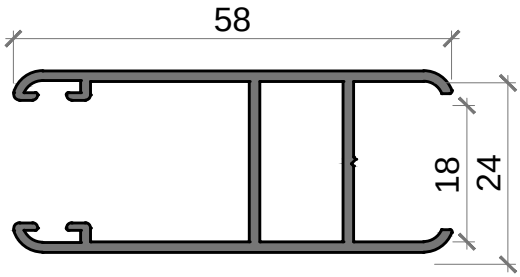

8560

Hoja Perimetral Dobl. Cristal Romo

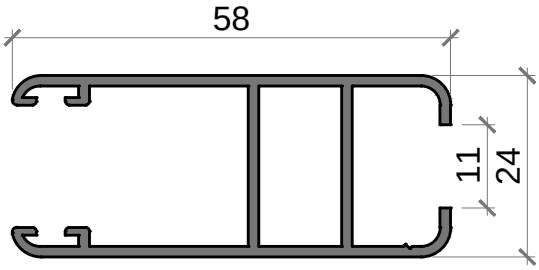

8537

Hoja Perimetral Romo

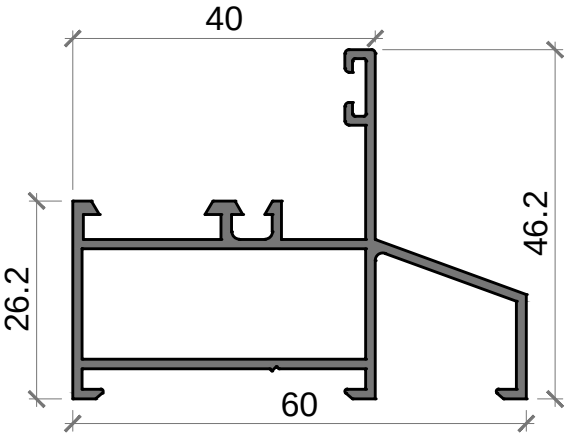

496

Fijo Perimetral 60 mm SERIE 350 EUR

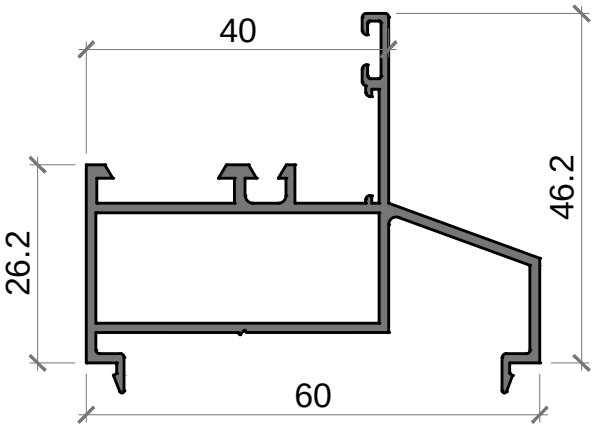

497

Fijo Clip 60 mm SERIE 350 EUR

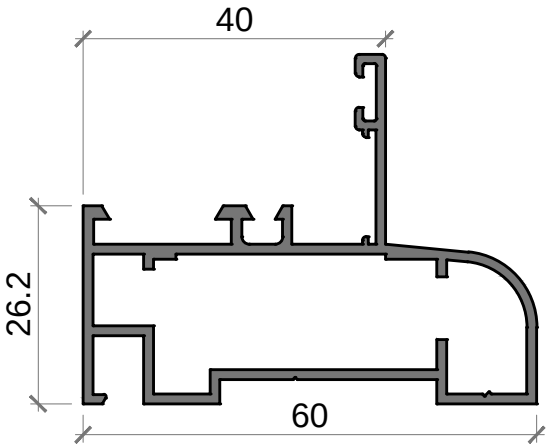

8593

Cerco Fijo Registro

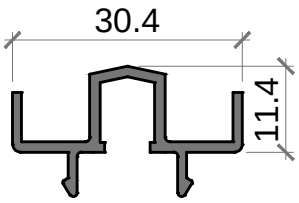

8569

Acople 4 Hojas

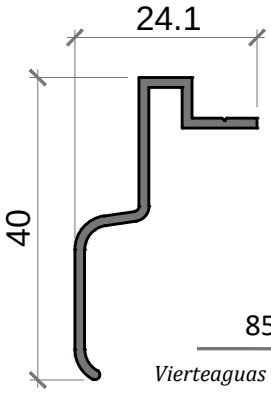

8521

Vierteaguas Cerco 60 mm

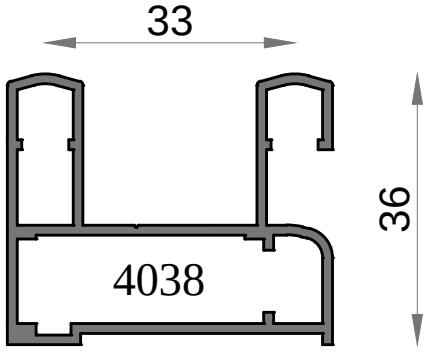

9116

Cerco perimetral de 43mm

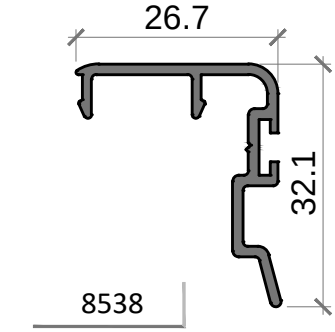

8538

Acople Central (8537)

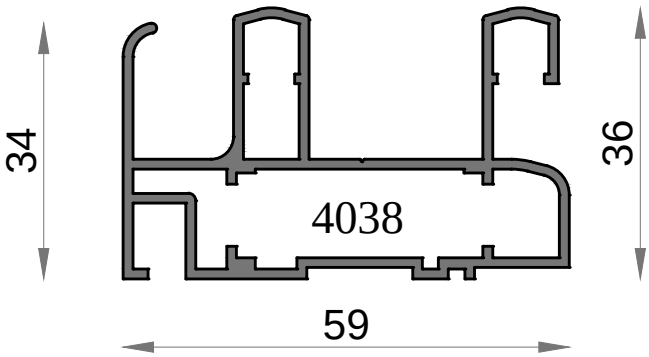

9115

Cerco perimetral 59mm

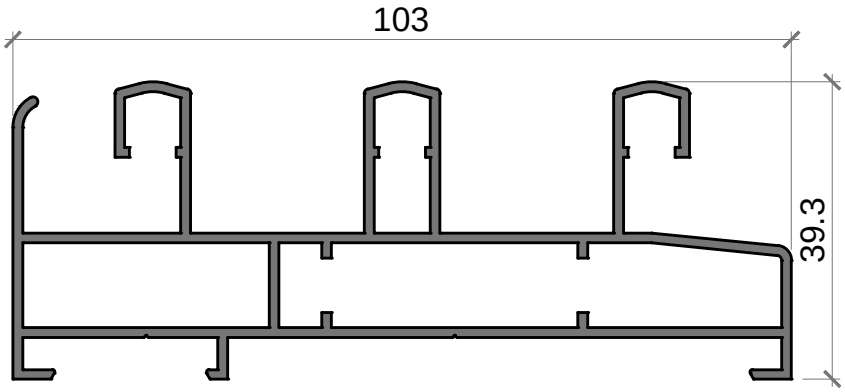

8519

Cerco Perimetral 3 Carriles

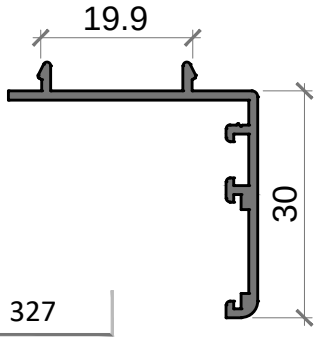

327

Solapa Clip 30 mm

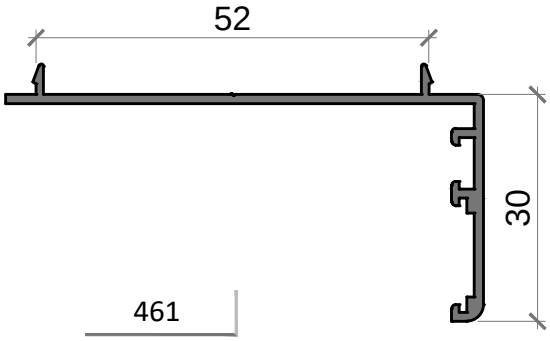

461

Solapa Clip 30 mm

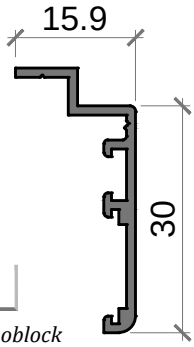

8832

Solapa Inferior Monoblock

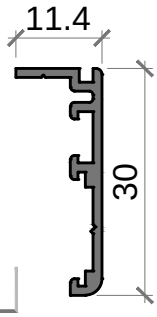

281

Solapa 30mm Monoblock

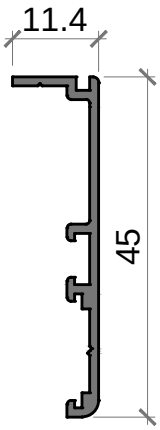

8629

Solapa 45 mm

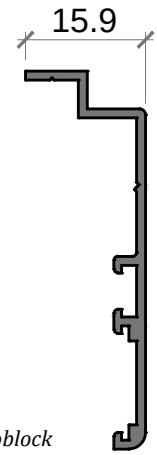

8630

Solapa Inf. 45 mm Monoblock

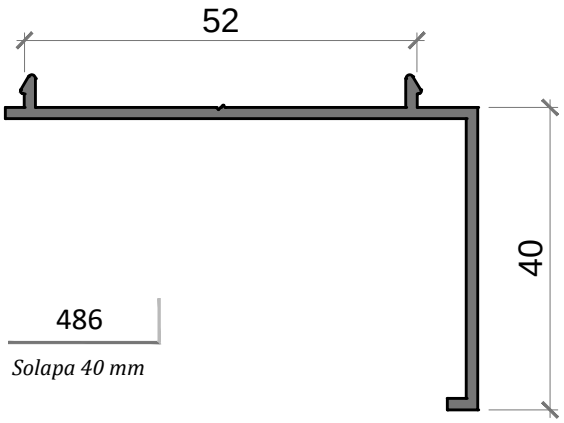

486

Solapa 40 mm

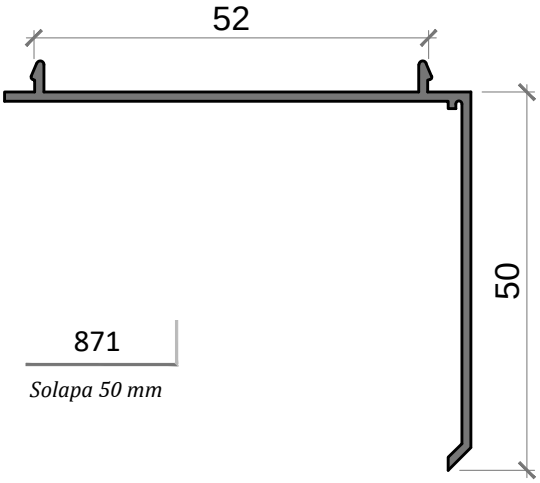

871

Solapa 50 mm

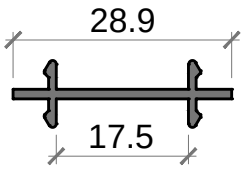

8589

Union de Cercos

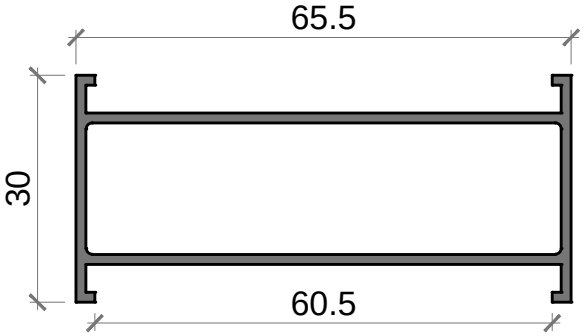

511

Union Cercos Tubul. 60 mm

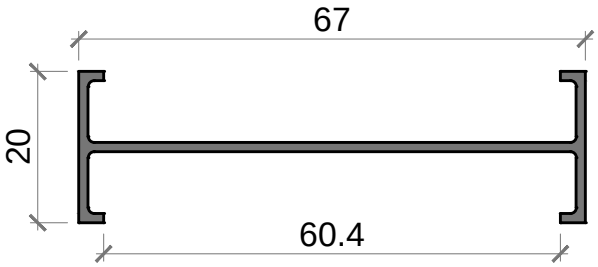

613

Union Cercos 60 mm

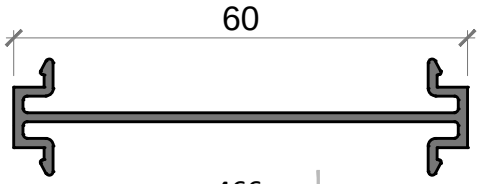

466

Union Cercos

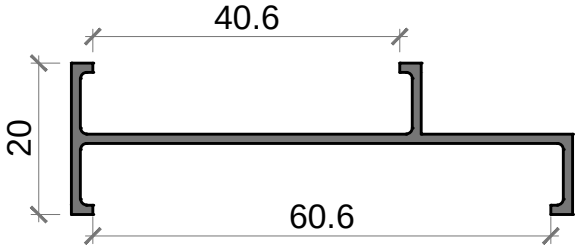

583

Union Cercos Reductor

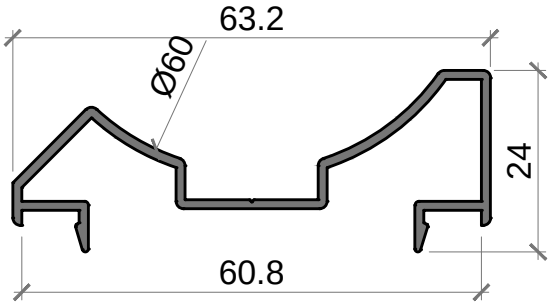

507

Esquinero Regul. Tubo 60 mm

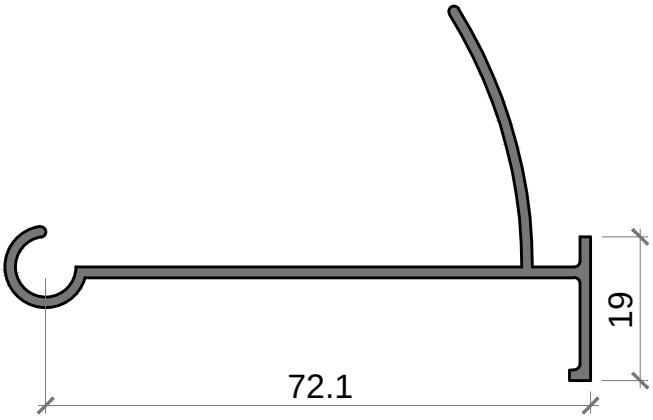

611

Esquinero Regulable Hembra

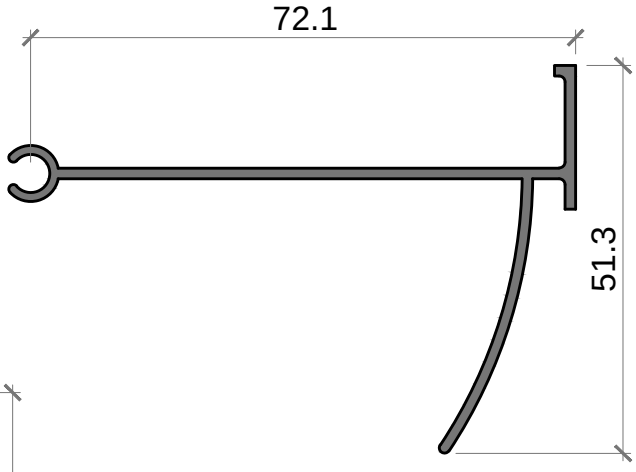

610

Esquinero Regulable Macho

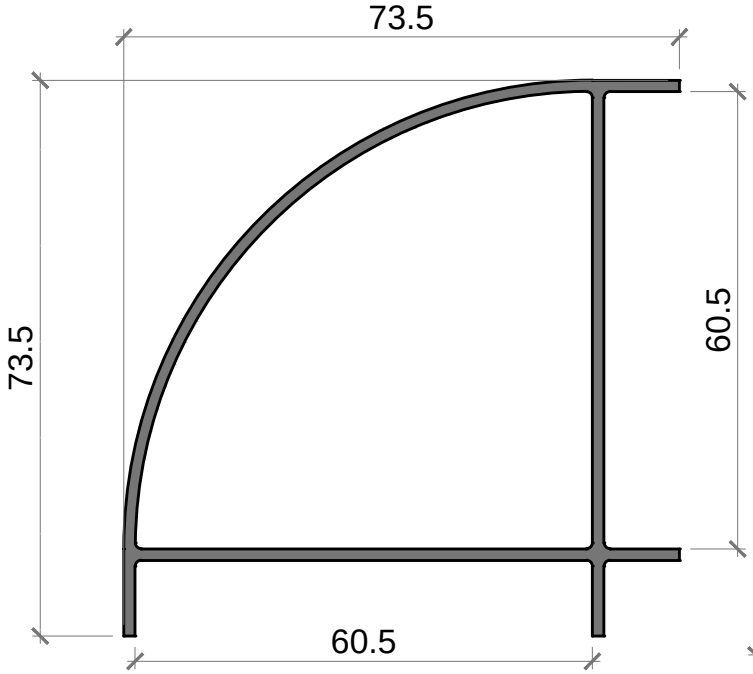

614

Esquinero 60 mm

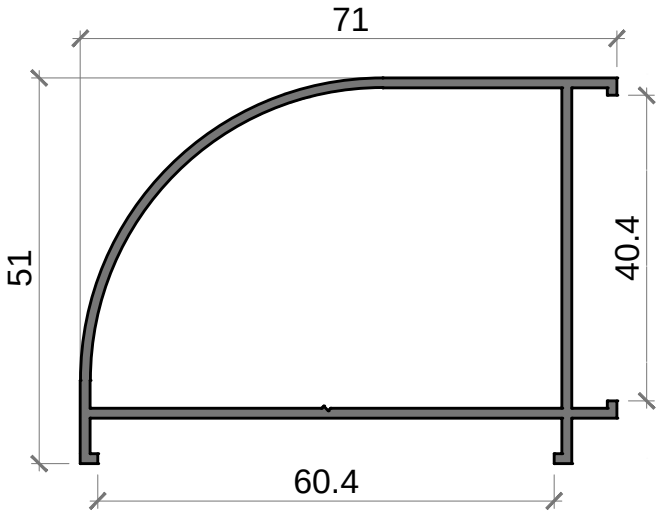

506

Esquinero 60x40 mm

SECCIONES, LISTA DE CORTES Y ACCESORIOS

serie

SILVER-60

SECCION *Ventana 2 Hojas Correderas*

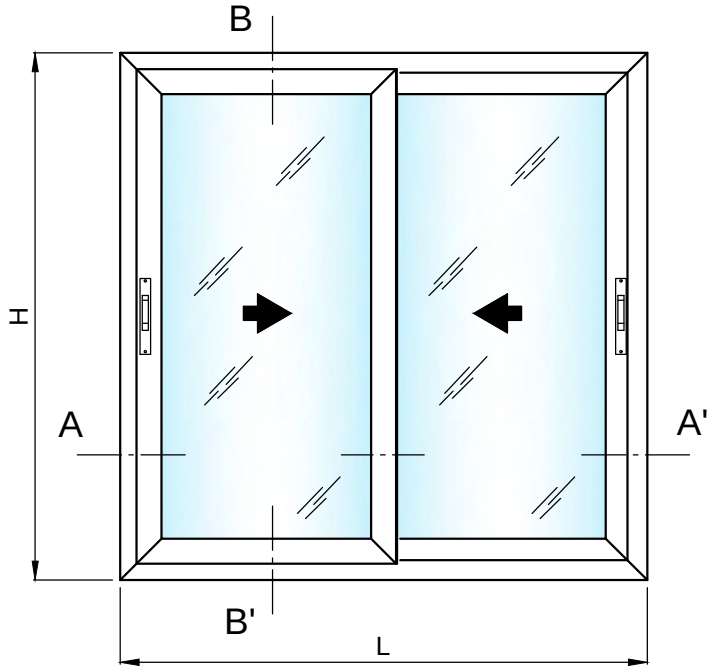

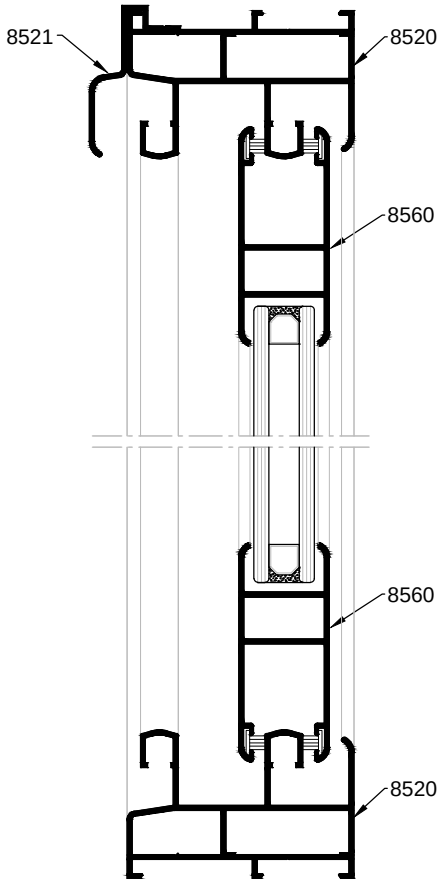

Seccion B-B´

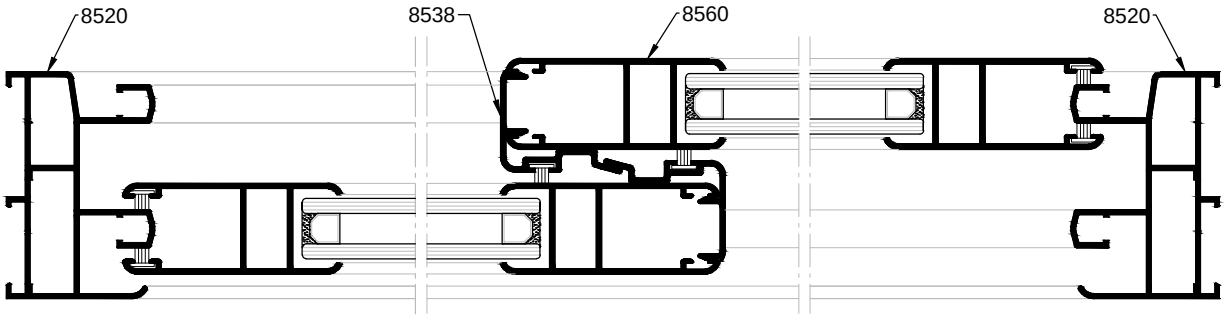

Seccion A-A´

serie

SILVER-60

LISTA DE CORTE Y ACCESORIOS *Ventana 2 Hojas Correderas*

Perfiles

DISEÑO	REFERENCIA	DENOMINACION	POSICION	UNIDADES	FORMULA CORTE	TIPO CORTE
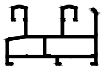	**8520**	Cerco Perimetral	Horiz.	2	L	INGLETE
			Vert.	2	H	INGLETE
	8560/ 8537	Hoja Perimetral Vidrio doble/sencillo	Horiz.	4	(L - 4) / 2	INGLETE
			Vert.	4	H - 62	INGLETE
	8538	Acople Cruce Hojas	Vert.	2	H - 62	TESTA
	8521	Vierteaguas	Horiz.	1	L	TESTA

Vidrio

Unds.	Fórmula Corte	
2	(L-200)/2	H-158

Accesorios

REFERENCIA	DENOMINACION	CANTIDAD	REFERENCIA	DENOMINACION	CANTIDAD
4558	*Cierre Embutido c/ condena*	2	**4109**	*Escuadra Alineamiento Hoja*	16
4102	*Rueda Regulable*	4	**4116**	*Escuadra Alineamiento Carriles Cerco*	8
4553	*Juego Cortavientos*	1	**4038**	*Escuadra Cerco*	4
4107	*Emb. Cruce Central*	4	**4556**	*Escuadra Hoja*	8
4182	*Tope Guiador Lateral (Jgo 4)*	1	**2022**	*Fin Seal de 7 x 6,5 mm.*	4L,6H

serie

SILVER-60

SECCION *Ventana 3 Hojas Correderas Cerco 2 Carriles*

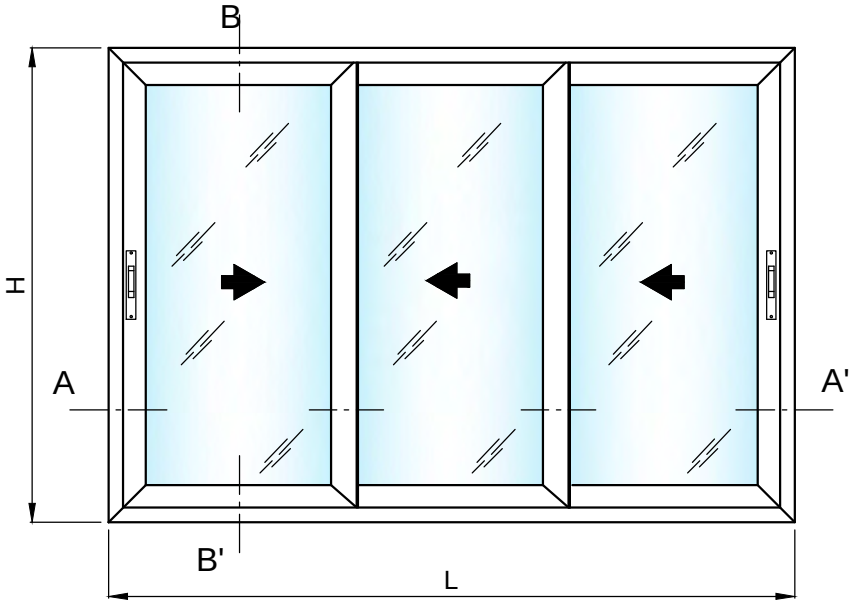

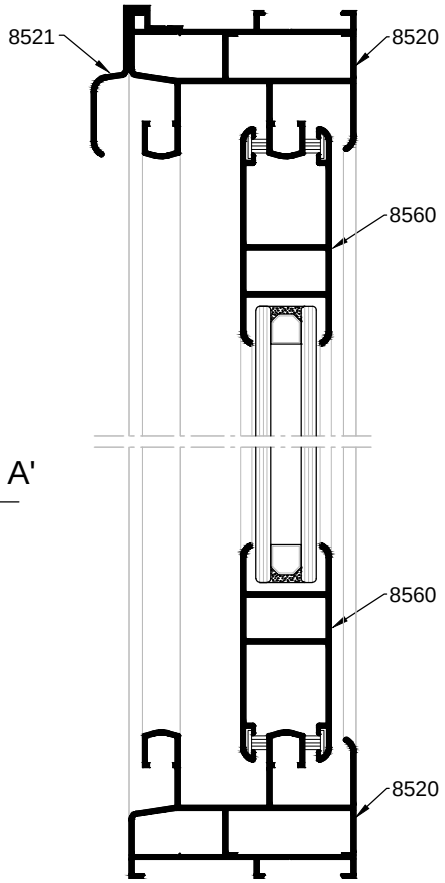

Seccion B-B´

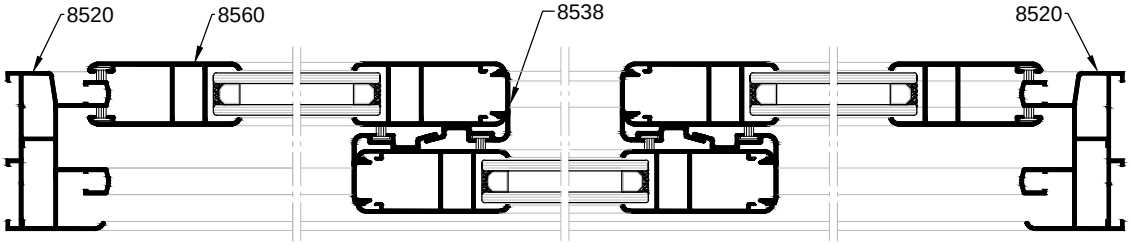

Seccion A-A´

serie

SILVER-60

LISTA DE CORTE Y ACCESORIOS *Ventana 3 Hojas Correderas Cerco 2 Carriles*

Perfiles

DISEÑO	REFERENCIA	DENOMINACION	POSICION	UNIDADES	FORMULA CORTE	TIPO CORTE
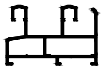	**8520**	Cerco Perimetral	Horiz.	2	L	INGLETE
			Vert.	2	H	INGLETE
	8560/ 8537	Hoja Perimetral Vidrio doble/sencillo	Horiz.	6	(L + 53) / 3	INGLETE
			Vert.	6	H - 62	INGLETE
	8538	Acople Cruce Hojas	Vert.	4	H - 62	TESTA
	8521	Vierteaguas	Horiz.	1	L	TESTA

Vidrio

Unds.	Fórmula Corte	
3	(L-241)/3	H-158

Accesorios

REFERENCIA	DENOMINACION	CANTIDAD	REFERENCIA	DENOMINACION	CANTIDAD
4558	*Cierre Embutido c/ condena*	2	**4109**	*Escuadra Alineamiento Hoja*	24
4102	*Rueda Regulable*	6	**4116**	*Escuadra Alineamiento Carriles Cerco*	8
4553	*Juego Cortavientos*	2	**4038**	*Escuadra Cerco*	4
4107	*Emb. Cruce Central*	8	**4556**	*Escuadra Hoja*	12
4182	*Tope Guiador Lateral (Jgo 4)*	1	**2022**	*Fin Seal de 7 x 6,5 mm.*	4L,8H

serie

SILVER-60

SECCION *Ventana 3 Hojas Correderas Cerco 3 Carriles*

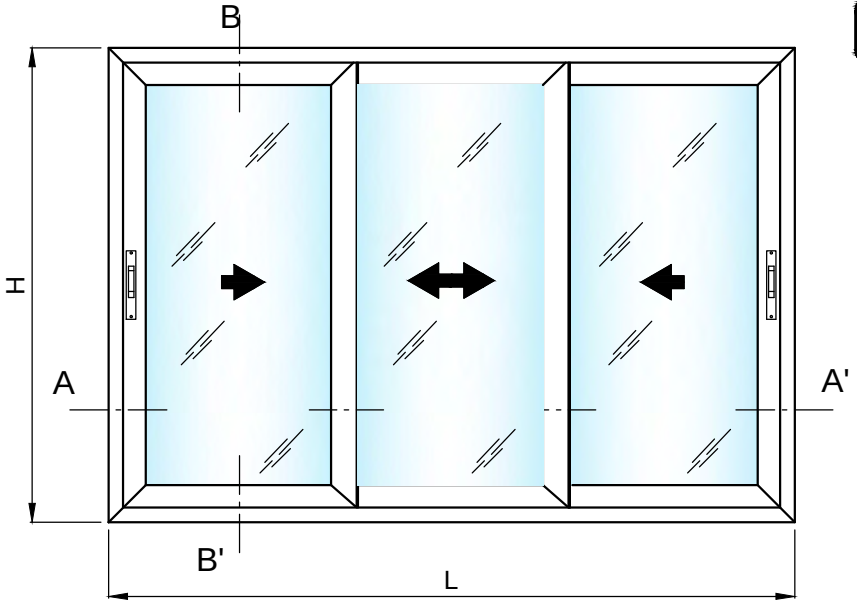

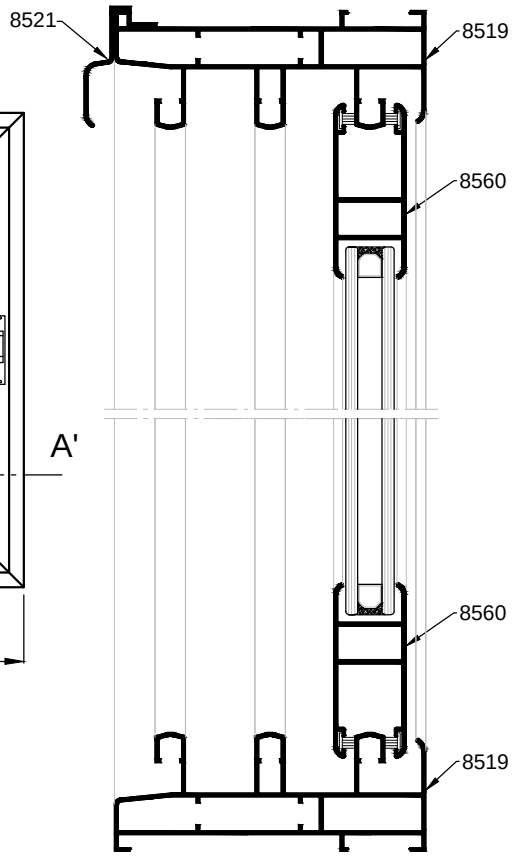

Seccion B-B´

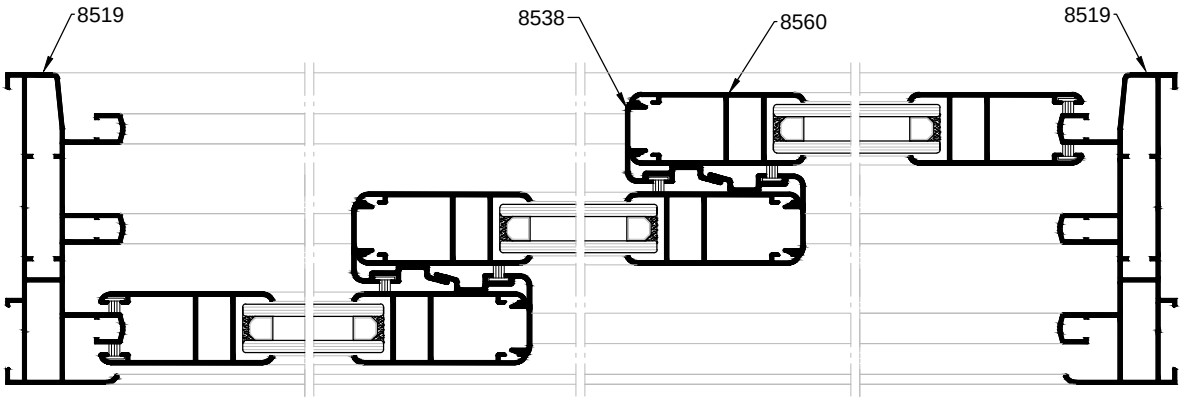

Seccion A-A´

serie

SILVER-60

LISTA DE CORTE Y ACCESORIOS *Ventana 3 Hojas Correderas Cerco 3 Carriles*

Perfiles

DISEÑO	REFERENCIA	DENOMINACION	POSICION	UNIDADES	FORMULA CORTE	TIPO CORTE
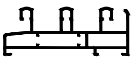	**8519**	Cerco Perimetral	Horiz.	2	L	INGLETE
			Vert.	2	H	INGLETE
	8560/ 8537	Hoja Perimetral Vidrio doble/sencillo	Horiz.	6	(L +53) / 3	INGLETE
			Vert.	6	H - 62	INGLETE
	8538	Acople Cruce Hojas	Vert.	4	H - 62	TESTA
	8521	Vierteaguas	Horiz.	1	L	TESTA

Vidrio

Unds.	Fórmula Corte	
3	(L-241)/3	H-158

Accesorios

REFERENCIA	DENOMINACION	CANTIDAD	REFERENCIA	DENOMINACION	CANTIDAD
4558	*Cierre Embutido c/ condena*	2	**4109**	*Escuadra Alineamiento Hoja*	24
4102	*Rueda Regulable*	6	**4116**	*Escuadra Alineamiento Carriles Cerco*	12
4553	*Juego Cortavientos*	2	**4038**	*Escuadra Cerco*	8
4107	*Emb. Cruce Central*	8	**4556**	*Escuadra Hoja*	12
4182	*Tope Guiador Lateral (Jgo 4)*	1	**2022**	*Fin Seal de 7 x 6,5 mm.*	4L,8H

serie

SILVER-60

SECCION *Ventana 4 Hojas Correderas*

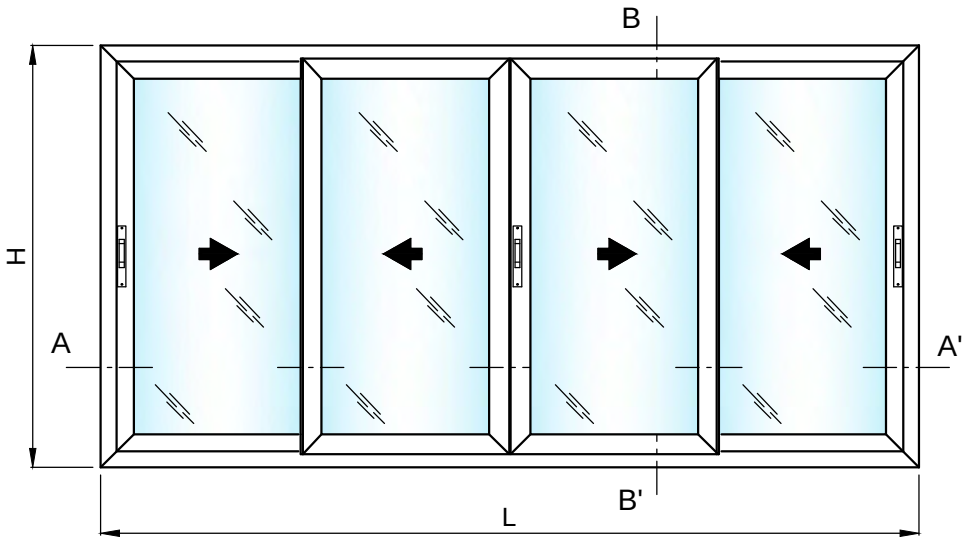

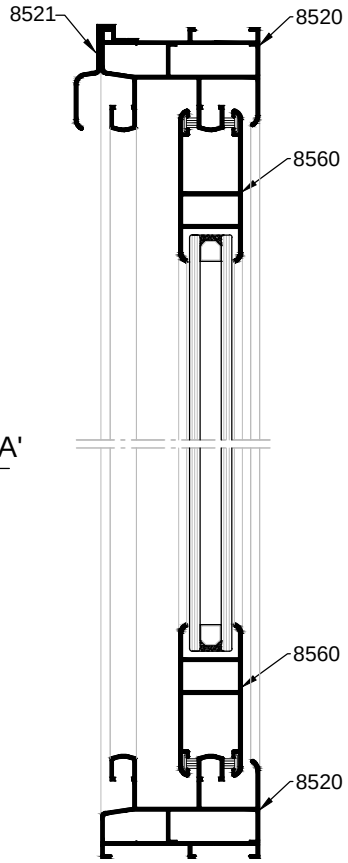

Seccion B-B´

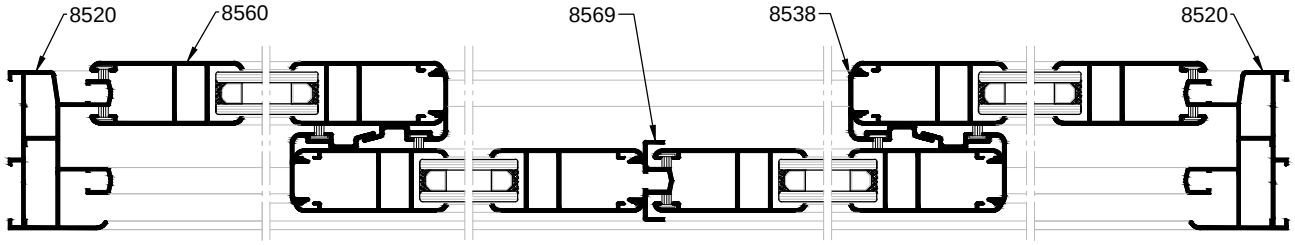

Seccion A-A´

serie
SILVER-60

LISTA DE CORTE Y ACCESORIOS *Ventana 4 Hojas Correderas*

Perfiles

DISEÑO	REFERENCIA	DENOMINACION	POSICION	UNIDADES	FORMULA CORTE	TIPO CORTE
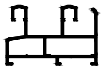	**8520**	Cerco Perimetral	Horiz.	2	L	INGLETE
			Vert.	2	H	INGLETE
	8560/ 8537	Hoja Perimetral Vidrio doble/sencillo	Horiz.	8	(L + 51) / 4	INGLETE
			Vert.	8	H - 62	INGLETE
	8538	Acople Cruce Hojas	Vert.	4	H - 62	TESTA
	8569	Acople 4 Hojas	Vert.	1	H - 62	TESTA
	8521	Vierteaguas	Horiz.	1	L	TESTA

Vidrio

Unds.	Fórmula Corte	
4	(L-341)/4	H-158

Accesorios

REFERENCIA	DENOMINACION	CANTIDAD	REFERENCIA	DENOMINACION	CANTIDAD
4558	*Cierre Embutido c/ condena*	3	**4109**	*Escuadra Alineamiento Hoja*	32
4102	*Rueda Regulable*	8	**4116**	*Escuadra Alineamiento Carriles Cerco*	8
4553	*Juego Cortavientos*	3	**4038**	*Escuadra Cerco*	4
4107	*Emb. Cruce Central*	8	**4556**	*Escuadra Hoja*	16
4182	*Tope Guiador Lateral (Jgo 4)*	2	**2022**	*Fin Seal de 7 x 6,5 mm.*	4L,10H

serie

SILVER-60

SECCION *Ventana 6 Hojas Correderas Cerco 3 Carriles*

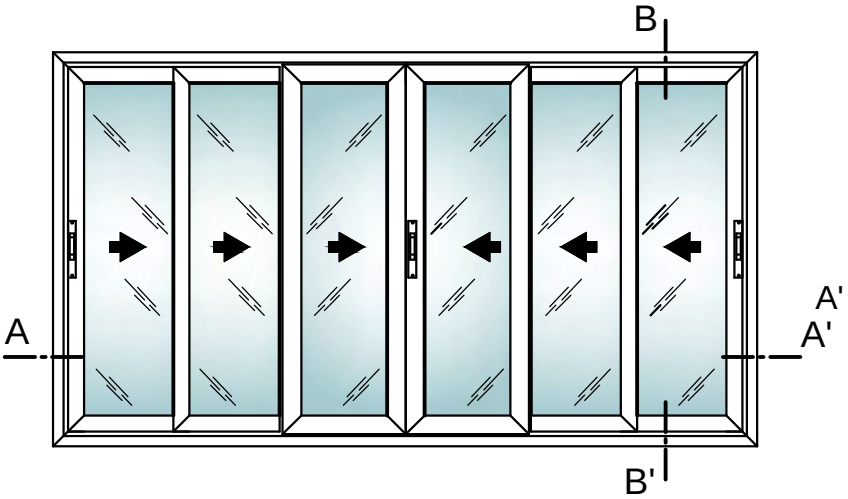

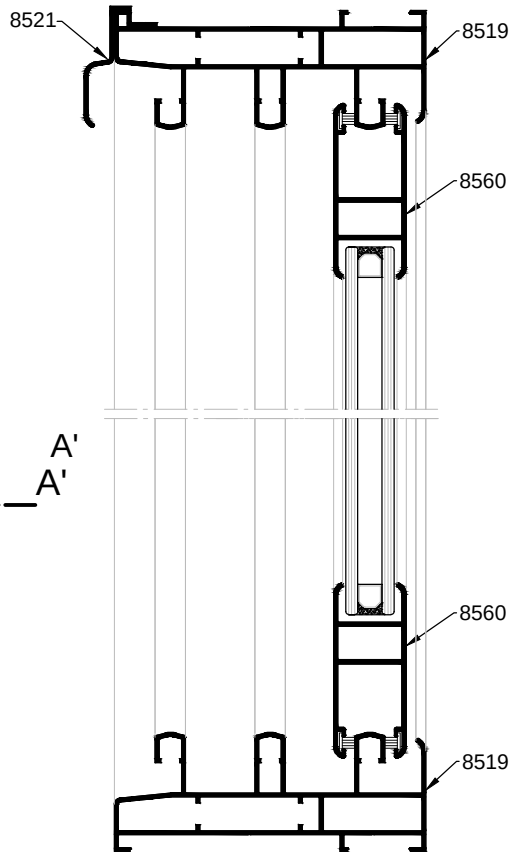

Seccion B-B´

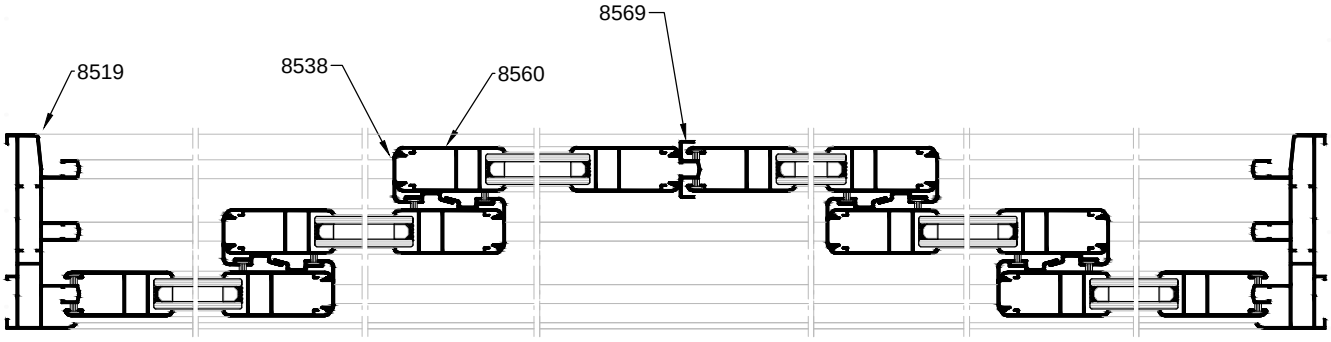

Seccion A-A´

serie

SILVER-60

LISTA DE CORTE Y ACCESORIOS *Ventana 6 Hojas Correderas Cerco 3 Carriles*

Perfiles

DISEÑO	REFERENCIA	DENOMINACION	POSICION	UNIDADES	FORMULA CORTE	TIPO CORTE
	8519	Cerco Perimetral	Horiz.	2	L	INGLETE
			Vert.	2	H	INGLETE
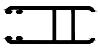	**8560/ 8537**	Hoja Perimetral Vidrio doble/sencillo	Horiz.	12	(L + 164) / 6	INGLETE
			Vert.	12	H - 62	INGLETE
	8538	Acople Cruce Hojas	Vert.	8	H - 62	TESTA
	8569	Acople 4 Hojas	Vert.	1	H - 62	TESTA
	8521	Vierteaguas	Horiz.	1	L	TESTA

Vidrio

Unds.	Fórmula Corte	
6	(L-424)/6	H-158

Accesorios

REFERENCIA	DENOMINACION	CANTIDAD	REFERENCIA	DENOMINACION	CANTIDAD
4558	*Cierre Embutido c/ condena*	3	**4109**	*Escuadra Alineamiento Hoja*	48
4102	*Rueda Regulable*	12	**4116**	*Escuadra Alineamiento Carriles Cerco*	12
4553	*Juego Cortavientos*	5	**4038**	*Escuadra Cerco*	8
4107	*Emb. Cruce Central*	16	**4556**	*Escuadra Hoja*	24
4182	*Tope Guiador Lateral (Jgo 4)*	2	**2022**	*Fin Seal de 7 x 6,5 mm.*	4L,14H

serie

SILVER-60

SECCION *Ventana 2 Hojas Correderas - Cerco 9116*

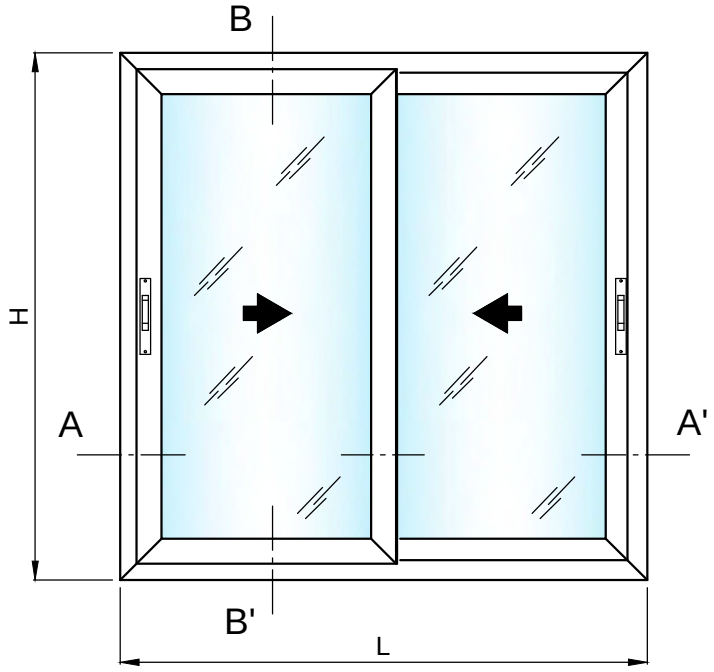

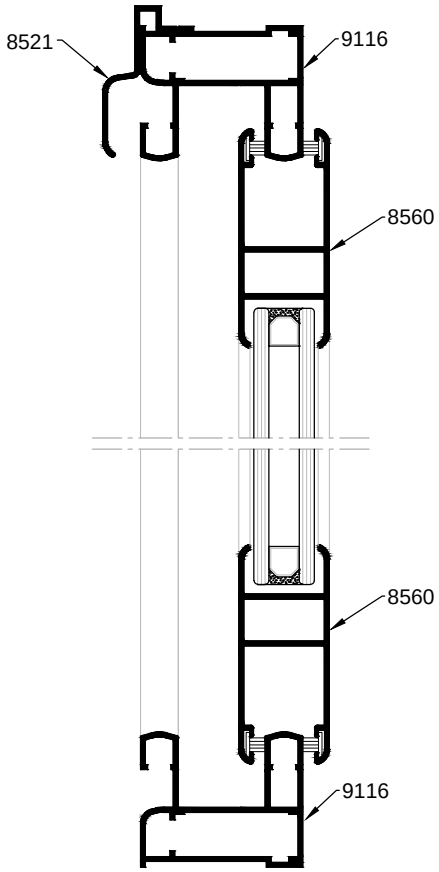

Seccion B-B´

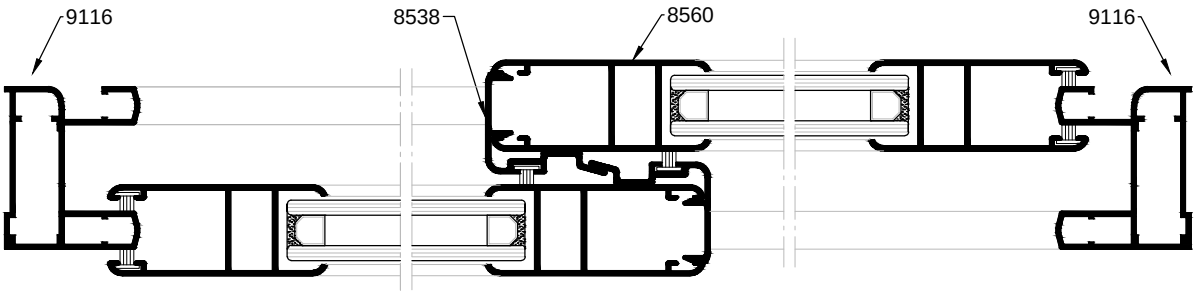

Seccion A-A´

serie

SILVER-60

LISTA DE CORTE Y ACCESORIOS *Ventana 2 Hojas Correderas*

Perfiles

DISEÑO	REFERENCIA	DENOMINACION	POSICION	UNIDADES	FORMULA CORTE	TIPO CORTE
	9116	Cerco Perimetral	Horiz.	2	L	INGLETE
			Vert.	2	H	INGLETE
	8560/ 8537	Hoja Perimetral Vidrio doble/sencillo	Horiz.	4	(L + 3) / 2	INGLETE
			Vert.	4	H - 54	INGLETE
	8538	Acople Cruce Hojas	Vert.	2	H - 54	TESTA
	8521	Vierteaguas	Horiz.	1	L	TESTA

Vidrio

Unds.	Fórmula Corte	
2	(L-193)/2	H-151

Accesorios

REFERENCIA	DENOMINACION	CANTIDAD	REFERENCIA	DENOMINACION	CANTIDAD
4558	*Cierre Embutido c/ condena*	2	**4109**	*Escuadra Alineamiento Hoja*	16
4102	*Rueda Regulable*	4	**4116**	*Escuadra Alineamiento Carriles Cerco*	8
4553	*Juego Cortavientos*	1	**4038**	*Escuadra Cerco*	4
4107	*Emb. Cruce Central*	4	**4556**	*Escuadra Hoja*	8
4182	*Tope Guiador Lateral (Jgo 4)*	1	**2022**	*Fin Seal de 7 x 6,5 mm.*	4L,6H

serie

SILVER-60

SECCION *Ventana 3 Hojas Correderas - Cerco 9116*

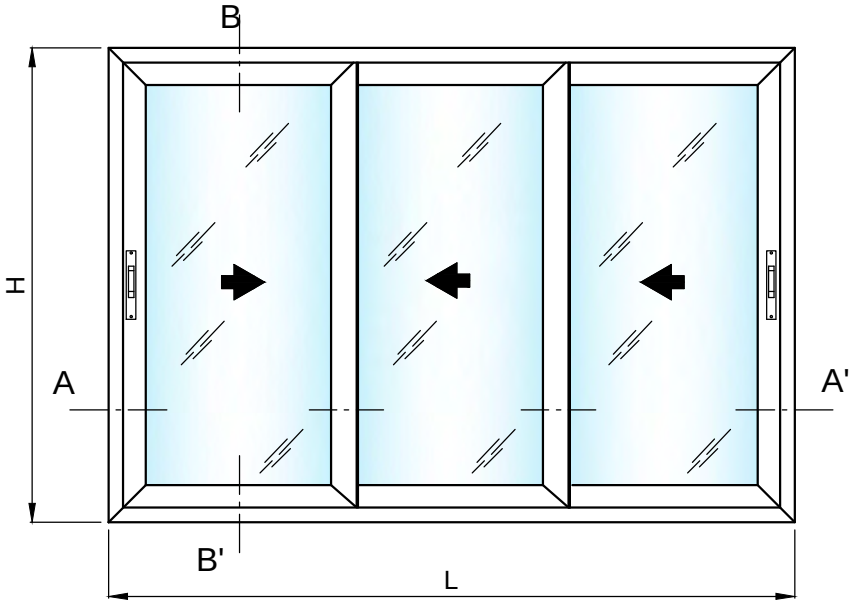

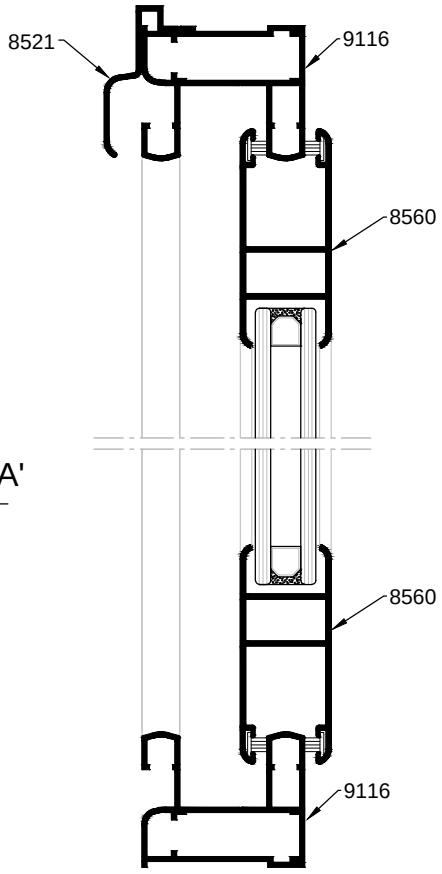

Seccion B-B´

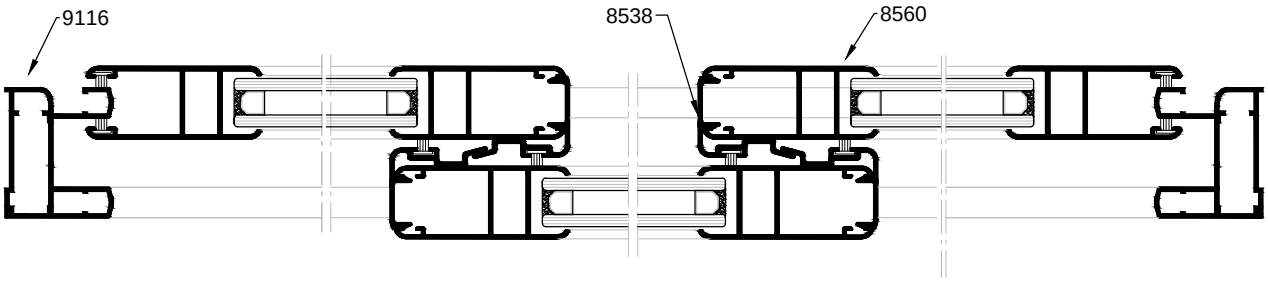

Seccion A-A´

serie
SILVER-60

LISTA DE CORTE Y ACCESORIOS *Ventana 2 Hojas Correderas*

Perfiles

DISEÑO	REFERENCIA	DENOMINACION	POSICION	UNIDADES	FORMULA CORTE	TIPO CORTE
	9116	Cerco Perimetral	Horiz.	2	L	INGLETE
			Vert.	2	H	INGLETE
	8560/ 8537	Hoja Perimetral Vidrio doble/sencillo	Horiz.	6	(L + 59) / 3	INGLETE
			Vert.	6	H - 54	INGLETE
	8538	Acople Cruce Hojas	Vert.	4	H - 54	TESTA
	8521	Vierteaguas	Horiz.	1	L	TESTA

Vidrio

Unds.	Fórmula Corte	
3	(L-235)/3	H-151

Accesorios

REFERENCIA	DENOMINACION	CANTIDAD	REFERENCIA	DENOMINACION	CANTIDAD
4558	*Cierre Embutido c/ condena*	2	**4109**	*Escuadra Alineamiento Hoja*	24
4102	*Rueda Regulable*	6	**4116**	*Escuadra Alineamiento Carriles Cerco*	8
4553	*Juego Cortavientos*	2	**4038**	*Escuadra Cerco*	4
4107	*Emb. Cruce Central*	8	**4556**	*Escuadra Hoja*	12
4182	*Tope Guiador Lateral (Jgo 4)*	1	**2022**	*Fin Seal de 7 x 6,5 mm.*	4L,8H

ACCESORIOS

ACCESORIOS SILVER - 60

Cremonas y Manillas

REFERENCIA	DENOMINACION	DISEÑO	REFERENCIA	DENOMINACION	DISEÑO
4190	*Manilla cuadradillo 7 mm.*		5079	*Manilla Inox. Recta*	
5080	*Manilla Inox. recta con llave*		5183	*Manilla cuadradillo 7 mm. c/llave*	
5389	*Manilla Toulon cuadradillo 7 mm.*		5191	*Manilla Kora cuadradillo 7 mm.*	
4858(D) 4859(I)	***Manilla corredera acodada cuadradillo 7 mm.***		5455	***Manilla Plana c/cuadr. 7mm***	
5086	***Manilla recta acodada***				

Tapas

REFERENCIA	DENOMINACION	DISEÑO	REFERENCIA	DENOMINACION	DISEÑO
4339	*Juego tapas tirador postizo (783-4)*		4337	*Embellec. salida aguas c/membr.*	
4107	*Embellecedor acop. hoja central*		4035	*Embellec. salida aguas*	

Tirador

REFERENCIA	DENOMINACION	DISEÑO
4559	*Tirador Series Silver*	

ACCESORIOS SILVER - 60

elementos de cierre

REFERENCIA	DENOMINACION	DISEÑO	REFERENCIA	DENOMINACION	DISEÑO
4551	*Cierre Embutido peque. s/condena*	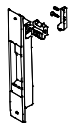	4558	*Cierre embutido peque. c/condena*	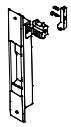
4102	*Rueda regulable (Zamak)*		4126	*Rueda sencilla Nylon*	
4182	*Tope Guiador (Jgo. 4)*	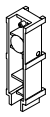	4118	*Terminal acople 4 hojas*	
4553	*Cortavientos Silver-60/70 (Jgo. 2)*		3204	*Cepillo Fin Seal 7 x 6.5 mm.*	
4178	*Cepillo Tri-Fin 7 x 6.5 mm.*		4176	*Valvula de drenaje*	

Escuadras

REFERENCIA	DENOMINACION	DISEÑO	REFERENCIA	DENOMINACION	DISEÑO
4556	*Escuadra Cerco/Hoja*		4039	*Escuadra inox. alineamiento*	
4038	*Escuadra Cerco 3 Carriles*		3627	*Escuadra para fijo*	
4116	*Escuadra alineam. carriles*	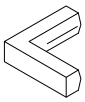	3623	*Escuadra europea ventana*	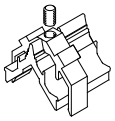
4109	*Escuadra alineam. hojas*				

ACCESORIOS SILVER - 60

	REFERENCIA	DENOMINACION	DISEÑO	REFERENCIA	DENOMINACION	DISEÑO
Cierre Multipunto	4187	*Cierre mulipunto corredera H = 668 - 1068mm*	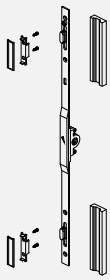	4188	*Cierre mulipunto corredera H = 1069 - 1868mm*	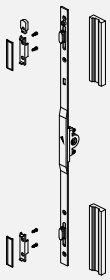
	4189	*Cierre mulipunto corredera H > 1869 mm*	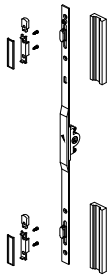	4189	*Cierre multipunto H> 1874*	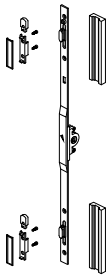
	4193	*Cierre multipunto 125 (monopunto)*	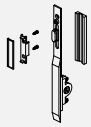			

	REFERENCIA	DENOMINACION	DISEÑO	REFERENCIA	DENOMINACION	DISEÑO
Varios	4555	*Util de mecanizado*	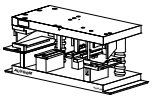	4979	*Seguro antielev. multipunto*	

CIERRE MULTIPUNTO

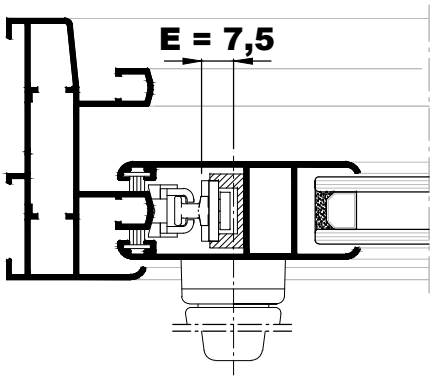

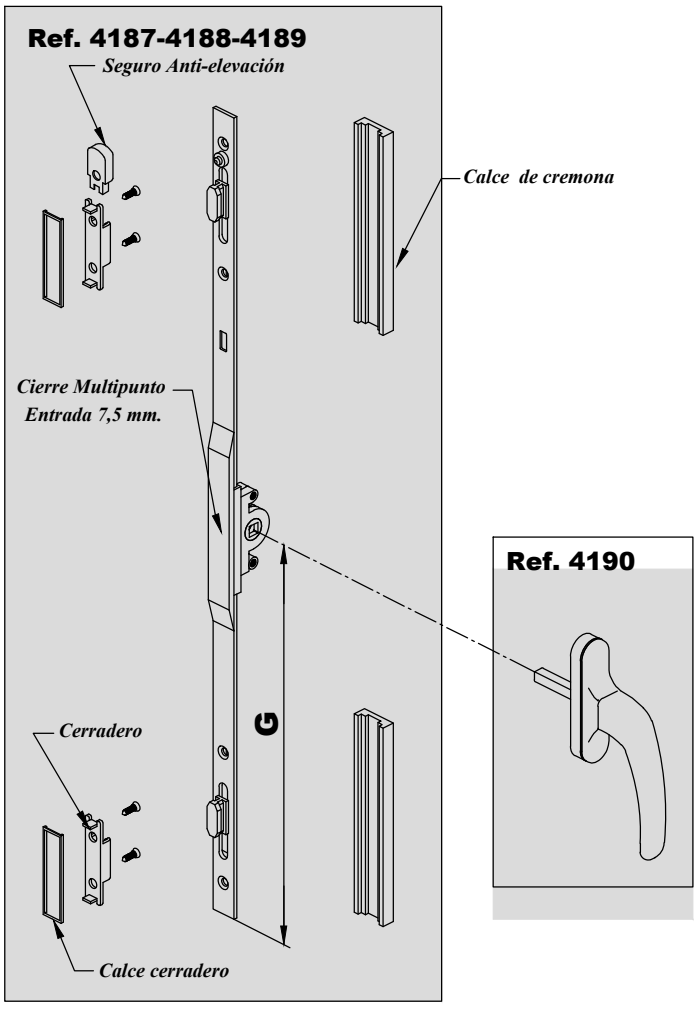

Referencia	DENOMINACIÓN	Medida Multipunto	G Altura Manilla	UNIDADES Calces Multipunto	Calces Cerradero	Cerraderos	Seguro Antielevación
4193	Cierre Multipunto **H= 200-673**	125	-	1	1	1	-
4187	Cierre Multipunto **H= 668-1068**	600	300	3	2	2	1
4188	Cierre Multipunto **H= 1069-1673**	1000	500	4	2	2	1
5496	Cierre Multipunto **H= 1674-1868**	1000	500	4	2	2	1
4189	Cierre Multipunto **H > 1869**	1800	900	5	3	3	1
4190	Manilla cuadradillo 7 mm. *(Blanco y Negro)*			1			

- La altura de la manilla es siempre fija a la medida que se indica arriba **G** *y centrada en la pletina de cremona*
- Para alturas muy superiores a 1800 mm existe un prolongador donde se incluye un bul· n y cerradero para un cierre mas compacto.
- Para alturas inferiores a 1043 mm. existen otros cierres que se estudiaran bajo pedido.

DETALLES 1:1

DETALLE LATERAL

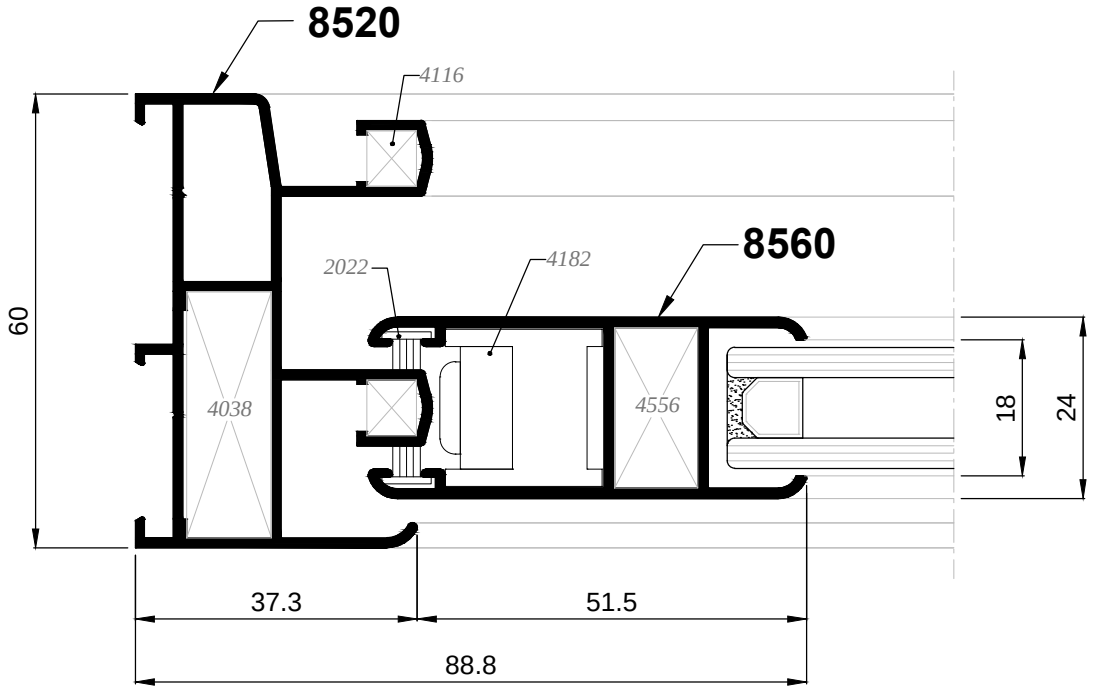

DETALLE LATERAL MULTIPUNTO

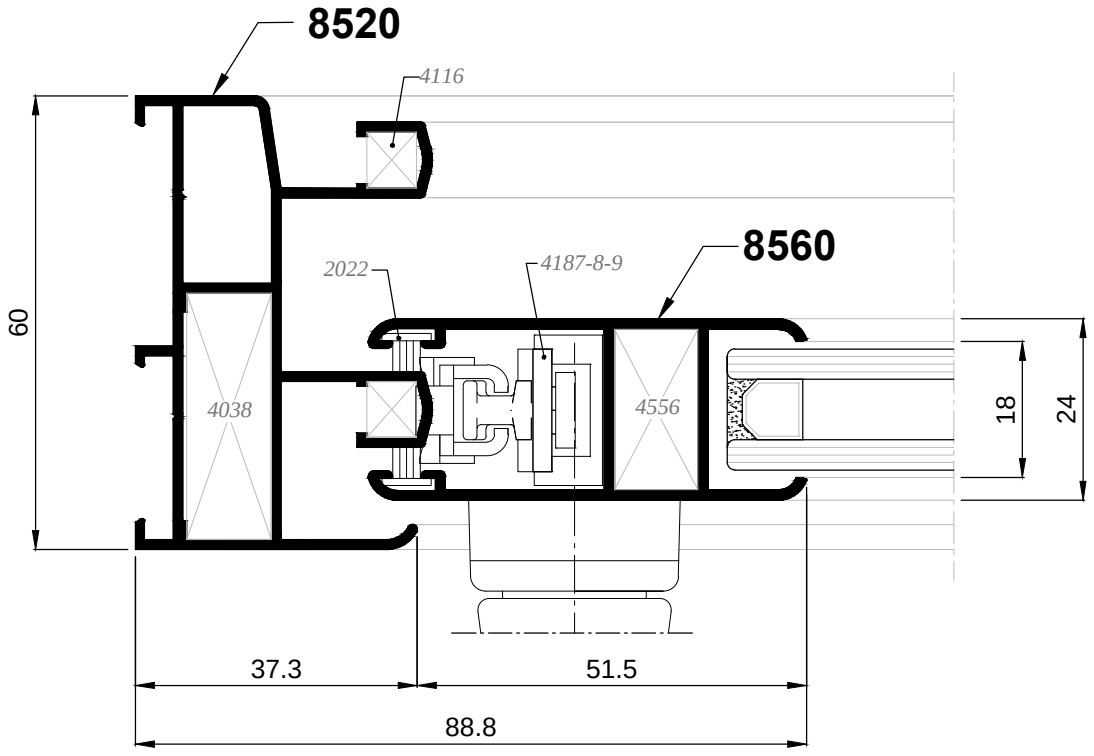

DETALLE CENTRAL

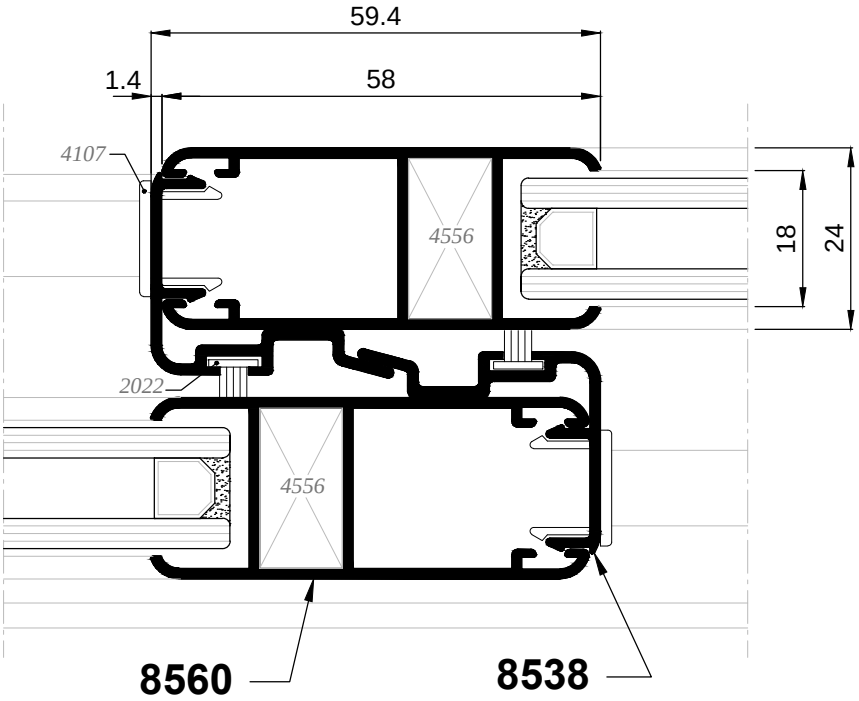

DETALLE UNION FIJO INFERIOR

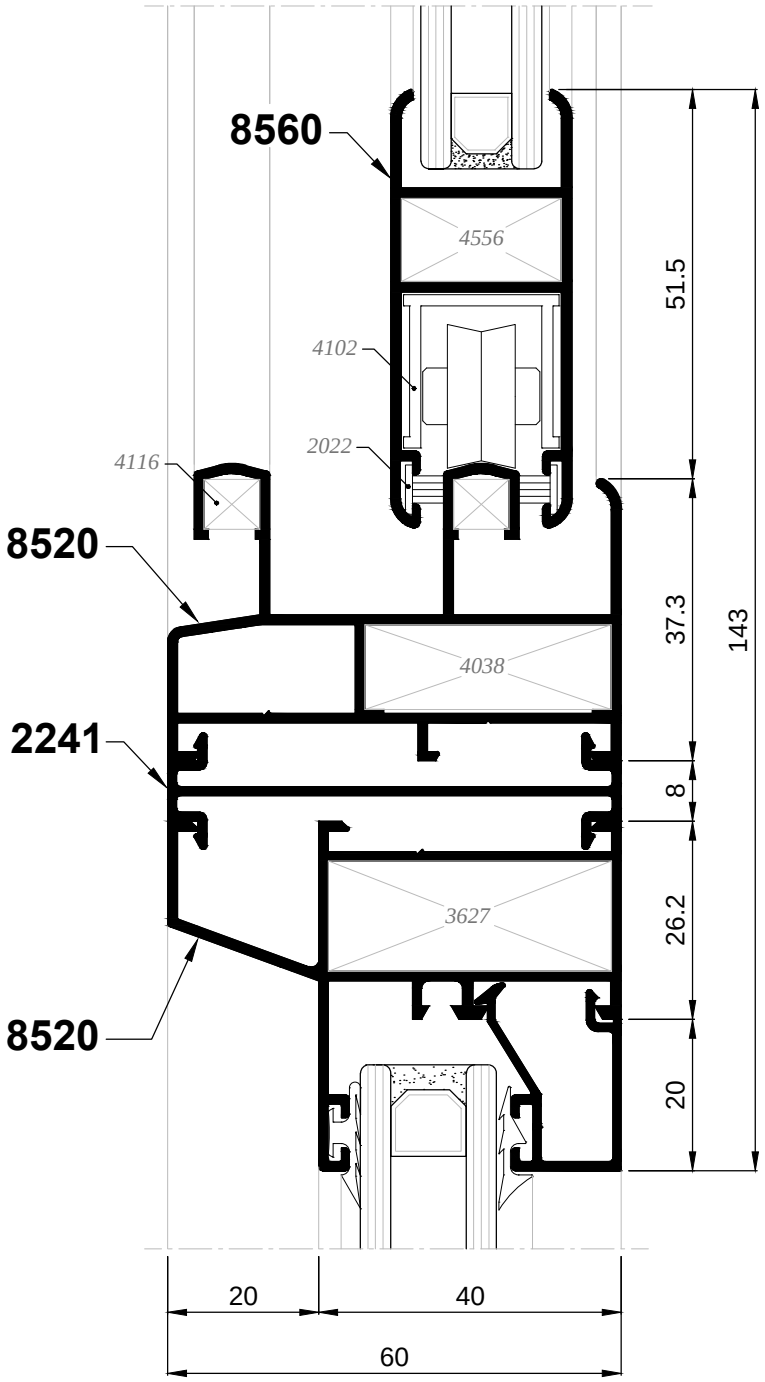

DETALLE ENCUENTRO 4 HOJAS

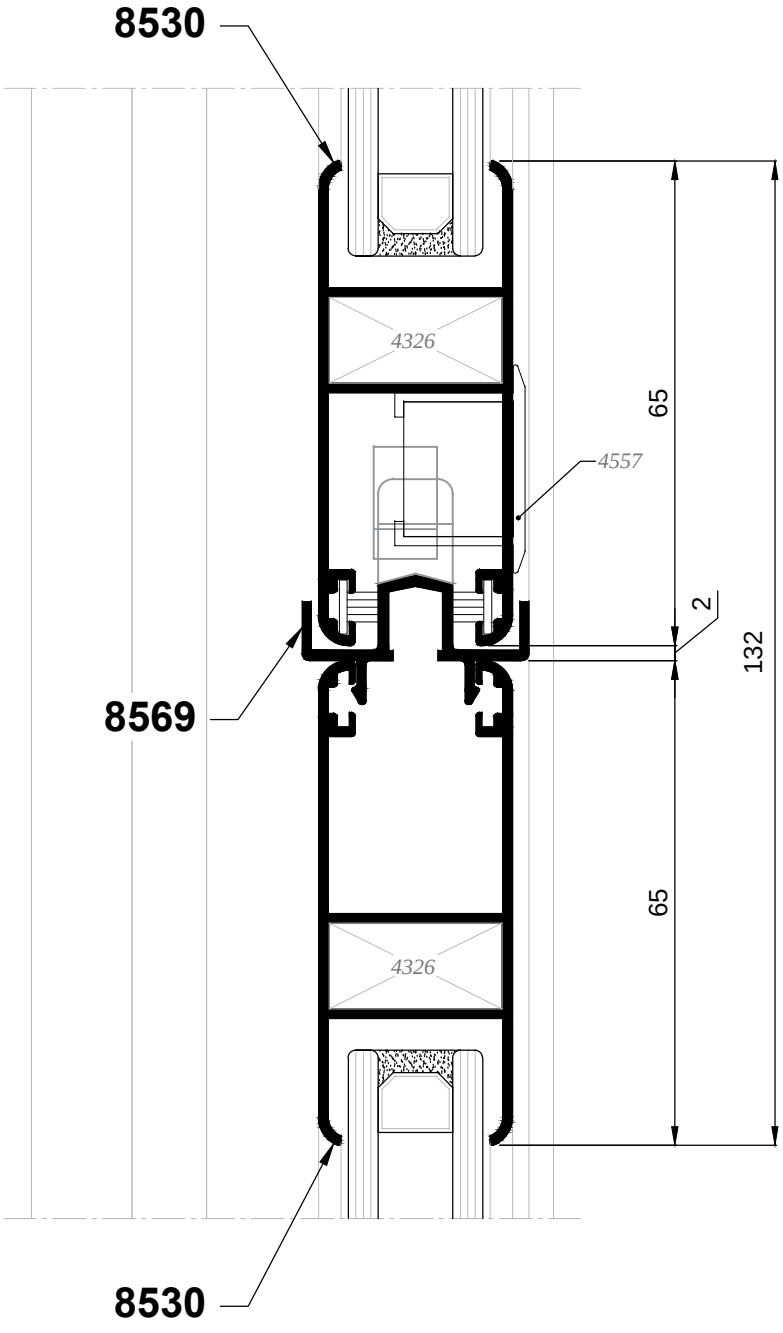

DETALLES CONSTRUCTIVOS

ESQUEMA DE OPERACIONES ÚTIL SILVER-60 / 70

REF. 4555 *Util serie Silver-60/70*

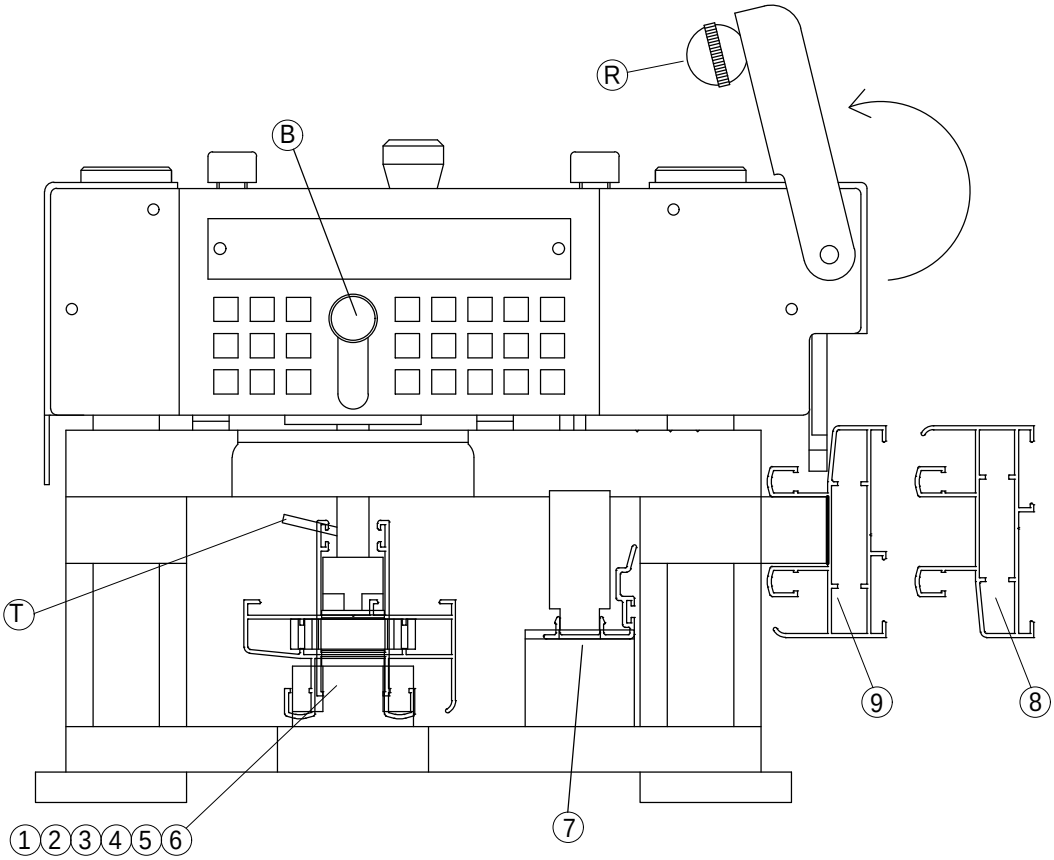

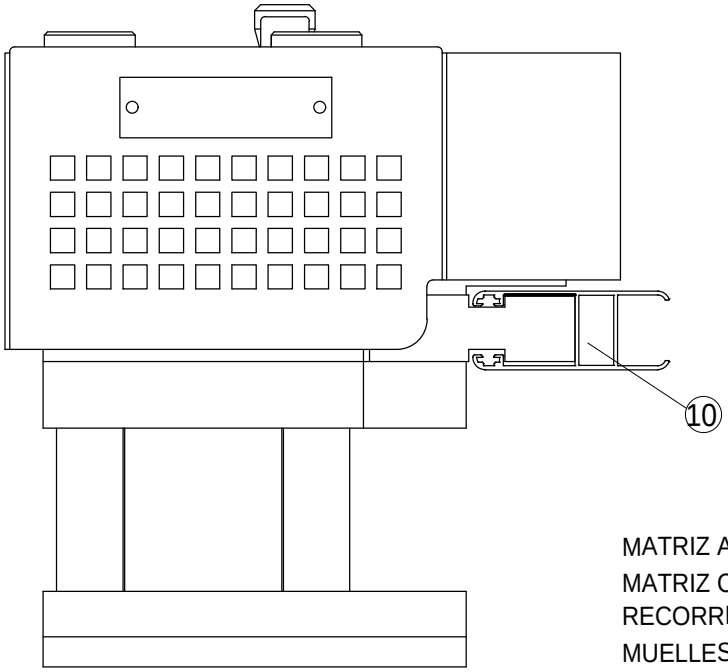

MATRIZ ABIERTA: 190 mm.
MATRIZ CERRADA: 165 mm.
RECORRIDO: 25 mm.
MUELLES DE RECUPERACION
MATRIZ 4 COLUMNAS

ESQUEMA DE OPERACIONES ÚTIL SILVER-60 / 70

OPERACION 1

ESCUADRA HOJAS SILVER 60
BOLA B FUERA, TOPE T EN POSICION A

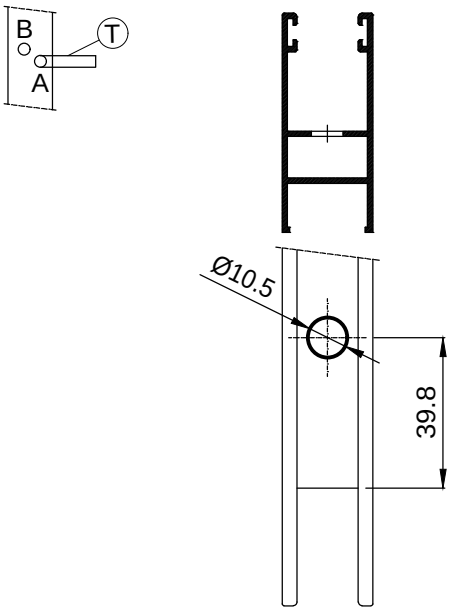

OPERACION 2

ESCUADRA HOJAS SILVER 60
BOLA B DENTRO, TOPE T EN POSICION A

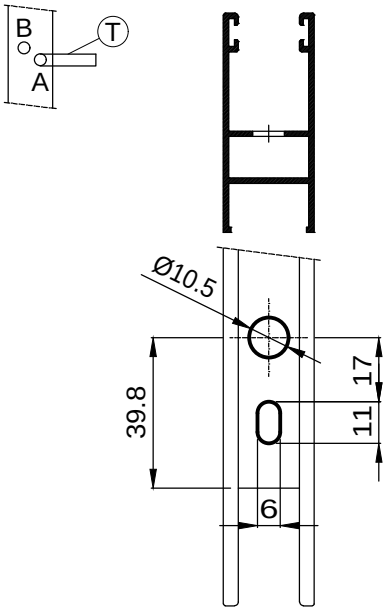

OPERACION 3

ESCUADRA HOJAS SILVER 70, CERCOS SILVER 60/70
BOLA B (FUERA), TOPE T EN POSICION B

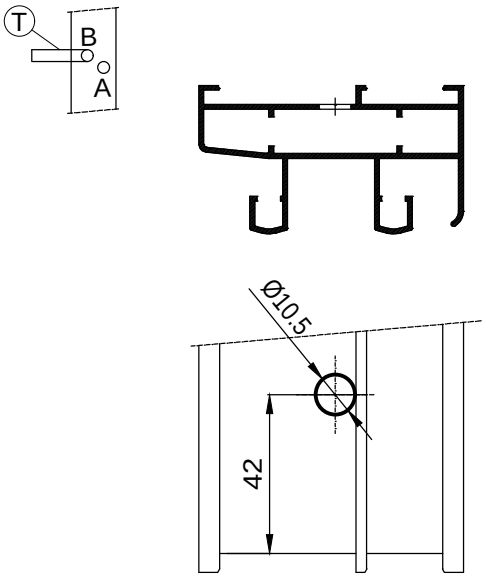

OPERACION 4

ESCUADRA HOJAS SILVER 70, CERCOS SILVER 60/70
BOLA B (DENTRO), TOPE T EN POSICION B

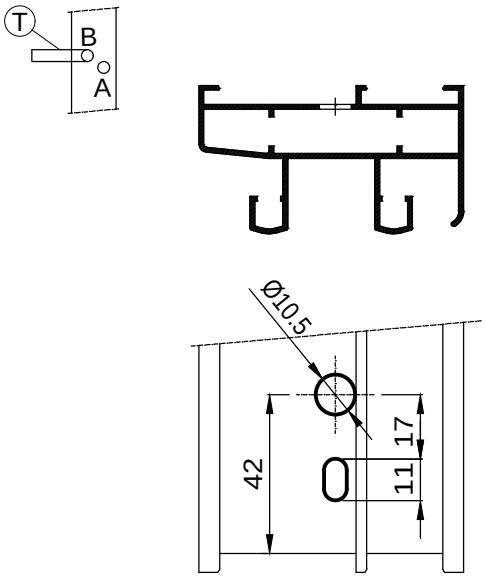

ESQUEMA DE OPERACIONES ÚTIL SILVER-60 / 70

OPERACION 5

ESCUADRA FIJOS SILVER 60/70
BOLA B (FUERA), SIN TOPE T

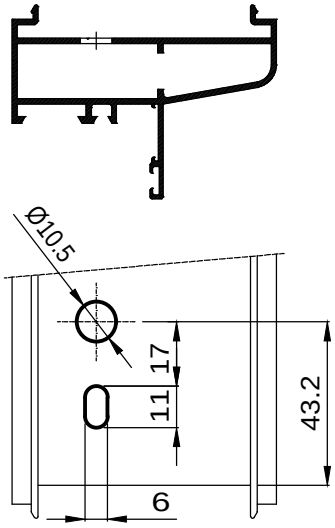

OPERACION 6

ESCUADRA FIJOS SILVER 60/70
BOLA B (DENTRO), SIN TOPE T

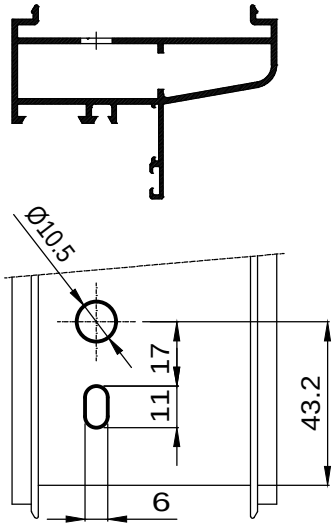

OPERACION 7

MECANIZADO PERFIL CRUCE HOJAS

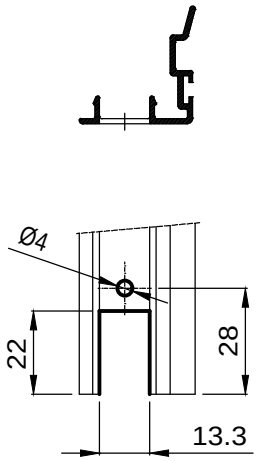

OPERACION 8

CONDENSACION CARRIL INTERIOR
LEVANTAR TAPA R

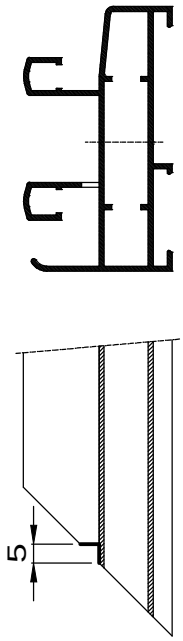

OPERACION 9

VIERTEAGUAS CARRIL EXTERIOR
LEVANTAR TAPA R

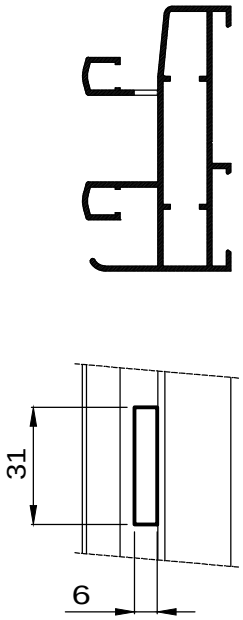

OPERACION 10

CAJEADO CIERRE

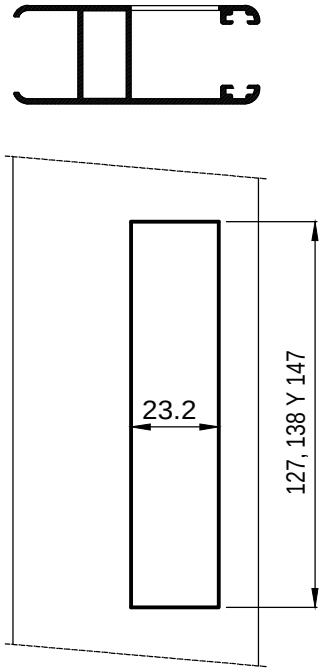

MECANIZADO DESAGÜES

CERCO TRES CARRILES REF. 8519

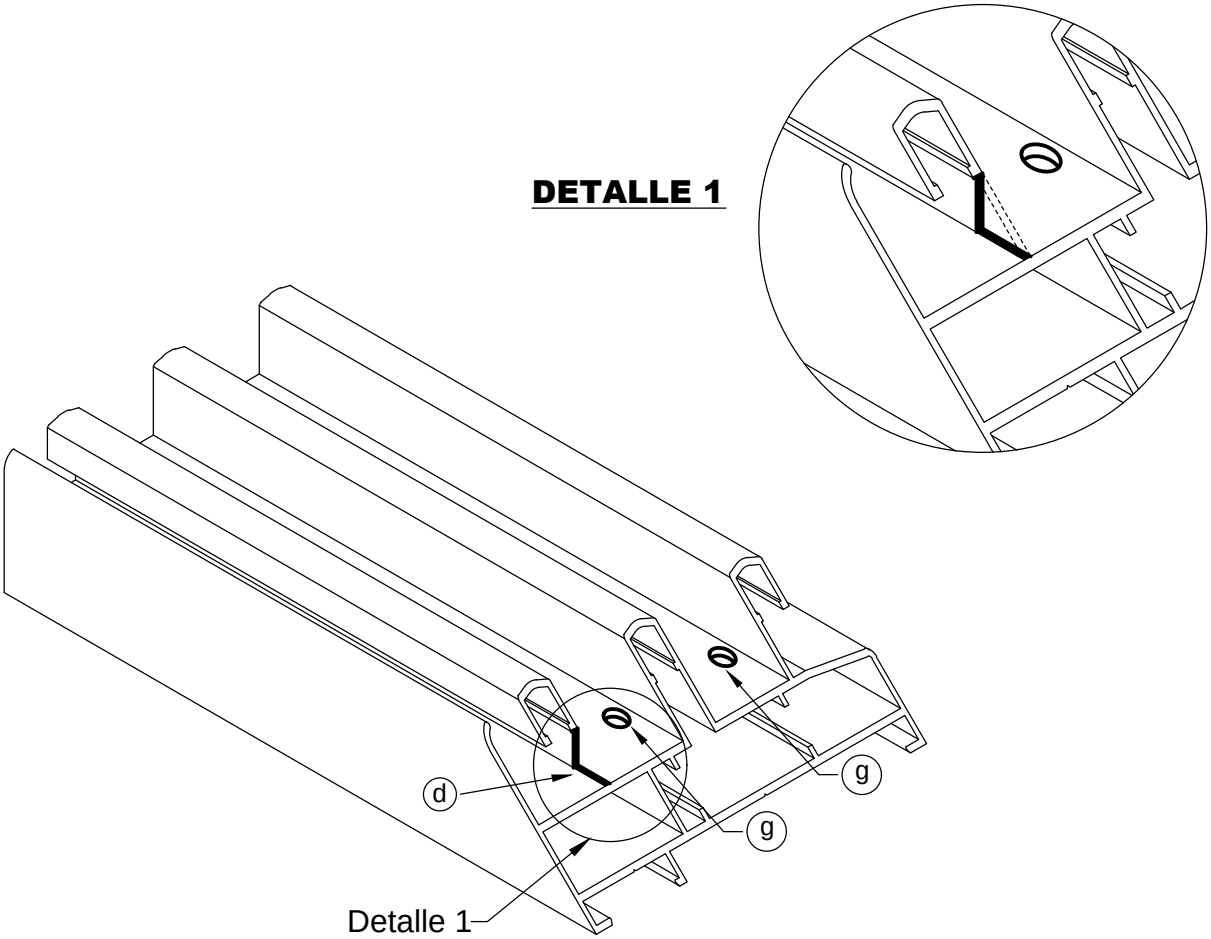

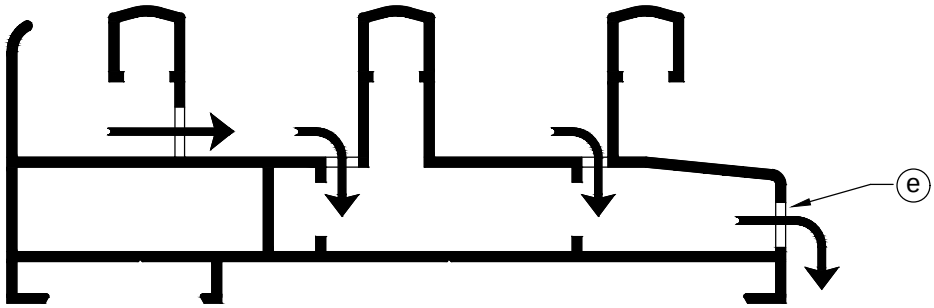

MECANIZADO DESAGÜES

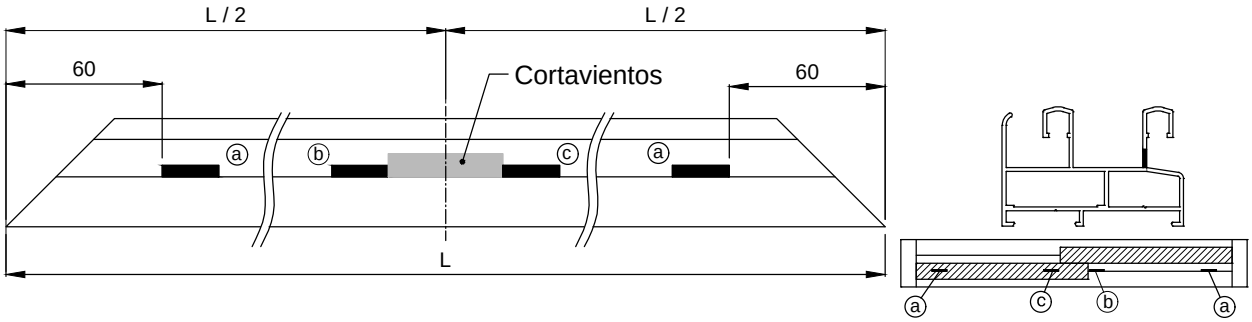

- ⓐ PARA L < 1500 : Realizar 2 desagües de 30 x 6 mm uno a cada extremo.
- ⓑ PARA 1500 > L< 2000 : Realizar 3 desagües, los dos anteriores y otro en el centro .
- ⓒ PARA L > 2000 : Realizar 4 desagües,dos en los extremos y otros dos repartidos en el centro.

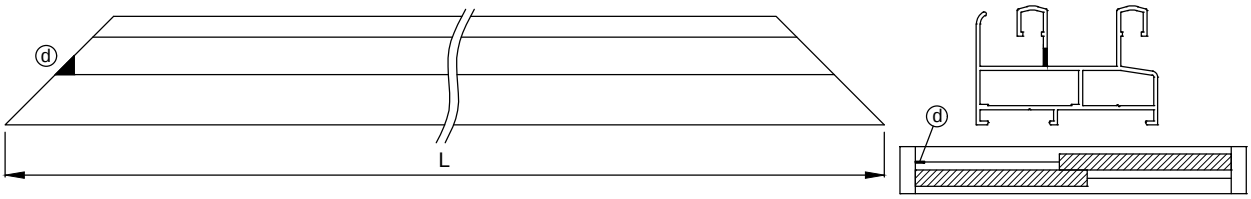

- ⓓ Realizar desagüe de 8 x 8 mm en el extremo del carril interno donde no va la hoja.

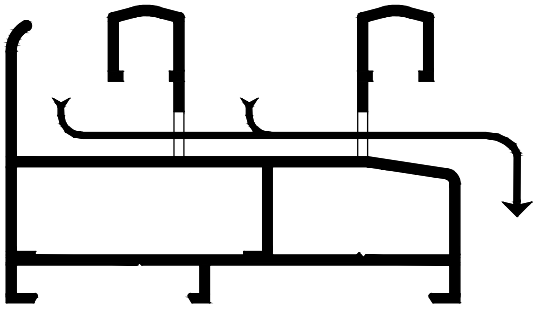

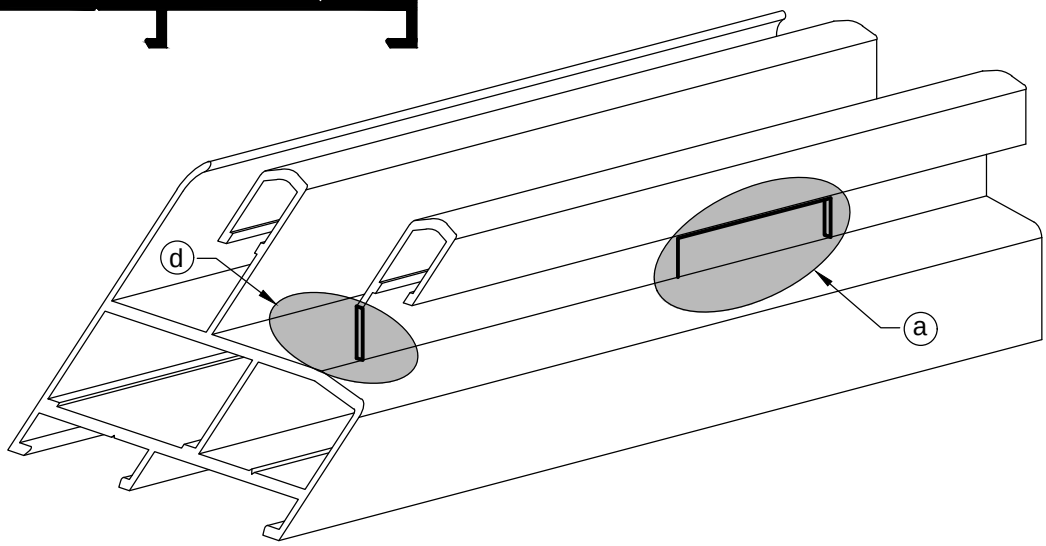

MECANIZADO DESAGÜES

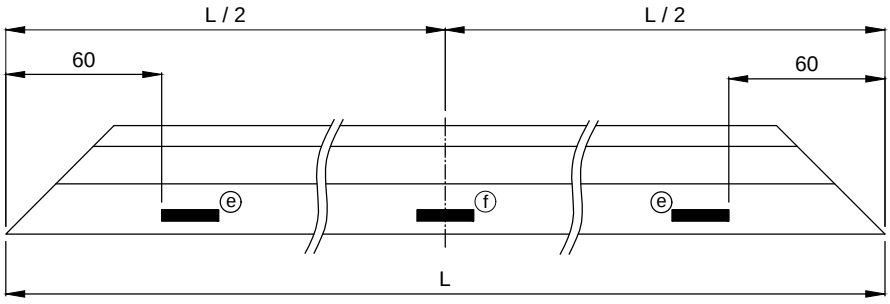

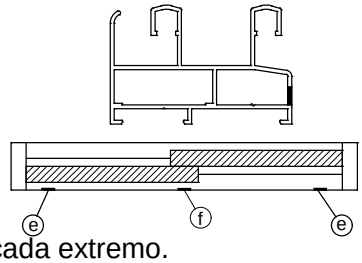

- ⓔ PARA L < 2000 : Realizar 2 mecanizados de 30 x 6 mm uno a cada extremo.
- ⓕ PARA L > 2000 : Realizar 3 mecanizados los dos anteriores y otro en el centro.

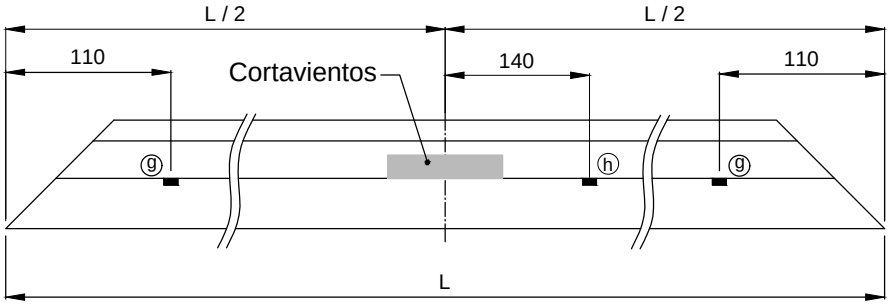

- Taladro con broca de Ø 11 mm
- Colocar válvula Ref. 4176

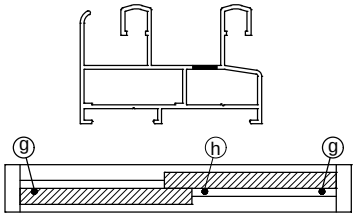

- ⓖ PARA L < 2000 : Realizar 2 taladros uno en cada extremo.
- ⓗ PARA L > 2000 : Realizar 3 taladros, los dos anteriores y otro en el centro .

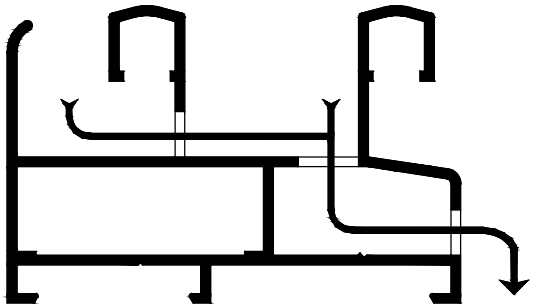

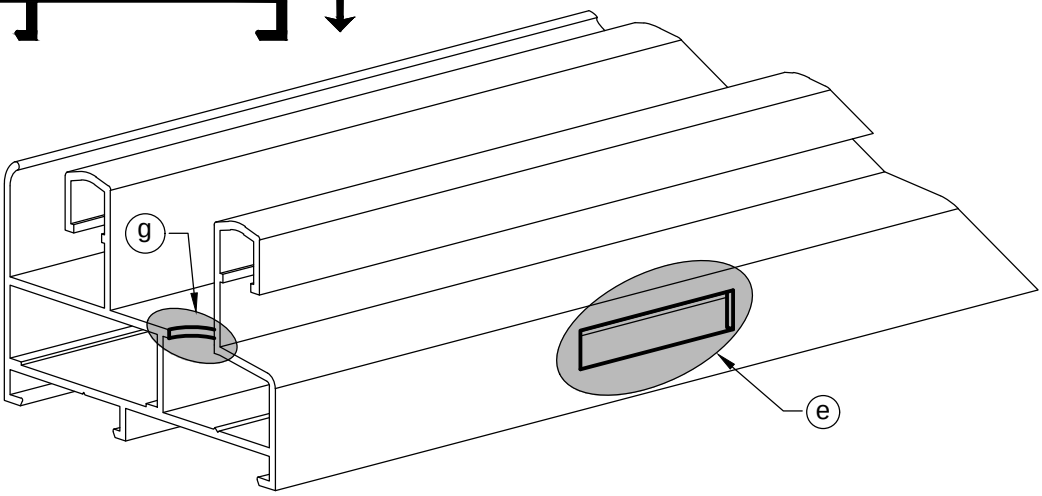

MECANIZADO HOJAS CIERRE MULTIPUNTO

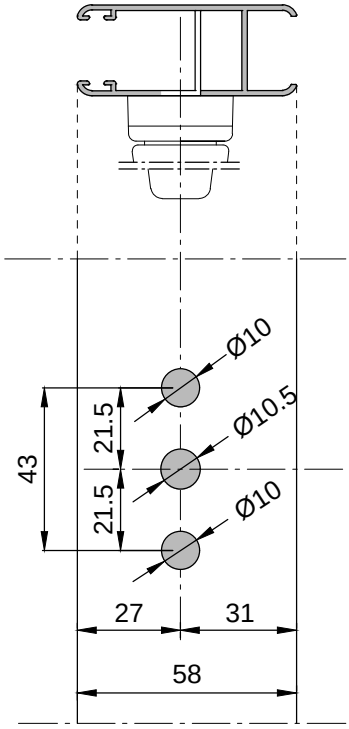

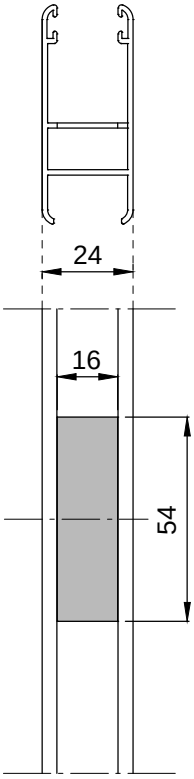

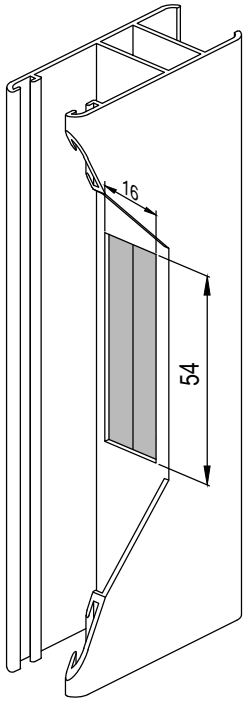

Mecanizado ext. para manilla

Mecanizado int. para multipunto

Rango de alturas de cremona - SILVER-60

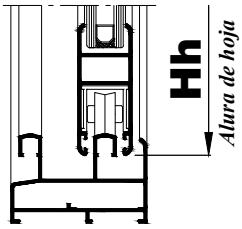

LICENCIA Nº. : 401

ISO - 9001:2000

ISO 14001

ALUGOM Alicante, S.L. - 965 128228

ALUGOM Barcelona, S.L.U. - 93 5942292

ALUGOM Cantabria - 942 342336

ALUGOM Lorca, S.L. - 968 476400

ALUGOM Madrid, S.A.U. - 91 6164625

ALUGOM Torrejon S.L.U. - 91 6766134

ALUGOM Zaragoza, S.L.U. - 976 414517

ALUMINIOS VIRPA, S.L. - Salamanca - 923 220888

EURALCO, S.L. - Madrid - 916946561

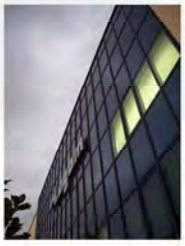

www.alugom.com